G 10 CL-1

en	Installation instructions	 2
et	Paigaldusjuhend	 11
fi	Asennusohje	 19
lt	Montavimo instrukcija	 27
lv	Montāžas instrukcija	 35
no	Installasjonsveiledning	 43
sv	Installatörshandledning	 50

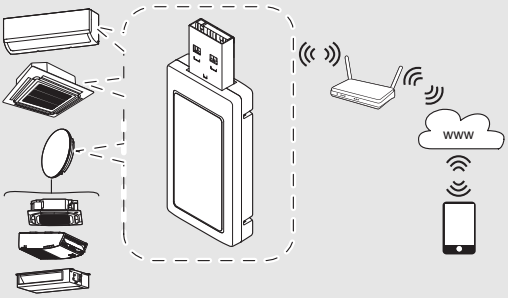

6721825440 (2023/05)

Table of contents

1 General safety instructions 3

2 Product information 3

2.1 Simplified UK/EU Declaration of conformity regarding radio equipment 4

2.2 Simplified declaration of conformity regarding radio equipment 4

2.3 Regulations 4

2.4 Scope of delivery 5

2.5 Technical requirements 5

2.6 Technical data 6

3 Installation 6

4 Commissioning 7

4.1 Downloading app 7

4.2 Connecting the app 7

5 Troubleshooting 8

6 Environmental protection and disposal 9

7 Data Protection Notice 10

1 General safety instructions

⚠ Safety precautions

Installation/assembly must be carried out by an authorised qualified person with due regard to the relevant regulations. Failure to comply with the regulations may result in material damage and/or personal injury, including risk to life.

- ▶ Check that the scope of delivery is undamaged. Install only parts which are in a faultless condition.
- ▶ Observe all the relevant instructions for other system components, accessories and spare parts.
- ▶ Before starting any work: disconnect the system from the power supply across all phases.
- ▶ Never install the product in wet rooms.
- ▶ The installation location must not be higher than 2000 m above sea level.
- ▶ More safety instructions can be found in the technical documentation of the indoor units.

2 Product information

Using the Gateway, you can very easily control the most important functions of an indoor unit via the Bosch HomeCom Easy app on your smartphone.

You can continue using the remote control of your indoor unit.

The Gateway can be installed in the following indoor units:

- Climate 3000i
- Climate 5000i
- Climate 6000i
- Climate Line 5000i
- Climate 5000i U/L (4C)

Together with the connection accessories G 10 CLC, the Gateway is compatible with the following indoor units:

- Climate 5000i U/L (4CC, D, CF)

2.1 Simplified UK/EU Declaration of conformity regarding radio equipment

Bosch Thermotechnik GmbH hereby declares, that the G 10 CL-1 product described in these instructions complies with the Directive UK S.I. 2017/1206 (UK) 2014/53/EU.

You can request the complete text of the UK/EU Declaration of Conformity from the UK address indicated in this document.

2.2 Simplified declaration of conformity regarding radio equipment

Bosch Thermotechnik GmbH hereby declares, that the product G 10 CL-1 described in these instructions complies with the “Technical Regulations of Radio Equipment, No. 355 of 24.05.2017” (TR RED).

The complete text of the Declaration of Conformity is available on the Internet: worcester-bosch.co.uk.

2.3 Regulations

In order to ensure installation and operation of the product in accordance with the regulations, please observe all the applicable national and regional regulations as well as all technical rules and guidelines.

You can find a list of the most relevant British and European directives and regulations in the table below.

EU legislation	UK legislation
Electromagnetic Compatibility - Directive 2014/30/EU	Electromagnetic Compatibility Regulations 2016
Low Voltage Directive 2014/35	Electrical Equipment (Safety) Regulations 2016
Radio Equipment - Directive 2014/53/EU	Radio Equipment Regulations 2017
Pressure Equipment - Directive 2014/68/EU	Pressure Equipment (Safety) Regulations 2016
Gas Appliances - Regulation (EU) 2016/426	Regulation 2016/426 on gas appliances as brought into UK law and amended

EU legislation	UK legislation
Machinery Directive 2006/42/EC	Supply of Machinery (Safety) Regulations 2008
Ecodesign Directive 2009/125/EC	The Ecodesign for Energy-Related Products Regulations 2010
Energy Labelling Regulation (EU) 2017/1369	Energy Labelling Regulation (EU) 2017/1369 (as retained in UK law and amended)
Restriction of the Use of certain Hazardous Substances in Eletrical and Electronic Equipment (RoHS) - Directive 2002/95/EC	The Restriction of the Use of Certain Hazardous Substances in Eletrical and Electronic Equipment Regulations 2012
European Directive 2012/19/EC on old electronic and electrical appliances	(UK) Waste Electrical and Electronic Equipment Regulations 2013 (as ammended)

Table 1

2.4 Scope of delivery

Fig. 1:

[1] Gateway
[2] Set of printed documents for product documentation
[3] QR code with connection data

2.5 Technical requirements

System	• Android[1)] • IOS[1)]
Router	Standard router with 2.4 GHz signal
WLAN standard	IEEE 802.11b/g/n

1) Obtain more details on the version from the App Store.

Table 2

2.6 Technical data

	Unit	Value
U	V_{DC}	5
P_{max}	W	2.5
f (RF)	GHz	2.4 (802.11 b/g/n) (P = max. + 20 dBm)
T_{amb}	°C	−20 ... 50
BUS	–	UART
IP-class	–	IP40

Table 3

3 Installation

DANGER

Danger to life from electric shock!

Touching live electrical parts can cause an electric shock.

- ▶ Before installing this product: disconnect the indoor unit from the mains voltage.
- ▶ Before commissioning: mount the covers of the electronics.

- ▶ Install the Gateway in the indoor unit (→ Fig. 2 to 17).

-or-

- ▶ For Climate 5000i U/L (4CC, D, CF): connect the gateway via the connection accessory (→ Fig. 18 = technical documentation of the connection accessories G 10 CLC).

Indoor units of type Climate 5000i U/L (4C) (→ Fig. 12 to 17) have a gateway holder (H) and a connecting cable (G) in the scope of delivery. Connection accessory G 10 CLC is not required.

- ▶ Keep the QR code with connection data in a safe place. For this purpose, stick the QR code onto the indoor unit or, if necessary, on the operating instructions (→ Fig. 19).
- ▶ Download and connect app.

4 Commissioning

4.1 Downloading app

The Bosch HomeCom Easy app can be downloaded from the Apple App Store for iOS and also the Google Play Store for Android. To benefit from the latest function and security updates, make sure you always have the latest version installed on your smartphone.

- ▶ Scan QR code (→ Fig. 20).

4.2 Connecting the app

Preconditions:

- The Gateway is installed and connected in the indoor unit or in the connection accessory.
- The WLAN signal strength is sufficient to establish a connection with the Internet. If the signal is too weak use a WLAN repeater.
- Have remote control (with WLAN key) ready.

- ▶ Bosch Download and launch the HomeCom Easy app (→ Fig. 21).
  The first time you use the app it guides you step-by-step through the connection process.

5 Troubleshooting

Problem	Status	Remedy
The indoor unit cannot be controlled via the app.	Gateway online	Check settings in the app.
	Gateway offline	→ Gateway remains offline.
Gateway remains offline.	Indoor unit shows the WLAN symbol.	Check internet connection of the router.
	Indoor unit does not show the WLAN symbol.	▶ Check security settings of the router. ▶ Check if the configuration of the router displays the gateway. ▶ Bring the router closer, or use a WLAN repeater.
Pairing with smartphone is not necessary.	Smartphone is not supported (e.g. OnePlus 5T).	Use another smartphone.
	Smartphone is supported but there is a problem when connecting.	▶ Use correct login data. ▶ Use WLAN instead of mobile data. ▶ Deactivate location services.
	Smartphone is supported but the router cannot be found.	▶ Bring the router closer, or use a WLAN repeater. ▶ Set the signal frequency of the router to 2.4 GHz.
Port forwarding	Port forwarding on the router does not function.	Set port 5222, 443 or 80.
Incorrect router is connected.	Another router should be connected.	Switch off the router or reset the settings in the app.

Table 4

6 Environmental protection and disposal

Environmental protection is a key commitment of the Bosch Group.
Quality of products, efficiency and environmental protection are equally important objectives for us. Environmental protection laws and regulations are strictly observed.
To protect the environment, we use the best possible technology and materials while taking into account economic considerations.

Packaging

Where packaging is concerned, we participate in country-specific recycling processes that ensure optimum recycling.
All of our packaging materials are environmentally compatible and can be recycled.

Old electrical and electronic appliances



This symbol means that the product must not be disposed of with other waste, and instead must be taken to the waste collection points for treatment, collection, recycling and disposal.

The symbol is valid in countries where waste electrical and electronic equipment regulations apply, e.g. "(UK) Waste Electrical and Electronic Equipment Regulations 2013 (as amended)". These regulations define the framework for the return and recycling of old electronic appliances that apply in each country.

As electronic devices may contain hazardous substances, it needs to be recycled responsibly in order to minimize any potential harm to the environment and human health. Furthermore, recycling of electronic scrap helps preserve natural resources.

For additional information on the environmentally compatible disposal of old electrical and electronic appliances, please contact the relevant local authorities, your household waste disposal service or the retailer where you purchased the product.

You can find more information here:
www.weee.bosch-thermotechnology.com/

7 Data Protection Notice

An Internet connection is required to enable remote monitoring and remote control of a heating/ventilation system with this product. Once connected to the Internet, this product automatically establishes a connection with a server. During this process, the connection data, especially the IP address, are automatically transferred and processed by Bosch Thermotechnik GmbH. The processing can be set by restoring the default settings of this product. You can find further notices on data processing in the following data privacy statements and in the Internet.



We, **Bosch Thermotechnology Ltd., Cotswold Way, Warndon, Worcester WR4 9SW, United Kingdom** process product and installation information, technical and connection data, communication data, product registration and client history data to provide product functionality (art. 6 (1) sentence 1 (b) GDPR / UK GDPR), to fulfil our duty of product surveillance and for product safety and security reasons (art. 6 (1) sentence 1 (f) GDPR / UK GDPR), to safeguard our rights in connection with warranty and product registration questions (art. 6 (1) sentence 1 (f) GDPR / UK GDPR) and to analyze the distribution of our products and to provide individualized information and offers related to the product (art. 6 (1) sentence 1 (f) GDPR / UK GDPR). To provide services such as sales and marketing services, contract management, payment handling, programming, data hosting and hotline services we can commission and transfer data to external service providers and/or Bosch affiliated enterprises. In some cases, but only if appropriate data protection is ensured, personal data might be transferred to recipients located outside of the European Economic Area and the United Kingdom. Further information are provided on request. You can contact our Data Protection Officer under: Data Protection Officer, Information Security and Privacy (C/ISP), Robert Bosch GmbH, Postfach 30 02 20, 70442 Stuttgart, GERMANY.

You have the right to object, on grounds relating to your particular situation or where personal data are processed for direct marketing purposes, at any time to processing of your personal data which is based on art. 6 (1) sentence 1 (f) GDPR / UK GDPR. To exercise your rights, please contact us via **privacy.ttgb@bosch.com** To find further information, please follow the QR-Code.

Sisukord

1 Üldised ohutusjuhised 12

2 Seadme andmed 12

2.1 Lihtsustatud EÜ vastavusdeklaratsioon raadioseadmete kohta 12

2.2 Tarnekomplekt 13

2.3 Tehnilised eeltingimused 13

2.4 Tehnilised andmed 13

3 Paigaldamine 14

4 Kasutuselevõtmine 14

4.1 Rakenduse allalaadimine 14

4.2 Rakenduse ühendamine 15

5 Tõrgete kõrvaldamine 15

6 Keskkonna kaitsmine, kasutuselt kõrvaldamine 16

7 Andmekaitsedeklaratsioon 17

1 Üldised ohutusjuhised

⚠ Ohutusjuhised

Paigaldamist/montaaži tohib läbi viia selleks volitusi omav spetsialist, arvestades kehtivaid nõudeid. Ettenähtud väärtuste arvestamata jätmine võib kahjustada seadmeid, põhjustada vigastusi või isegi eluohtlikku olukorda.

- ▶ Kontrollida, et kõik tarnekomplekti kuuluv on kahjustamata. Paigaldada võib ainult laitmatus korras olevaid detaile.
- ▶ Tuleb järgida kõiki seadme komponentide, tarvikute ja varuosade kohta kaaskehtivaid juhendeid.
- ▶ Enne mis tahes tööde alustamist tuleb: seade elektritoitevõrgust täielikult lahti ühendada.
- ▶ Seadet ei tohi paigaldada niiskesse ruumi.
- ▶ Paigalduskoht ei tohi olla kõrgemal kui 2000 m üle merepinna.
- ▶ Järgige siseüksuste tehnilises dokumentatsioonis olevaid muid ohutusjuhiseid.

2 Seadme andmed

Lüüs võimaldab juhtida siseüksuse olulisemaid funktsioone hõlpsalt nutitelefoni rakendusega Bosch HomeCom Easy.

Siseseadme kaugjuhtimispulti saate endiselt kasutada.

Lüüsi saab paigaldada järgmistesse siseüksustesse:

- Climate 3000i
- Climate 5000i
- Climate 6000i
- Climate Line 5000i
- Climate 5000i U/L (4C)

Koos ühendustarvikuga G 10 CLC ühildub lüüs järgmiste siseüksustega.

- Climate 5000i U/L (4CC, D, CF)

2.1 Lihtsustatud EÜ vastavusdeklaratsioon raadioseadmete kohta

Käesolevaga deklareerib Bosch Thermotechnik GmbH, et selles juhendis kirjeldatav toode on kooskõlas G 10 CL-1 direktiivi 2014/53/EL kohase raadiotehnoloogiaga.

EÜ vastavusdeklaratsiooni terviktekst on saadaval internetis: www.junkers.ee.

2.2 Tarnekomplekt

Joon. 1:

[1] Lüüs
[2] Tootedokumentatsiooni-komplekt
[3] Ühendusandmetega QR-kood

2.3 Tehnilised eeltingimused

Operatsioonisüsteem	• Android[1)] • IOS[1)]
Ruuter	Üldkasutatav ruuter signaaliga 2,4 GHz
WLAN-standard	IEEE 802.11b/g/n

1) Täpsemaid andmeid versiooni kohta vaadake App Store'ist.

Tab. 5

2.4 Tehnilised andmed

	Ühik	Väärtus
U	V_{DC}	5
P_{max}	W	2,5
f (RF)	GHz	2,4 (802.11 b/g/n) (P = max + 20 dBm)
T_{amb}	°C	–20 ... 50
BUS	–	UART
IP-class	–	IP40

Tab. 6

3 Paigaldamine

OHTLIK

Eluohtlik elektrilöögi korral!

Pingestatud elektriliste detailide puudutamine võib põhjustada elektrilööki.

- ▶ Enne selle toote paigaldamist: lahutage siseüksus elektritoitest.
- ▶ Enne kasutuselevõtmist: paigaldage elektroonikakatted.

- ▶ Monteerige lüüs siseüksusesse (→ joonised 2 kuni 17).

-või-

- ▶ Climate 5000i U/L (4CC, D, CF) korral: ühendage lüüs ühendustarvikuga (→ joonis 18 = ühendustarviku tehniline dokumentatsioon G 10 CLC).

Tüübi Climate 5000i U/L (4C) siseüksustel (→ joonised 12 kuni 17) on tarnekomplektis üks lüüsi ühendusdetail (H) ja ühendusjuhe (G). Ühendustarvik G 10 CLC ei ole kohustuslik.

- ▶ Hoidke ühendusandmete QR-kood kindlasti alles. Selleks kleepige QR-kood siseüksusele või vajaduse korral kasutusjuhendisse (→ joonis 19).
- ▶ Laadige alla ja siduge rakendus.

4 Kasutuselevõtmine

4.1 Rakenduse allalaadimine

Rakenduse Bosch HomeCom Easy saate alla laadida Apple App Store'ist operatsioonisüsteemile iOS või Google Play Store'ist operatsioonisüsteemile Android. Kontrollige, et teie nutitelefoni oleks installitud alati uusim versioon, et saada funktsioonide ja turvalisuse uuendusi.

- ▶ QR-koodi skannimine (→ pilt 20).

4.2 Rakenduse ühendamine

Eeltingimused:

- Lüüs on siseüksusesse või ühendustarvikule paigaldatud ja ühendatud.
- WLAN-signaalitugevusest piisab ühenduse loomiseks internetiga. Liiga nõrga signaali korral kasutage WLAN-repiiterit.
- Hoidke kaugjuhtimispult (nupuga WLAN) käepärast.

▶ Laadige alla rakendus Bosch HomeCom Easy ja käivitage see (→ joonis 21). Esmakordsel kasutusel teeb rakendus teiega sammhaaval läbi ühendusprotsessi.

5 Tõrgete kõrvaldamine

Probleem	Olek	Abinõu
Siseüksust ei saa rakendusega juhtida.	Lüüs veebis	Kontrollige rakenduse seadistusi.
	Lüüs veebist väljas	→ Lüüsil puudub võrguühendus.
Lüüsil puudub võrguühendus.	Siseüksusel kuvatakse sümbolit WLAN.	Kontrollige ruuteri internetiühendust.
	Siseüksusel ei kuvata sümbolit WLAN.	▶ Kontrollige ruuteri turvaseadistusi. ▶ Kontrollige, kas ruuteri konfiguratsioonis kuvatakse lüüsi. ▶ Paigaldage ruuter lähemale või kasutage WLAN-repiiterit.

Probleem	Olek	Abinõu
Nutitelefoniga sidestamine polnud edukas.	Nutitelefoni ei toetata (nt OnePlus 5T).	Kasutage muud nutitelefoni.
	Nutitelefoni toetatakse, kuid esineb probleem ühendamisel.	▶ Kasutage õigeid sisselogimisandmeid. ▶ Kasutage mobiilse andmeside asemel WLAN. ▶ Inaktiveerige asukohateenused.
	Nutitelefoni toetatakse, kuid ruuterit ei leitud.	▶ Paigaldage ruuter lähemale või kasutage WLAN-repiiterit. ▶ Seadke ruuteri signaalisagedus sagedusele 2,4 GHz.
Pordi edastamine	Pordi edastamine ruuteril ei toimi.	Seadistage port 5222, 443 või 80.
Ühendatud on vale ruuter.	Ühendada tuleb muu ruuter.	Lülitage ruuter välja või lähtestage rakenduses seadistused.

Tab. 7

6 Keskkonna kaitsmine, kasutuselt kõrvaldamine

Keskkonnahoid on üks Boschi kontserni tegevuse põhialustest.
Toodete kvaliteet, ökonoomsus ja loodushoid on meie jaoks võrdväärse tähtsusega eesmärgid. Loodushoiu seadusi ja eeskirju järgitakse rangelt.
Keskkonnahoidu arvestades kasutame me parimaid võimalikke tehnilisi lahendusi ja materjale, pidades samal ajal silmas ka ökonoomsust.

Pakend

Pakendid tuleb saata asukohariigi ümbertöötlussüsteemi, mis tagab nende optimaalse taaskasutamise.
Kõik kasutatud pakkematerjalid on keskkonnasäästlikud ja taaskasutatavad.

Vanad elektri- ja elektroonikaseadmed



See sümbol tähendab, et toodet ei tohi koos muude jäätmetega utiliseerida, vaid tuleb töötlemise, kogumise, taaskasutamise ja kasutuselt kõrvaldamise jaoks viia jäätmekogumispunktidesse.

Sümbol kehtib riikidele, millel on elektroonikaromude eeskirjad, nt normdokumentatsioon Euroopa direktiiv 2012/19/EÜ elektri- ja elektroonikaseadmetest tekkinud jäätmete kohta. Need eeskirjad seavad raamtingimused, mis kehtivad erinevates riikides vanade elektroonikaseadmete tagastamisele ja taaskasutamisele.

Kuna elektroonikaseadmed võivad sisaldada ohtlikke materjale, tuleb need vastutustundlikult taaskasutada, et muuta võimalikud keskkonnakahjud ja ohud inimtervisele võimalikult väikseks. Peale selle on elektroonikaromude taaskasutus panus looduslike ressursside säästmisesse.

Lisateabe saamiseks vanade elektri- ja elektroonikaseadmete keskkonnasõbraliku kasutuselt kõrvaldamise kohta pöörduge kohapealse pädeva ametiasutuse, teie jäätmekäitlusettevõtte või edasimüüja poole, kellel toote ostsite.

Lisateavet leiate aadressil:
www.weee.bosch-thermotechnology.com/

7 Andmekaitsedeklaratsioon

Kütte-/õhutussüsteemi kaugseire ja kaugjuhtimise võimaldamiseks selle tootega on vajalik internetiühendus. Pärast internetiga ühendamist loob see toode automaatselt ühenduse serveriga. Seejuures kantakse ühendusandmed, eelkõige IP-aadress, automaatselt üle ja neid töötleb Bosch Thermotechnik GmbH. Töötlemise saab lõpetada selle toote tehaseseadistustele lähtestamisega. Lisajuhiseid andmetöötluse kohta leiate järgmistest andmekaitsesuunistest ja internetist.

Meie, **Robert Bosch OÜ, Kesk tee 10, Jüri alevik, 75301 Rae vald, Harjumaa, Estonia**, töötleme toote- ja paigaldusteavet, tehnilisi ja kontaktandmeid, sideandmeid, toote registreerimise ja kliendiajaloo andmeid, et tagada toote funktsioneerimine (isikuandmete kaitse üldmääruse artikli 6 lõike 1 esimese lause punkt b), täita oma tootejärelevalve kohustust ning tagada tooteohutus ja turvalisus (isikuandmete kaitse üldmääruse artikli 6 lõike 1 esimese lause punkt f), kaitsta oma õigusi seoses garantii ja toote registreerimise küsimustega (isikuandmete kaitse üldmääruse artikli 6 lõike 1 esimese lause punkt f), analüüsida oma toodete levitamist ning pakkuda individuaalset teavet ja pakkumisi toote kohta (isikuandmete kaitse üldmääruse artikli 6 lõike 1 esimese lause punkt f). Selliste teenuste nagu müügi- ja turundusteenused, lepingute haldamine, maksete korraldamine, programmeerimine, andmehoid ja klienditoe teenused osutamiseks võime tellida ja edastada andmeid välistele teenuseosutajatele ja/või Boschi sidusettevõtetele. Mõnel juhul, kuid ainult siis, kui on tagatud asjakohane andmekaitse, võib isikuandmeid edastada väljaspool Euroopa Majanduspiirkonda asuvatele andmesaajatele. Täiendav teave esitatakse nõudmisel. Meie andmekaitsevolinikuga saate ühendust võtta aadressil: Data Protection Officer, Information Security and Privacy (C/ISP), Robert Bosch GmbH, Postfach 30 02 20, 70442 Stuttgart, GERMANY.

Teil on õigus oma konkreetsest olukorrast lähtudes või isikuandmete töötlemise korral otseturunduse eesmärgil esitada igal ajal vastuväiteid oma isikuandmete töötlemise suhtes, mida tehakse isikuandmete kaitse üldmääruse artikli 6 lõike 1 esimese lause punkti f kohaselt. Oma õiguste kasutamiseks palume võtta meiega ühendust e-posti aadressil **DPO@bosch.com**. Täiendava teabe saamiseks palume kasutada QR-koodi.

Sisällysluettelo

1 Yleiset turvallisuusohjeet 20

2 Tuotteen tiedot 20

2.1 Radiolaitteita koskeva yksinkertaistettu EU-vaatimustenmukaisuusvakuutus 21

2.2 Toimituksen sisältö 21

2.3 Tekniset edellytykset 21

2.4 Tekniset tiedot 21

3 Asennus 22

4 Käyttöönotto 22

4.1 Sovelluksen lataus 22

4.2 Sovelluksen yhdistäminen 23

5 Vikojen korjaaminen 23

6 Ympäristönsuojelu ja tuotteen hävittäminen 24

7 Tietosuojaseloste 25

1 Yleiset turvallisuusohjeet

⚠ Turvallisuusohjeet

Asennus- ja kokoonpanotyöt saa suorittaa vain näihin töihin hyväksytty alan ammattilainen voimassa olevien määräysten mukaisesti. Ohjeiden noudattamatta jättäminen voi aiheuttaa aineellisia vahinkoja ja/tai jopa hengenvaarallisia henkilövahinkoja.

- ▶ Tarkasta, että toimitettu tuote on vahingoittumaton. Käytä asennuksessa ainoastaan moitteettomia osia.
- ▶ Noudata laitekomponenttien, lisätarvikkeiden ja varaosien asianomaisia ohjeita.
- ▶ Tee laitteisto kaikista navoistaan jännitteettömäksi ennen töiden aloittamista.
- ▶ Tuotetta ei saa asentaa kosteisiin tiloihin.
- ▶ Asennuspaikan korkeus merenpinnasta saa olla enintään 2000 m.
- ▶ Huomio muut turvallisuusohjeet sisäyksiköiden teknisestä dokumentaatiosta.

2 Tuotteen tiedot

Yhdyskäytävä mahdollistaa sisäyksikön tärkeimpien toimintojen ohjaamisen Bosch HomeCom Easy -sovelluksen avulla yksinkertaisesti älypuhelimen kautta.

Voit edelleen käyttää sisäyksikön kauko-ohjainta.

Yhdyskäytävän voi asentaa seuraaviin sisäyksiköihin:

- Climate 3000i
- Climate 5000i
- Climate 6000i
- Climate Line 5000i
- Climate 5000i U/L (4C)

Yhdessä liitäntätarvikkeiden G 10 CLC yhdyskäytävän voi yhdistää seuraavin sisäyksiköihin:

- Climate 5000i U/L (4CC, D, CF)

2.1 Radiolaitteita koskeva yksinkertaistettu EU-vaatimustenmukaisuusvakuutus

Täten Bosch Thermotechnik GmbH vakuuttaa, että tässä ohjeessa kuvattu tuote G 10 CL-1 vastaa direktiivin 2014/53/EU mukaista radiolaiteteknologiaa.

EU-vaatimustenmukaisuusvakuutuksen täydellinen teksti löytyy Internetistä, ks.: www.bosch.fi.

2.2 Toimituksen sisältö

Kuva 1:

[1] Yhdyskäytävä
[2] Tuotedokumenttien painettu asiakirjasarja
[3] QR-koodi yhdistämistiedoilla

2.3 Tekniset edellytykset

Käyttöjärjestelmä	• Android[1)] • IOS[1)]
Reititin	Perusmallinen reititin 2.4 GHz -signaalilla
WLAN-standardi	IEEE 802.11b/g/n

1) Lisätietoa versiosta löytyy App Storesta.

Taul. 8

2.4 Tekniset tiedot

	Yksikkö	Arvo
U	V_{DC}	5
P_{max}	W	2,5
f (RF)	GHz	2,4 (802.11 b/g/n) (P = max. + 20 dBm)
T_{amb}	°C	–20 ... 50
BUS	–	UART
IP-class	–	IP40

Taul. 9

3 Asennus

VAARA

Sähkövirta aiheuttaa hengenvaaran!

Jännitteellisten sähköosien koskeminen voi aiheuttaa sähköiskun.

- ▶ Ennen tämän tuotteen asentamista: Kytke sisäyksikkö irti verkkojännitteestä.
- ▶ Ennen käyttöönottoa: Kiinnitä elektroniikkalaitteiden suojukset.

- ▶ Sisäyksikön yhdyskäytävän asennus (→ kuvat 2 - 17).

-tai-

- ▶ Climate 5000i U/L (4CC, D, CF): Liitä yhdyskäytävä liitäntätarvikkeiden avulla (→ kuva 18 = liitäntätarvikkeiden tekniset dokumentit G 10 CLC).

Sisäyksiköiden mallia Climate 5000i U/L (4C) (→ kuvat 12 - 17) toimituksen sisältöön kuuluu yhdyskäytävän kannatin (H) ja yhdyskaapeli (G). Liitäntätarvikkeita G 10 CLC ei vaadita.

- ▶ Säilytä QR-koodia sekä liitäntätietoja turvallisesti. Liimaa tätä varten QR-koodi sisäyksikön päälle tai käyttöohjeeseen (→ kuva 19).
- ▶ Lataa sovellus ja yhdistä se.

4 Käyttöönotto

4.1 Sovelluksen lataus

Sovelluksen Bosch HomeCom Easy voi ladata Apple App Storesta iOS-laitteisiin sekä Google Play Storesta Android-laitteisiin. Varmista, että älypuhelimeesi on aina ladattuna uusin versio, jotta voit hyödyntää kaikki toiminto- ja turvapäivitykset.

- ▶ Scannaa QR-koodi (→ kuva 20).

4.2 Sovelluksen yhdistäminen

Edellytykset:

- Yhdyskäytävä on asennettu sisäyksikköön tai liitäntätarvikkeisiin ja liitetty.
- WLAN-signaalivahvuus riittää Internet-yhteyden luomiseen. Jos signaali on heikko, käytä WLAN-toistinta.
- Pidä kauko-ohjainta valmiina (WLAN-painike).

▶ Lataa ja käynnistä Bosch HomeCom Easy -sovellus (→ kuva 21).
Sovellus ohjaa sinua ensimmäisen käytön yhteydessä vaihe vaiheelta koko yhdistämisprosessin ajan.

5 Vikojen korjaaminen

Ongelma	Tila	Ohje
Sisäyksikköä ei voi ohjata sovelluksen avulla.	Yhdyskäytävä online	Tarkasta asetukset sovelluksesta.
	Yhdyskäytävä offlin	→ Yhdyskäytävä jää offline-tilaan.
Yhdyskäytävä jää offline-tilaan.	Sisäyksikössä näkyy WLAN-symboli.	Tarkasta reitittimen Internet-yhteys.
	Sisäyksikössä ei näy WLAN-symbolia.	▶ Tarkasta reitittimen turva-asetukset. ▶ Tarkasta, näyttääkö reitittimen kokoonpano yhdyskäytävän. ▶ Vie reititin lähemmäksi tai käytä WLAN-toistinta.

Ongelma	Tila	Ohje
Paritus älypuhelimeen vaaditaan.	Älypuhelinta ei tueta (esim. OnePlus 5T).	Käytä toista älypuhelinta.
	Älypuhelinta tuetaan, mutta ongelma on yhdistämisessä.	▶ Käytä oikeita käyttäjätietoja. ▶ WLAN käytä sen sijaan mobiileja tietoja. ▶ Deaktivoi paikkatiedot.
	Älypuhelinta tuetaan, mutta reititintä ei löydy.	▶ Vie reititin lähemmäksi tai käytä WLAN-toistinta. ▶ Aseta reitittimen signaalitaajuus lukemaan 2,4 GHz.
Portin johtaminen eteenpäin -toiminto	Portin johtaminen eteenpäin ei toimi.	Tee asetukset porttiin 5222, 443 tai 80.
Väärä reititin liitettynä.	Liitä toinen reititin.	Kytke reititin pois päältä tai palauta asetukset sovelluksesta.

Taul. 10

6 Ympäristönsuojelu ja tuotteen hävittäminen

Ympäristönsuojelu kuuluu oleellisena osana Bosch-yritysryhmän arvoihin. Tuotteiden laatu, taloudellisuus ja ympäristönsuojelu ovat meille kaikki yhtä tärkeitä päämääriä. Noudatamme tarkasti ympäristönsuojelulakeja ja -määräyksiä. Ympäristön suojelemiseksi käytämme taloudelliset näkökohdat huomioon ottaen parasta mahdollista tekniikkaa ja parhaita mahdollisia materiaaleja.

Pakkaus

Koskien pakkausta osallistumme maakohtaisiin kierrätysprosesseihin, jotka takaavat parhaan mahdollisen kierrätyksen.
Kaikki pakkausmateriaalimme ovat ympäristöä kuormittamattomia ja ne voidaan kierrättää.

Vanhat sähkö- ja elektroniikkalaitteet



Tämä symboli tarkoittaa, että tuotetta ei saa hävittää yhdessä muiden jätteiden kanssa, vaan se täytyy toimittaa käsiteltäväksi, kerättäväksi, kierrettäväksi ja hävitettäväksi jätteidenkeräyspisteisiin.

Symboli koskee maita, joissa sähköromua koskevat määräykset ovat voimassa, esim. "Eurooppalainen direktiivi 2012/19/EY Vanhat sähkö- ja elektroniikkalaitteet". Näissä määräyksissä on määritelty kehyspuitteet, jotka koskevat yksittäisten maiden sähkölaitteiden ja muiden romutettavien laitteiden palautusta ja kierrätystä.

Koska sähkölaitteet saattavat sisältää vaarallisia aineita, on ne kierrätettävä vastuullisesti, jotta mahdollisilta ympäristöhaitoilta vältyttäisiin ja vaikutukset ihmisiin minimoitaisiin. Lisäksi elektroniikkaromun kierrätys säästää luonnollisia resursseja.

Lisätietoa ympäristölle haitallisista käytettyjen sähkö- ja elektroniikkalaitteiden hävittämisestä saa jätteiden hävittämiseen erikoituneista liikkeistä ja myyjältä, jolta tuote ostettiin.

Lisätietoa, katso:
www.weee.bosch-thermotechnology.com/

7 Tietosuojaseloste

Tämän tuotteen lämmitys- ja tuuletusjärjestelmän etävalvontaan ja etäohjaukseen vaaditaan Internet-liitäntä. Sen jälkeen, kun yhteys Internetiin on luotu, tuote ottaa automaattisesti yhteyden palvelimeen. Samalla yhteystiedot, erityisesti IP-osoite, välitetään automaattisesti Bosch Thermotechnik GmbH:n käsiteltäviksi. Käsittelyn voi keskeyttää palauttamalla tämän tuotteen tehdasasetukset. Lisätietoa tietojenkäsittelystä löytyy seuraavista tietosuojaohjeista ja Internetistä.



Me, **Robert Bosch Oy, Äyritie 8 E, 01510 Vantaa, Suomi**, käsittelemme tuote- ja asennustietoja, teknisiä ja liitäntätietoja, viestintätietoja, tuoterekisteröinti- ja asiakashistoriatietoja varmistaaksemme tuotteen toiminnallisuuden (6 art. 1 kohdan alakohta b, GDPR), täyttääksemme tuotevalvontaan ja tuoteturvallisuuteen sekä turvallisuussyihin liittyvät velvoitteemme (6 art. 1 kohdan alakohta f, GDPR),

turvataksemme oikeutemme takuuseen ja tuoterekisteröintiin liittyvissä kysymyksissä (6 art. 1 kohdan alakohta f, GDPR) ja analysoidaksemme tuotteidemme jakelua sekä tarjotaksemme tuotteeseen liittyviä yksiöllisiä tietoja ja tarjouksia (6 art. kohdan 1 alakohta f, GDPR). Tarjotaksemme palveluita, kuten myynti- ja markkinointipalvelut, sopimusten hallinta, maksujen käsittely, ohjelmointi, hosting- ja hotline-palvelut, voimme tehdä toimeksiantoja ja siirtää tietoja ulkoisille palveluntarjoajille ja/tai Boschin kanssa sidoksissa oleville yrityksille. Joissakin tapauksissa, mutta vain asianmukaisen tietosuojatason ollessa taattu, henkilötietoja voidaan siirtää vastaanottajille, joiden sijaintipaikka on Euroopan talousalueen ulkopuolella. Lisätietoa annetaan pyynnöstä. Voit ottaa yhteyttä tietosuojavastaavaamme osoitteeseen: Data Protection Officer, Information Security and Privacy (C/ISP), Robert Bosch GmbH, Postfach 30 02 20, 70442 Stuttgart, GERMANY.

Sinulla on oikeus vastustaa milloin tahansa henkilötietojesi käsittelyä syillä, jotka koskevat erityistä henkilökohtaista tilannettasi, tai jos henkilötietoja käytetään suoramarkkinointitarkoituksiin perustuen GDPR:n 6 art. 1 kohdan alakohtaan f. Ota oikeuksiesi harjoittamiseksi yhteyttä meihin osoitteeseen **DPO@bosch.com**. Lisätietoja saat seuraamalla QR-koodia.

Turinys

1 Bendrieji saugos nurodymai 28

2 Duomenys apie gaminį 28

2.1 Supaprastinta ES atitikties deklaracija, susijusi radijo ryšio įranga 29

2.2 Tiekiamas komplektas 29

2.3 Būtinos techninės sąlygos 29

2.4 Techniniai duomenys 29

3 Montavimas 30

4 Paleidimas eksploatuoti 30

4.1 Programos parsisiuntimas 30

4.2 Programos sujungimas 31

5 Trikčių šalinimas 31

6 Aplinkosauga ir utilizavimas 33

7 Duomenų apsaugos pranešimas 34

1 Bendrieji saugos nurodymai

⚠ Saugos nurodymai

Instaliavimo / montavimo darbus, laikydamiesi galiojančių taisyklių, privalo atlikti šiems darbams įgalioti specialistai. Nesilaikant nurodymų, galima patirti materialinės žalos ir / arba gali būti sužaloti asmenys ar net iškilti pavojus gyvybei.

- ▶ Patikrinkite, ar pristatytame komplekte yra visos reikiamos dalys. Įmontuokite tik nepriekaištingos būklės dalis.
- ▶ Taip pat laikykitės įrenginio komponentų, priedų ir atsarginių dalių galiojančių instrukcijų.
- ▶ Prieš pradėdami bet kokius darbus: atjunkite įrenginio visų fazių srovę.
- ▶ Nemontuokite gaminio drėgnose patalpose.
- ▶ Montavimo vieta turi būti ne aukščiau kaip 2000 m virš jūros lygio.
- ▶ Laikykitės kitų saugos reikalavimų, pateiktų vidinių blokų techninėje dokumentacijoje.

2 Duomenys apie gaminį

Tinklų sietuvas užtikrina, kad, naudojantis Bosch HomeCom Easy programa, išmaniuoju telefonu būtų galima labai paprastai valdyti svarbiausias vidinio bloko funkcijas.

Vidinio bloko nuotolinio valdymo pultą galite naudoti ir toliau.

Tinklų sietuvą galima įmontuoti šiuose vidiniuose blokuose:

- Climate 3000i
- Climate 5000i
- Climate 6000i
- Climate Line 5000i
- Climate 5000i U/L (4C)

Naudojant montavimo priedu G 10 CLC tinklų sietuvą galima naudoti kartu su šiais vidiniais blokais:

- Climate 5000i U/L (4CC, D, CF)

2.1 Supaprastinta ES atitikties deklaracija, susijusi radijo ryšio įranga

Bosch Thermotechnik GmbH patvirtina, kad šioje instrukcijoje aprašytas gaminys G 10 CL-1 su radijo ryšio įranga atitinka 2014/53/ES direktyvos reikalavimus.

Visas ES atitikties deklaracijos tekstas pateiktas internete: www.junkers.lt.

2.2 Tiekiamas komplektas

1 pav.:

[1] Tinklų sietuvas
[2] Gaminio dokumentacijos rinkinys
[3] QR kodas su prisijungimo duomenimis

2.3 Būtinos techninės sąlygos

Operacinė sistema	• Android[1)] • IOS[1)]
Maršruto parinktuvas	Standartinis maršruto parinktuvas su 2.4 GHz signalu
WLANStandart.	IEEE 802.11b/g/n

1) Tikslesni duomenys apie šią versiją pateikti "App Store".

Lent. 11

2.4 Techniniai duomenys

	Vienetai	Vertė
U	V_{DC}	5
P_{maks}	W	2,5
f (RF)	GHz	2,4 (802.11 b/g/n) (P = maks. + 20 dBm)
T_{amb}	°C	–20 ... 50
BUS magistralė	–	UART
IP klasė	–	IP40

Lent. 12

3 Montavimas

PAVOJUS

Pavojus gyvybei dėl elektros srovės!

Palietus elektrines dalis, kuriomis teka elektros srovė, gali trenkti elektros smūgis.

- ▶ Prieš montuodami šį gaminį: nuo vidinio bloko atjunkite tinklo įtampą.
- ▶ Prieš pradėdami eksploatuoti: uždėkite elektronikos dangčius.

- ▶ Vidiniame bloke sumontuokite tinklų sietuvą (→ nuo 2 iki 17pav.).

-arba-

- ▶ Climate 5000i U/L (4CC, D, CF)atveju: tinklų sietuvą prijunkite, naudodami montavimo priedus (→ pav 18 = montavimo priedų techninė dokumentacija G 10 CLC).

Tiekimo komplekte Climate 5000i U/L (4C) tipo vidiniai blokai (→ nuo 12 iki 17pav.) turi tinklų sietuvą-laikiklį (H) ir jungiamąjį laidą (G). Montavimo priedai G 10 CLC yra nereikalingi.

- ▶ QR kodą ir prijungimo duomenis kruopščiai saugokite. Tam QR kodą priklijuokite ant vidinio bloko arba, jei reikia, ant naudojimo instrukcijos (→ pav 19).
- ▶ Parsisiųskite programą ir prijunkite.

4 Paleidimas eksploatuoti

4.1 Programos parsisiuntimas

Programą Bosch HomeCom Easy "iOS" įrenginiams galima parsisiųsti iš "Apple App Store", o "Android" įrenginiams iš "Google Play Store". Norėdami naudotis funkcijų ir saugos naujiniais, užtikrinkite, kad Jūsų išmaniajame telefone visada būtų yra įdiegta naujausios versijos programa.

- ▶ Nuskenuokite QR kodą (→ 20 pav.).

4.2 Programos sujungimas

Būtinos sąlygos:

- Vidiniame bloke arba montavimo prieduose yra sumontuotas ir prijungtas tinklų sietuvas.
- WLANstiprumo signalo pakanka ryšiui su internetu užmegzti. Esant per silpnam signalui, naudokite WLANkartotuvą.
- Paruoškite nuotolinio valdymo pultą (su WLANmygtuku).

▶ Bosch HomeCom Easy programą atsisiųskite ir ją paleiskite (→ 21pav.). Naudojant pirmą kartą, programa žingsnis po žingsnio praves per prisijungimo procesą.

5 Trikčių šalinimas

Problema	Būsen.	Šalinimas
Vidinio bloko valdyti programa negalima.	Tinklų sietuvas "online" režime (prijungtas)	Patikrinkite nustatymus programoje.
	Tinklų sietuvas "offline" režime (atjungtas)	→ Tinklų sietuvas lieka "offline" režime (atjungtas).
Tinklų sietuvas lieka "offline" režime (atjungtas).	Vidiniame bloke rodomas WLANsimbolis.	Patikrinkite maršruto parinktuvo interneto ryšį.
	Vidiniame bloke nerodomas WLANsimbolis.	▶ Patikrinkite maršruto parinktuvo saugos nustatymus. ▶ Patikrinkite, ar tinklų sietuvas rodo maršruto parinktuvo konfigūraciją. ▶ Priartinkite maršruto parinktuvą arba naudokite WLANkartotuvą.

Problema	Būsen.	Šalinimas
"Pairing"(sujungimas) su išmaniuoju telefonu nereikalingas.	Išmanusis telefonas nepalaikomas (pvz., "OnePlus 5T").	Naudokite kitą išmanųjį telefoną.
	Išmanusis telefonas palaikomas, tačiau išlieka problema sujungimo metu.	▶ Naudokite tinkamus prisijungimo duomenis. ▶ WLAN naudokite vietoje mobiliųjų duomenų. ▶ Išaktyvinkite buvimo vietos nustatymo paslaugas.
	Išmanusis telefonas palaikomas, tačiau maršruto parinktuvas nerastas.	▶ Priartinkite maršruto parinktuvą arba naudokite WLANkartotuvą. ▶ Maršruto parinktuvo signalo stiprį nustatykite 2,4 GHz.
Prievado peradresavimas	Prievado peradresavimo funkcija maršruto parinktuve neveikia.	Nustatykite 5222, 443 arba 80 prievadą.
Prijungtas neteisingas maršruto parinktuvas.	Reikia prijungti kitą maršruto parinktuvą.	Išjunkite maršruto parinktuvą arba atlikite nustatymų atstatą programoje.

Lent. 13

6 Aplinkosauga ir utilizavimas

Aplinkosauga yra Bosch grupės veiklos prioritetas.
Mums vienodai svarbu gaminių kokybė, ekonomiškumas ir aplinkosauga. Todėl griežtai laikomės su aplinkosauga susijusių įstatymų bei teisės aktų.
Siekdami apsaugoti aplinką ir atsižvelgdami į ekonomiškumo kriterijus, gamybai taikome geriausius procesus, techniką bei medžiagas.

Pakuotė

Mes dalyvaujame šalyse vykdomose pakuočių utilizavimo programose, užtikrinančiose optimalų perdirbimą.
Visos pakuotės medžiagos yra nekenksmingos aplinkai ir jas galima perdirbti.

Naudoti elektriniai ir elektroniniai prietaisai



Šis simbolis reiškia, kad gaminį draudžiama šalinti kartu su kitomis atliekomis; jį tolimesniam apdorojimui, surinkimui, utilizacijai ir šalinimui privaloma pristatyti į atliekų surinkimo punktą.

Šis simbolis galioja šalims, kuriose privaloma laikytis elektronikos laužo direktyvų, pvz., "Europos direktyvos 2012/19/EB dėl elektros ir elektroninės įrangos atliekų". Šios direktyvos apibrėžia ribines sąlygas, kurios galioja elektroninės įrangos grąžinimui ir utilizavimui atskirose šalyse.

Kadangi elektroniniuose prietaisuose gali būti kenksmingų medžiagų, siekiant kaip galima sumažinti galimą žalingą poveikį aplinkai ir pavojus žmonių sveikatai, juos reikia atsakingai utilizuoti. Be to, elektroninio laužo utilizavimas padeda tausoti gamtos išteklius.

Dėl išsamesnės informacijos apie aplinkai nekenksmingą elektros ir elektroninių atliekų šalinimą prašome kreiptis į atsakingas vietines įstaigas, į savo atliekų šalinimo įmonę arba į prekybos atstovą, iš kurio nusipirkote šį gaminį.

Daugiau informacijos rasite čia:
www.weee.bosch-thermotechnology.com/

7 Duomenų apsaugos pranešimas

Norint šiuo produktu vykdyti šildymo sistemos / ventiliacinės sistemos nuotolinę kontrolę ir nuotolinį valdymą, reikia prijungti prie interneto. Prijungus prie interneto, šis produktas automatiškai užmezga ryšį su serveriu. Tokiu atveju prisijungimo duomenys, ypač IP adresas, perduodami automatiškai ir juos tvarko Bosch "Thermotechnik". Apdorojimą galima nustatyti atkuriant šio produkto gamyklinius nustatymus. Daugiau nuorodų apie duomenų apdorojimą rasite toliau pateiktuose Privatumo pranešimuose.

Mes, įmonė **Robert Bosch UAB, Ateities plentas 79A., LT 52104 Kaunas, Lietuva**, apdorojame informaciją apie gaminius ir jų įmontavimą, techninius ir prijungimo duomenis, ryšių duomenis, produktų registravimo ir klientų istorijos duomenis, kad galėtume užtikrinti produkto funkcionalumą (BDAR 6 (1) str. 1 (b) dalis), siekiant įvykdyti mūsų pareigą stebėti gaminį ir užtikrinti gaminio saugą ir saugumą (BDAR 6 (1) str. 1 (f) dalis), apsaugoti mūsų teises, susijusias su garantijos ir produktų registravimo klausimais (BDAR 6 (1) str. 1 (f) dalis) ir analizuoti mūsų produktų platinimą bei teikti individualią informaciją ir pasiūlymus, susijusius su produktu (BDAR 6 (1) str. 1 (f) dalis). Norėdami teikti tokias paslaugas, kaip pardavimo ir rinkodaros paslaugos, sutarčių valdymas, mokėjimų tvarkymas, programavimas, duomenų laikymas ir karštosios linijos paslaugos, mes galime pavesti ir perduoti duomenis išorės paslaugų teikėjams ir (arba) su "Bosch" susijusioms įmonėms. Kai kuriais atvejais, bet tik tuo atveju, jei užtikrinama tinkama duomenų apsauga, asmens duomenys gali būti perduoti gavėjams, esantiems už Europos ekonominės erdvės ribų. Papildoma informacija pateikiama atskiru prašymu. Galite susisiekti su mūsų duomenų apsaugos pareigūnu: Data Protection Officer, Information Security and Privacy (C/ISP), Robert Bosch GmbH, Postfach 30 02 20, 70442 Stuttgart, VOKIETIJA.

Jūs bet kuriuo metu galite nesutikti su savo asmens duomenų tvarkymu pagal BDAR 6 (1) str. 1 (f) dalį, dėl priežasčių, susijusių su jūsų konkrečia situacija arba tiesioginės rinkodaros tikslais. Norėdami pasinaudoti savo teisėmis, prašom susisiekti su mumis adresu **DPO@bosch.com**. Norėdami gauti daugiau informacijos, vadovaukitės QR kodu.

Satura rādītājs

1 Vispārīgi drošības norādījumi 36

2 Izstrādājuma apraksts 36

2.1 Vienkāršota ES atbilstības deklarācija radioiekārtām 36

2.2 Piegādes komplekts 37

2.3 Tehniskie priekšnoteikumi 37

2.4 Tehniskie dati 37

3 Instalācija 38

4 Ekspluatācijas uzsākšana 38

4.1 Lietotnes lejuplādēšana 38

4.2 Lietotnes savienošana 39

5 Kļūmju novēršana 39

6 Apkārtējās vides aizsardzība un utilizācija 41

7 Paziņojums par datu aizsardzību 42

1 Vispārīgi drošības norādījumi

⚠ Drošības norādījumi

Instalācija/montāža jāveic darbu veikšanai sertificētam speciālistam, ievērojot spēkā esošos noteikumus. Noteikumu neievērošana var radīt mantiskos bojājumus un/vai traumas, kā arī nāvējošas traumas.

- ▶ Pārbaudiet, vai piegādes komplekts nav bojāts. Montāžai lietojiet tikai nevainojamā stāvoklī esošus komponentus.
- ▶ Ievērojiet iekārtas komponentu, piederumu un rezerves daļu instrukcijas.
- ▶ Pirms jebkādu darbu uzsākšanas: izslēdziet iekārtas strāvas padevi visiem poliem.
- ▶ Neinstalējiet ierīci mitrās telpās.
- ▶ Uzstādīšanas vieta nedrīkst būt augstāka par 2000 m virs jūras līmeņa.
- ▶ Ievērojiet drošības norādījumus iekšējo bloku tehniskajā dokumentācijā.

2 Izstrādājuma apraksts

Vārteja ļauj svarīgākās iekšējā bloka funkcijas vadīt ar viedtālruni, izmantojot lietotni Bosch HomeCom Easy.

Tāpat varat turpināt lietot iekšējā bloka tālvadību.

Vārteja var būt uzstādīta šādos iekšējos blokos:

- Climate 3000i
- Climate 5000i
- Climate 6000i
- Climate Line 5000i
- Climate 5000i U/L (4C)

Kopā ar pieslēgšanas piederumu G 10 CLC vārteja ir saderīga ar šādiem iekšējiem blokiem:

- Climate 5000i U/L (4CC, D, CF)

2.1 Vienkāršota ES atbilstības deklarācija radioiekārtām

Ar šo Bosch Thermotechnik GmbH apliecina, ka šajā instrukcijā aprakstītais izstrādājums G 10 CL-1 ar radiotehniku atbilst Direktīvas 2014/53/ES prasībām.

ES atbilstības deklarācijas pilns teksts pieejams internetā: www.junkers.lv.

2.2 Piegādes komplekts

1. att.:

[1] Vārteja
[2] Produkta dokumentācijas komplekts
[3] QR kods ar savienojuma datiem

2.3 Tehniskie priekšnoteikumi

Operētājsistēma	• Android[1)] • IOS[1)]
Maršrutētājs	Tirdzniecībā esošs maršrutētājs ar 2,4 GHz signālu
WLAN standarts	IEEE 802.11b/g/n

1) Precīzus datus par versiju skatiet lietotņu veikalā.

Tab. 14

2.4 Tehniskie dati

	Mērvienība	Vērtība
U	V_{DC}	5
$P_{maks.}$	W	2,5
f (RF)	GHz	2,4 (802.11 b/g/n) (P = maks. + 20 dBm)
T_{amb}	°C	–20 ... 50
BUS	–	UART
IP-class	–	IP40

Tab. 15

3 Instalācija

BĪSTAMI

Elektriskā strāva rada draudus dzīvībai!

Pieskaroties elektriskām daļām, kuras atrodas zem spriegums, var gūt strāvas triecienu.

- ▶ Pirms šīs ierīces instalācijas: atvienojiet iekšējo bloku no tīkla sprieguma.
- ▶ Pirms ekspluatācijas uzsākšanas: uzlieciet atpakaļ elektronikas korpusa pārsegus.

- ▶ Vārteju iemontējiet iekšējā blokā (→ no 2. att. līdz 17. att.).

-vai-

- ▶ Ar Climate 5000i U/L (4CC, D, CF): vārteju pieslēdziet, izmantojot pieslēgšanas piederumu (→ 18. att. = pieslēgšanas piederuma tehniskā dokumentācija G 10 CLC).

Modeļa Climate 5000i U/L (4C) iekšējiem blokiem (→ no 12. att. līdz 17. att.) piegādes komplektā ir vārtejas turētājs (H) un savienotājkabelis (G). Pieslēgšanas piederums G 10 CLC nav nepieciešams.

- ▶ QR kodu ar savienojuma datiem uzglabājiet drošā vietā. Šim nolūkam QR kodu uzlīmējiet uz iekšējā bloka vai vajadzības gadījumā uz lietošanas instrukcijas (→ 19. att.).
- ▶ Lejupielādējiet lietotni un savienojiet lietotni.

4 Ekspluatācijas uzsākšana

4.1 Lietotnes lejuplādēšana

Lietotni Bosch HomeCom Easy var lejuplādēt "Apple App Store" viedtālruņiem ar iOS, kā arī "Google Play Store" viedtālruņiem ar Android. Pārliecinieties, ka jūsu

viedtālrunī vienmēr ir instalēta jaunākā versija, lai varētu izmantot visas iespējas, ko nodrošina funkciju un drošības atjauninājumi.

▶ Noskenējiet QR kodu (→ 20. att.).

4.2 Lietotnes savienošana

Nosacījumi:

- Vārteja ir instalēta iekšējā blokā vai pieslēgšanas piederumā un pieslēgta.
- WLAN signāla intensitāte ir pietiekama, lai izveidotu savienojumu ar internetu. Ja signāls ir pārāk vājš, izmantojiet WLAN retranslatoru.
- Sagatavojiet tālvadību (ar WLAN taustiņu).

▶ Lejupielādējiet un palaidiet Bosch lietotni HomeCom Easy (→ 21. att.). Pirmo reizi sākot lietot, lietotne pakāpeniski izpilda savienošanas procesa darbības.

5 Kļūmju novēršana

Problēma	Statuss	Risinājums
Iekšējo bloku nav iespējams vadīt ar lietotni.	Vārteja tiešsaistē	Pārbaudiet iestatījumus lietotnē.
	Vārteja bezsaistē	→ Vārteja paliek bezsaistē.
Vārteja paliek bezsaistē.	Iekšējais bloks rāda WLAN simbolu.	Pārbaudiet maršrutētāja interneta savienojumu.
	Iekšējais bloks nerāda WLAN simbolu.	▶ Pārbaudiet maršrutētāja drošības iestatījumus. ▶ Pārbaudiet, vai maršrutētāja konfigurācija rāda vārteju. ▶ Pārvietojiet maršrutētāju tuvāk vai izmantojiet WLAN retranslatoru.

Problēma	Statuss	Risinājums
Sapārošana ar viedtālruni neveiksmīga.	Viedtālrunis netiek atbalstīts (piem., OnePlus 5T).	Izmantojiet citu viedtālruni.
	Viedtālrunis tiek atbalstīts, bet problēma ar savienojumu.	▶ Izmantojiet pareizus pieteikšanās datus. ▶ Mobilo datu vietā izmantojiet WLAN. ▶ Deaktivizējiet atrašanās vietas pakalpojumus.
	Viedtālrunis tiek atbalstīts, bet maršrutētājs nav atrasts.	▶ Pārvietojiet maršrutētāju tuvāk vai izmantojiet WLAN retranslatoru. ▶ Maršrutētāja signāla frekvenci iestatiet uz 2,4 GHz.
Porta nosūtīšana	Porta nosūtīšana maršrutētājam nedarbojas.	Iestatiet portu 5222, 443 vai 80.
Savienots nepareizais maršrutētājs.	Jāsavieno cits maršrutētājs.	Izslēdziet maršrutētāju vai atiestatiet iestatījumus lietotnē.

Tab. 16

6 Apkārtējās vides aizsardzība un utilizācija

Vides aizsardzība ir Bosch grupas uzņēmējdarbības pamatprincips.
Mūsu izstrādājumu kvalitāte, ekonomiskums un apkārtējās vides aizsardzība mums ir vienlīdz svarīgi mērķi. Mēs stingri ievērojam apkārtējās vides aizsardzības likumdošanu un prasības.
Apkārtējās vides aizsardzībai mēs, ievērojot ekonomiskos mērķus, izmantojam vislabāko tehniku un materiālus.

Iepakojums

Mēs piedalāmies iesaiņojamo materiālu otrreizējās izmantošanas sistēmas izstrādē, lai nodrošinātu to optimālu pārstrādi.
Visi izmantotie iepakojuma materiāli ir videi draudzīgi un otrreiz pārstrādājami.

Nolietotās elektriskās un elektroniskās ierīces



Šis simbols nozīmē, ka produktu nedrīkst apglabāt kopā ar citiem atkritumiem, bet gan jānogādā atkritumu savākšanas punktos apstrādei, savākšanai, pārstrādei un apglabāšanai.

Simbols attiecas uz valstīm, kurās ir spēkā elektronisko iekārtu atkritumu noteikumi, piemēram, "Eiropas Direktīva 2012/19/EK par elektrisko un elektronisko iekārtu atkritumiem". Šajos noteikumos izklāstīti pamatnosacījumi, kas katrā valstī piemērojami elektronisko iekārtu atkritumu atgriešanai un pārstrādei.

Tā kā elektroniskajās ierīcēs var būt bīstamas vielas, tās ir jāpārstrādā atbildīgi, lai samazinātu iespējamo kaitējumu videi un cilvēku veselības apdraudējumu. Turklāt elektronisko atkritumu pārstrāde veicina dabas resursu saglabāšanu.

Lai iegūtu papildu informāciju par elektrisko un elektronisko iekārtu atkritumu apglabāšanu videi nekaitīgā veidā, sazinieties ar vietējām varas iestādēm, atkritumu apglabāšanas uzņēmumu vai tirgotāju, no kura jūs iegādājāties produktu.

Papildu informāciju var sameklēt šeit:
www.weee.bosch-thermotechnology.com/

7 Paziņojums par datu aizsardzību

Lai ar šo produktu būtu iespējama apkures/ventilācijas sistēmas attālināta novērošana un tālvadība, nepieciešams interneta pieslēgums. Pēc savienošanas ar internetu šis produkts automātiski izveido savienojumu ar serveri. Savienojuma dati, jo īpaši IP adrese, tiek nosūtīti automātiski, un tos apstrādā Bosch Thermotechnik GmbH. Apstrādi var atiestatīt uz šī produkta rūpnīcas ieregulējumiem. Papildu norādījumi par datu apstrādi atrodami tālāk dotajos norādījumos par datu aizsardzību un internetā.

Mēs, **Robert Bosch SIA, Gāzes apkures iekārtas, Mūkusalas str. 101, LV-1004, Rīga, Latvija**. apstrādājam informāciju par produktu un instalāciju, tehniskos un savienojuma datus, sakaru datus, produkta reģistrācijas un klienta vēstures datus, lai nodrošinātu produkta funkcionalitāti (saskaņā ar VDAR 6. (1) panta 1. (b) punktu), lai izpildītu mūsu pienākumus attiecībā uz produkta pārraudzību, kā arī produkta drošības un aizsardzības nolūkos (saskaņā ar VDAR 6. (1) panta 1. (f) punktu), lai aizsargātu mūsu tiesības saistībā ar garantiju un produkta reģistrācijas jautājumiem (saskaņā ar VDAR 6. (1) panta 1. (f) punktu) un lai analizētu mūsu produktu izplatīšanu un nodrošinātu individualizētu informāciju un piedāvājumus saistībā ar produktu (saskaņā ar VDAR 6. (1) panta 1. (f) punktu). Lai nodrošinātu tādus pakalpojumus kā, piemēram, pārdošanas un mārketinga pakalpojumus, līgumu pārvaldību, maksājumu apstrādi, programmēšanu, datu viesošanu un palīdzības dienesta pakalpojumus, mums ir tiesības nodot un pārsūtīt datus ārējiem pakalpojumu sniedzējiem un/vai ar Bosch saistītiem uzņēmumiem. Reizēm, bet vienīgi gadījumos, ja tiek nodrošināta atbilstoša datu aizsardzība, personas dati var tikt nodoti personām, kas atrodas ārpus Eiropas Ekonomikas zonas. Papildu informācija tiek sniegta pēc pieprasījuma. Ar mūsu Datu aizsardzības speciālistu varat sazināties šeit: Data Protection Officer, Information Security and Privacy (C/ISP), Robert Bosch GmbH, Postfach 30 02 20, 70442 Stuttgart, GERMANY (Vācija).

Jums ir tiesības jebkurā laikā iebilst pret savu personas datu apstrādi saskaņā ar VDAR 6. (1) panta 1. (f) punktu, pamatojoties uz savu konkrēto situāciju vai tiešā mārketinga nolūkos. Lai izmantotu savas tiesības, lūdzu, sazinieties ar mums pa e-pasta adresi **DPO@bosch.com**. Lai noskaidrotu papildinformāciju, lūdzu, izmantojiet QR kodu.

Innholdsfortegnelse

1 Generelle sikkerhetsinstrukser 44

2 Opplysninger om produktet 44
2.1 Forenklet EU-konformitetserklæring for radioanlegg 44
2.2 Leveringsomfang 45
2.3 Tekniske vilkår 45
2.4 Tekniske spesifikasjoner 45

3 Installation 46

4 Igangkjøring 46
4.1 Last ned appen 46
4.2 Koble til appen 47

5 Feilretting 47

6 Miljøvern og kassering 48

7 Retningslinjer for personvern 49

1 Generelle sikkerhetsinstrukser

⚠ Sikkerhetsinstruksjoner

Installasjon/montasje skal gjennomføres av autoriserte fagkyndige, og installasjonsanvisningen samt gjeldende forskrifter skal følges. Feilbetjening kan føre til materielle skader og/eller personskader med fare for tap av liv.

- ▶ Kontroller at leveransen er intakt. Kun intakte komponenter skal monteres.
- ▶ Vær oppmerksom på bruksanvisninger for anleggskomponenter, tilbehør og reservedeler.
- ▶ Før arbeid utføres: Koble anlegget helt fra strømforsyningen.
- ▶ Produktet skal ikke installeres i våtrom.
- ▶ Installasjonsstedet må ikke være høyere enn 2000 m over havet.
- ▶ Følg de andre sikkerhetsmerknadene i den tekniske dokumentasjonen for de innvendige enhetene.

2 Opplysninger om produktet

Gateway gjør det mulig for deg å enkelt styre de viktigste funksjonene til en innvendig enhet med appen Bosch HomeCom Easy via smarttelefonen.

Fjernbetjeningen til den innvendige enheten kan du fremdeles benytte.

Gateway kan integreres i følgende innvendige enheter:

- Climate 3000i
- Climate 5000i
- Climate 6000i
- Climate Line 5000i
- Climate 5000i U/L (4C)

Gateway er kompatibel med disse innvendige enhetene i kombinasjon med tilkoblingstilbehøret G 10 CLC:

- Climate 5000i U/L (4CC, D, CF)

2.1 Forenklet EU-konformitetserklæring for radioanlegg

Herved erklærer Bosch Thermotechnik GmbH at produktet som er beskrevet i denne anvisningen, G 10 CL-1 med radioteknologi, samsvarer med direktiv 2014/53/EU.

Den fullstendige teksten for EU-konformitetserklæringen er tilgjengelig på internett: www.bosch-thermotechnology.com.

2.2 Leveringsomfang

Figur 1:

[1] Gateway
[2] Dokumentsett med produktdokumentasjon
[3] QR-Code med tilkoblingsdata

2.3 Tekniske vilkår

Operativsystem	• Android[1)] • IOS[1)]
Ruter	Vanlig router med 2.4 GHz signal
WLAN-standard	IEEE 802.11b/g/n

1) Se App Store for mer informasjon om versjonen.

Tab. 17

2.4 Tekniske spesifikasjoner

	Enhet	Verdi
U	V_{DC}	5
$Lydeffekt_{maks}$	W	2,5
f (RF)	GHz	2,4 (802.11 b/g/n) (Lydeffekt = maks. + 20 dBm)
T_{amb}	°C	–20 ... 50
BUS	–	UART
IP-class	–	IP40

Tab. 18

3 Installation

FARE

Livsfare på grunn av elektrisk strøm!

Berøring av elektriske deler som står under spenning kan føre til strømstøt.

- ▶ Før produktet installeres: koble ut nettspenningen på den innvendige enheten.
- ▶ Før igangkjøring: Monter dekslene til elektronikken.

- ▶ Monter Gateway i den innvendige enheten (→ figur 2 til 17).

-eller-

- ▶ Ved Climate 5000i U/L (4CC, D, CF): Koble til Gateway via tilkoblingstilbehøret (→figur 18 = tilkoblingstilbehørets tekniske dokumentasjon G 10 CLC).

Innvendig enhet av typen Climate 5000i U/L (4C) (→ figur 12 til 17) leveres med en Gateway-holder (H) og en koblingsledning (G). Tilkoblingstilbehøret G 10 CLC er ikke nødvendig.

- ▶ Oppbevar QR-Coden trygt sammen med tilkoblingsopplysningene. Klistre her QR-Coden på den innvendige enheten eller eventuelt på bruksanvisningen (→ figur 19).
- ▶ Last ned og koble til appen.

4 Igangkjøring

4.1 Last ned appen

Appen Bosch HomeCom Easy kan lastes ned i Apple App Store for iOS samt i Google Play Store for Android. Påse at du alltid har den nyeste versjonen installert på din smarttelefon, slik at du kan dra nytte av funksjons- og sikkerhetsoppdateringer.

- ▶ Skanne QR-Code (→ bilde 20).

4.2 Koble til appen

Forutsetninger:

- Gateway er installert i den innvendige enheten eller tilkoblingstilbehøret og koblet til.
- WLAN-signalstyrken er tilstrekkelig for tilkobling til Internett. Bruk en WLAN-forsterker hvis signalet er for svakt.
- Hold fjernbetjeningen klar (med WLAN-tast).

▶ Last ned og start Bosch HomeCom Easy-appen (→ figur 21).
Ved første bruk vil appen føre deg trinn for trinn gjennom forbindelsesprosessen.

5 Feilretting

Problem	Status	Løsning
Den innvendige enheten kan ikke styres via appen.	Gateway er tilkoblet	Kontroller innstillingene i appen.
	Gateway er ikke tilkoblet	→ Gateway forblir ikke tilkoblet.
Gateway forblir ikke tilkoblet.	Den innvendige enheten viser et WLAN-symbol.	Kontroller ruterens Internett-tilkobling.
	Den innvendige enheten viser ikke et WLAN-symbol.	▶ Kontroller ruterens sikkerhetsinnstillinger. ▶ Kontroller om ruterens konfigurasjon viser Gateway. ▶ Reduser avstanden til ruteren eller bruk en WLAN-forsterker.

Problem	Status	Løsning
Sammenkobling med smarttelefon mislyktes.	Smarttelefonen støttes ikke (f.eks. OnePlus 5T).	Bruk en annen smarttelefon.
	Smarttelefonen støttes, men det oppstår et problem under tilkobling.	▶ Bruk korrekte påloggingsdata. ▶ Bruk WLAN i stedet for mobildata. ▶ Deaktiver plasseringstjenester.
	Smarttelefonen støttes, men det er ikke mulig å finne ruteren.	▶ Reduser avstanden til ruteren eller bruk en WLAN-forsterker. ▶ Still inn ruterens signalfrekvens på 2,4 GHz.
Port-ruting	Port-ruting fungerer ikke på ruteren.	Angi port 5222, 443 eller 80.
Feil ruter er koblet til.	En annen ruter skal kobles til.	Slå av ruteren eller tilbakestill innstillingene i appen.

Tab. 19

6 Miljøvern og kassering

Miljøvern er et grunnleggende bedriftsprinsipp for Bosch-gruppen.
For oss er produktenes kvalitet, driftsøkonomi og miljøvern likestilte målsetninger.
Lover og forskrifter angående miljøvern overholdes konsekvent.
Med hensyn til økonomiske aspekter tar vi i bruk best mulig teknikk og materiale for å beskytte miljøet.

Emballasje

Når det gjelder emballasje samarbeider vi med de spesifikke gjenvinningssystemene i de forskjellige landene som garanterer optimal gjenvinning.
Alle emballasjematerialer som brukes, er miljøvennlige og kan gjenvinnes.

Elektrisk og elektronisk avfall



Dette symbolet betyr at produktet ikke skal kastes sammen med annet avfall, men må leveres til behandling, innsamling, resirkulering og kassering på innsamlingspunkter for avfall.

Symbolet gjelder for land med forskrifter for elektronisk avfall, f.eks. "Europeisk direktiv 2012/19/EF om avfall fra elektrisk og elektronisk utstyr". Denne forskriften definerer de generelle forholdene som gjelder retur og resirkulering av gamle elektroniske enheter i de enkelte landene.

Siden elektroniske apparater kan inneholde farlige stoffer, må de resirkuleres på en forsvarlig måte for å minimere mulige miljøskader og fare for menneskers helse. Gjenvinning av elektronisk avfall bidrar også til å bevare naturressursene.

For mer informasjon om miljøvennlig avhending av elektrisk og elektronisk utstyr kan du kontakte de ansvarlige lokale myndighetene, avfallsselskapet ditt eller forhandleren der du kjøpte produktet.

Mer informasjon finner du her:
www.weee.bosch-thermotechnology.com/

7 Retningslinjer for personvern

En Internett-tilkobling er påkrevd for å fjernovervåke og fjernstyre et varme-/ventilasjonssystem med dette produktet. Dette produktet kobler automatisk til en server når det er koblet til Internett. Tilkoblingsdataene, spesielt IP-adressen, overføres automatisk og behandles av Bosch Thermotechnik Gmbh. Behandlingen kan justeres ved å tilbakestille dette produktet til grunninnstillingene/fabrikkinnstillingene. Ytterligere instrukser til databehandlingen finnes i de medfølgende databeskyttelsesinstruksene og på Internett.

Innehållsförteckning

1 Allmänna säkerhetsanvisningar 51

2 Uppgifter om produkten 51

2.1 Förenklad EU-konformitetsförklaring gällande radioutrustning 51

2.2 Ingående material 52

2.3 Tekniska förutsättningar 52

2.4 Tekniska data 52

3 Installation 53

4 Drifttagning 54

4.1 Ladda ner app 54

4.2 Anslut app 54

5 Åtgärda fel 55

6 Miljöskydd och avfallshantering 56

7 Dataskyddsanvisning 57

1 Allmänna säkerhetsanvisningar

⚠ Säkerhetsanvisningar

Installationen/monteringen måste utföras av en behörig yrkesperson enligt gällande föreskrifter. Om specifikationer inte följs kan det leda till skador på utrustning och/eller personskador och till och med livsfara.

- ▶ Kontrollera att leveransinnehållet är intakt. Installera endast felfria delar.
- ▶ Tillämpliga anvisningar för systemkomponenter, tillbehör och reservdelar ska också följas.
- ▶ Före alla arbeten ska anläggningen försättas i spänningsfritt tillstånd.
- ▶ Produkten får inte installeras i våtrum.
- ▶ Uppställningsrummet får inte vara högre än 2000 m över havsytan.
- ▶ Följ de ytterligare säkerhetsanvisningarna i den tekniska dokumentationen för inneenheten.

2 Uppgifter om produkten

Gatewayen gör det möjligt att styra de viktigaste funktionerna hos inneenheten med hjälp av BoschHomeCom Easy-appen med en smartphone.

Det går att fortsätta använda fjärrstyrningen för inneenheten.

Gatewayen kan monteras i följande inneenheter:

- Climate 3000i
- Climate 5000i
- Climate 6000i
- Climate Line 5000i
- Climate 5000i U/L (4C)

Tillsammans med anslutningstillbehöret G 10 CLC är gatewayen kompatibel med följande inneenheter:

- Climate 5000i U/L (4CC, D, CF)

2.1 Förenklad EU-konformitetsförklaring gällande radioutrustning

Härmed intygar Bosch Thermotechnik GmbH att produkten G 10 CL-1 med radioutrustning som beskrivs i denna handbok överensstämmer med direktiv 2014/53/EU.

EU-konformitetsförklaringen i sin helhet finns tillgänglig på nätet: www.bosch-climate.se.

2.2 Ingående material

Bild 1:

[1] Gateway
[2] Tryckt produktdokumentation
[3] QR-kod med förbindelseuppgifter

2.3 Tekniska förutsättningar

Operativsystem	• Android[1)] • IOS[1)]
Router	En vanlig router med 2,4 GHz signal
WLAN-standard	IEEE 802.11b/g/n

1) Mer information om versionen finns i App Store.

Tab. 20

2.4 Tekniska data

	Enhet	Värde
U	V_{DC}	5
P_{max}	W	2,5
f (RF)	GHz	2,4 (802.11 b/g/n) (P = max. + 20 dBm)
T_{amb}	°C	–20 ... 50
BUS	–	UART
IP-class	–	IP40

Tab. 21

3 Installation

FARA

Livsfara på grund av elektrisk ström!

Kontakt med elektriska, strömförande delar kan ge elektriska stötar.

- ▶ Före installation av denna produkt: Skilj inneenheten från nätspänningen.
- ▶ Före drifttagning: Sätt på alla skydd på elektroniken.

- ▶ Montera gateway i inneenheten: (→ bilderna 2 till 17).

-eller-

- ▶ Vid Climate 5000i U/L (4CC, D, CF): Anslut gatewayen via anslutningstillbehöret (→ bild 18 = teknisk dokumentation för anslutningstillbehöret G 10 CLC).

Inneenheter av typen Climate 5000i U/L (4C) (→ bilderna 12 till 17) levereras med en gatewayhållare (H) och en anslutningskabel (G). Anslutningstillbehöret G 10 CLC krävs ej.

- ▶ Förvara QR-koden med anslutningsuppgifterna på en säker plats. Sätt etiketten med QR-koden på inneenheten eller i bruksanvisningen (→ bild 19).
- ▶ Ladda ner appen och anslut den.

4 Drifttagning

4.1 Ladda ner app

Bosch HomeCom Easy- appen kan laddas ner i Apple App Store för iOS och i Google Play Store för Android. Säkerställ att du alltid har den senaste versionen installerad på din smartphone för att dra nytta av funktions- och säkerhetsuppdateringar.

▶ Läs av QR-kod (→ bild 20).

4.2 Anslut app

Förutsättningar:

- Gatewayen är installerad i inneenheten eller i anslutningstillbehöret och är ansluten.
- WLAN-signalstyrkan räcker till att upprätta en förbindelse med internet. Använd en WLAN-repeater om signalen är för svag.
- Ha fjärrstyrningen (med WLAN-knappen) redo.

▶ Ladda ner BoschHomeCom Easy-appen och starta (→ bild 21).
Vid den första användningen genomför appen förbindelseprocessen steg för steg.

5 Åtgärda fel

Problem	Status	Avhjälpning
Inneenheten kan inte styras via appen.	Gateway online	Kontrollera inställningarna i appen.
	Gateway offline	→ Gatewayen är offline.
Gatewayen är offline.	Inneenhet visar WLAN-symbolen.	Kontrollera routerns internetanslutning.
	Inneenheten visar ingen WLAN-symbol.	▶ Kontrollera routerns säkerhetsinställningar. ▶ Kontrollera om routerns konfiguration visar gatewayen. ▶ Sätt routern närmare eller använd en WLAN-repeater.
Parkopplingen med smartphone misslyckades.	Smartphonen stöds inte (t.ex. OnePlus 5T).	Använd en annan smartphone.
	Smartphonen stöds, men problem uppstod vid anslutning.	▶ Använd korrekt inloggningsuppgifter. ▶ Använd WLAN istället för mobil data. ▶ Deaktivera platstjänster.
	Smartphonen stöds, men routern hittades inte.	▶ Sätt routern närmare eller använd en WLAN-repeater. ▶ Ställ in routerns signalfrekvens på 2,4 GHz.

Problem	Status	Avhjälpning
Portvidarebefordran	Portvidarebefordran på routern fungerar inte.	Ställ in port 5222, 443 eller 80.
Fel router är ansluten.	En annan router ska anslutas.	Stäng av routern eller återställ inställningarna i appen.

Tab. 22

6 Miljöskydd och avfallshantering

Miljöskydd är en grundpelare för Bosch-koncernen.
Produktkvalitet, lönsamhet och miljöskydd är tre mål som alla är lika viktiga för oss.
Regler och föreskrifter som gäller miljöskydd följs strikt.
För att skydda vår natur använder vi, med hänsyn till lönsamhet, bästa möjliga teknik och material.

Förpackning

När det gäller förpackning är vi delaktiga i de landsspecifika sorteringssystem som garanterar optimal återvinning.
Alla förpackningsmaterial som används är miljövänliga och kan återvinnas.

Avfall som utgörs av eller innehåller elektrisk och elektronisk utrustning



Denna symbol betyder att produkten inte får avfallshanteras med annat avfall utan måste föras till avfallsinsamlingsställen för behandling, insamling, återvinning och avfallshantering.

Symbolen gäller för länder med föreskrifter om elektronikavfall, t.ex. "EU-direktiv 2012/19/EG om avfall som utgörs av eller innehåller elektrisk och elektronisk utrustning (WEEE)". Dessa föreskrifter fastställer ramvillkoren som gäller för retur och återvinning av uttjänt elektronikutrustning i de enskilda länderna.

Eftersom elektriska apparater kan innehålla farliga ämnen måste de återvinnas medvetet för att minimera möjliga miljöskador och risker för människans hälsa. Därutöver bidrar återvinning av elektroniskskrot till att spara på naturresurserna.

För ytterligare information om en miljövänlig avfallshantering av avfall som utgörs av eller innehåller elektrisk och elektronisk utrustning, vänd dig till ansvariga myndighe-

ter på plats, ditt avfallshanteringsföretag eller till den återförsäljare du har köpt produkten av.

Ytterligare information hittar du här:
www.weee.bosch-thermotechnology.com/

7 Dataskyddsanvisning

Det krävs en internetanslutning för att fjärrövervaka och fjärrstyra ett husvärme-/ventilationssystem med denna produkt. När internetanslutningen har upprättats ansluter produkten automatiskt till en server. IP-adress och andra anslutningsuppgifter överförs automatiskt och behandlas av Bosch Thermotechnik GmbH. Behandlingen kan justeras genom att återställa produkten till fabriksinställningarna. Mer information om databehandling hittar du i sekretesspolicyn nedan och på internet.



Vi, **Bosch Thermoteknik AB, Hjälmarydsvägen 8, 573 38 Tranås, Sverige**, behandlar produktinformation och monteringsanvisningar, tekniska data och anslutningsdata, kommunikationsdata, produktregistrering och historisk kunddata för att tillhandahålla produktfunktionalitet (art. 6 (1) paragraf 1 (b) GDPR), för att uppfylla vår plikt angående produktövervakning och för produktsäkerhet och säkerhetsskäl (art. 6 (1) paragraf 1 (f) GDPR) för att säkerställa våra rättigheter i anslutning till garanti- och produktregistreringsfrågor (art. 6 (1) paragraf 1 (f) GDPR) och analysera distributionen av våra produkter och för att tillhandahålla individanpassad information och erbjudanden relaterade till produkten (art. 6 (1) paragraf 1 (f) GDPR). För att tillhandahålla tjänster som sälj- och marknadsföringstjänster, kontrakthantering, hantering av betalningar, programmering, allmän datahantering samt hotline/support-tjänster kan vi hantera och överföra data till externa tjänsteleverantörer och/eller Bosch-anknutna företag. I vissa fall, men bara om tillräckligt dataskydd kan garanteras, kan persondata överföras till mottagare belägna utanför det Europeiska ekonomiska samarbetsområdet. Mer information kan erhållas på begäran. Du kan kontakta vår dataskyddsanvariga här: Data Protection Officer, Information Security and Privacy (C/ISP), Robert Bosch GmbH, Postfach 30 02 20, 70442 Stuttgart, TYSKLAND.

Du har rätt att invända mot hanteringen av dina personuppgifter baserat på art. 6 (1) paragraf 1 (f) GDPR på grunder som är relaterade till din specifika situation eller för direkta marknadsföringsändamål när som helst. För att utnyttja dina rättigheter kan

du kontakta oss på **privacy.ttse@bosch.com**. För mer information kan du använda QR-koden.

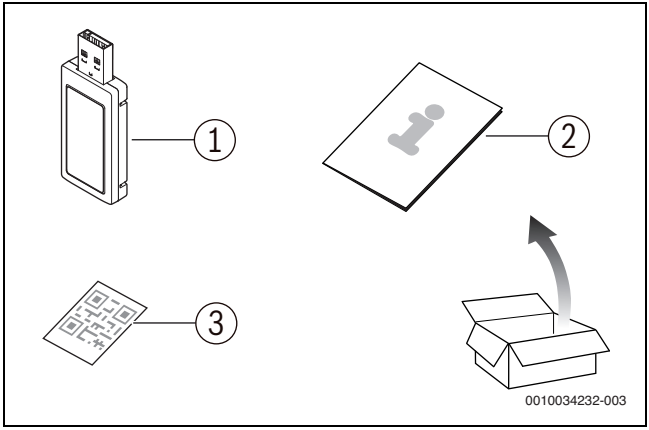

1

Climate 3000i Climate 5000i Climate Line 5000i	**A** **A**
Climate 6000i	**B** **B**
Climate 5000i U/L (4C)	**C** **C**
Climate 5000i U/L (4CC, D, CF) (G 10 CLC)	**D** **D**

23

A: Climate 3000i/Climate 5000i/Climate Line 5000i

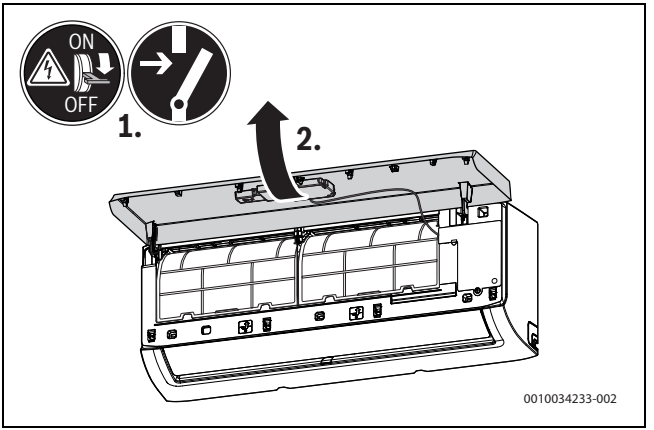

2 ***A***

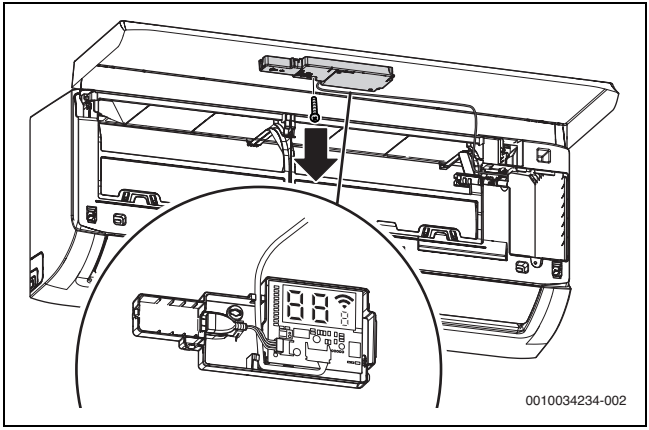

3 ***A***

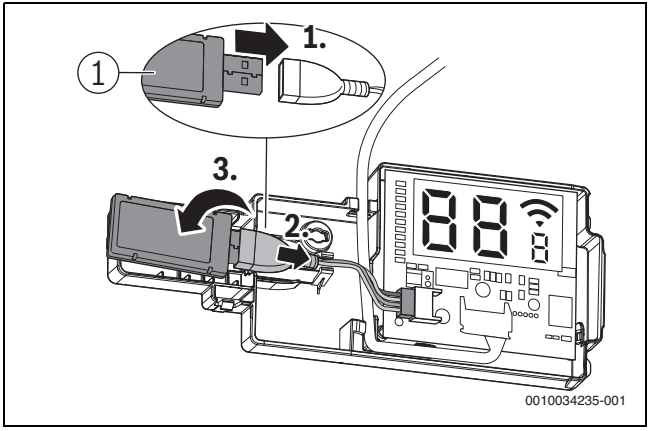

4 ***A***

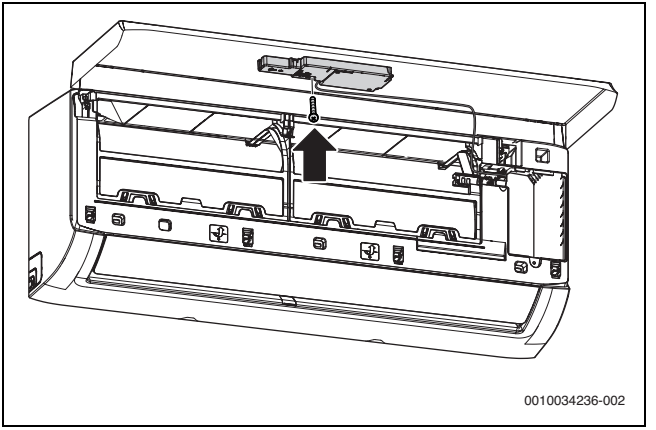

5 ***A***

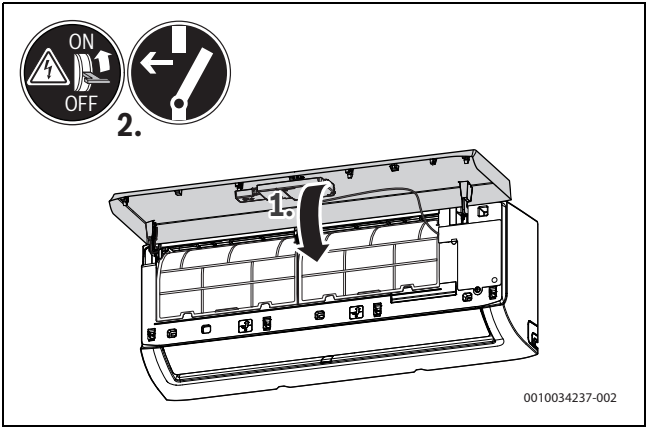

6 ***A***

B: Climate 6000i

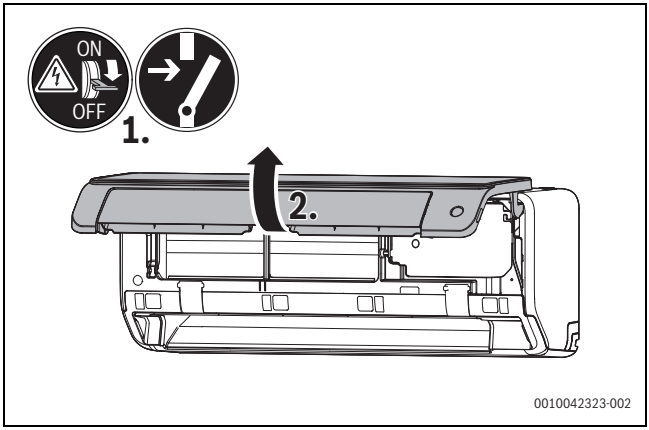

7 ***B***

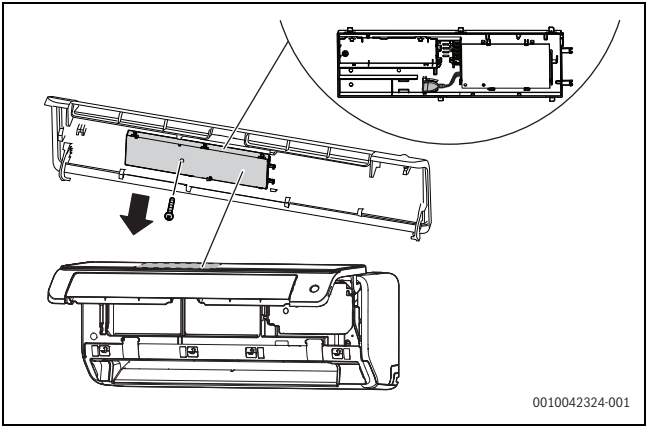

8 ***B***

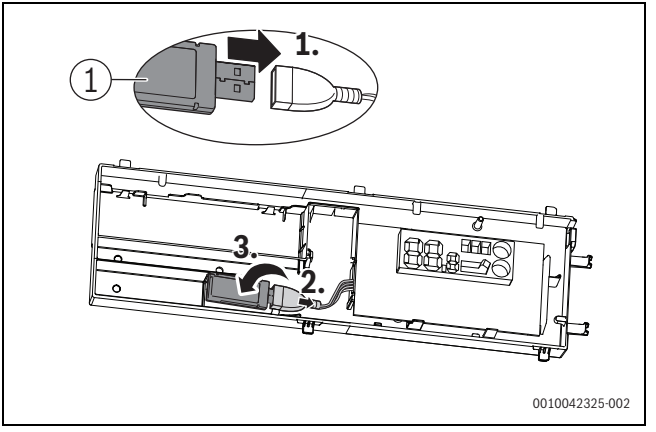

9 ***B***

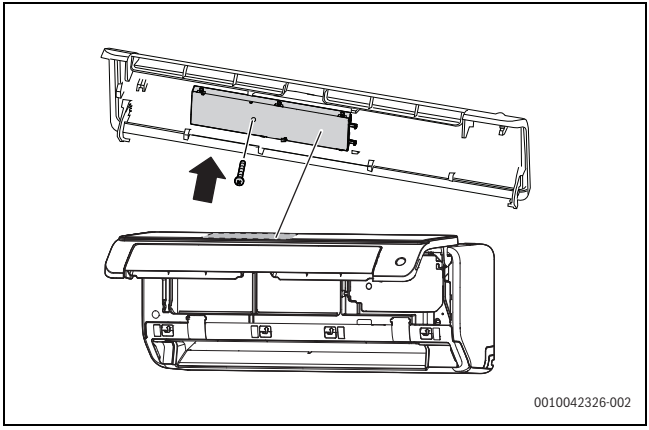

10 ***B***

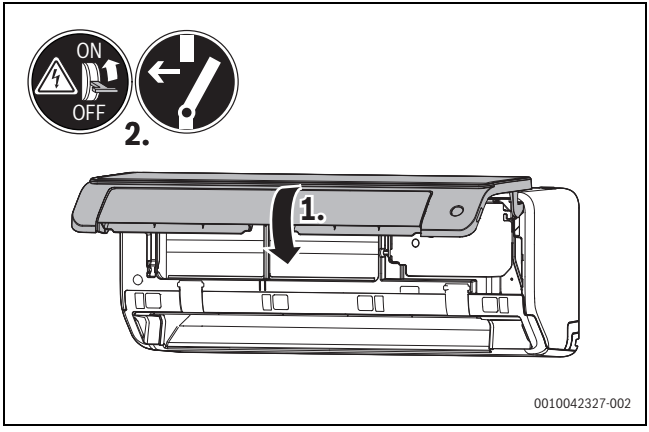

11 ***B***

C: Climate 5000i U/L (4C)

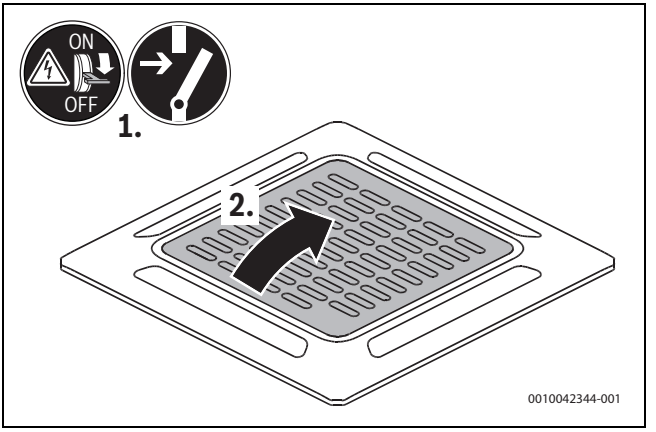

12 ***C***

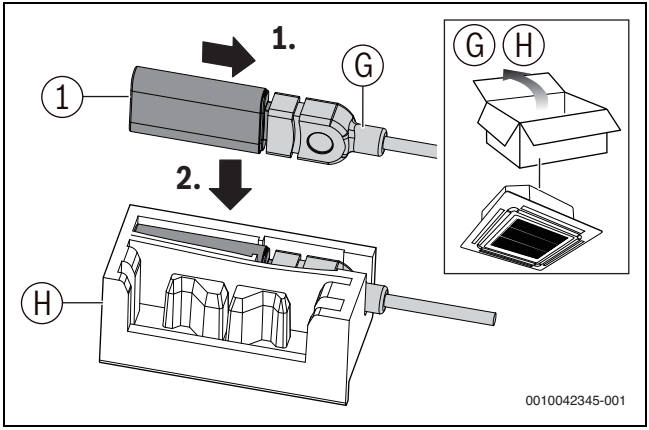

13 ***C***

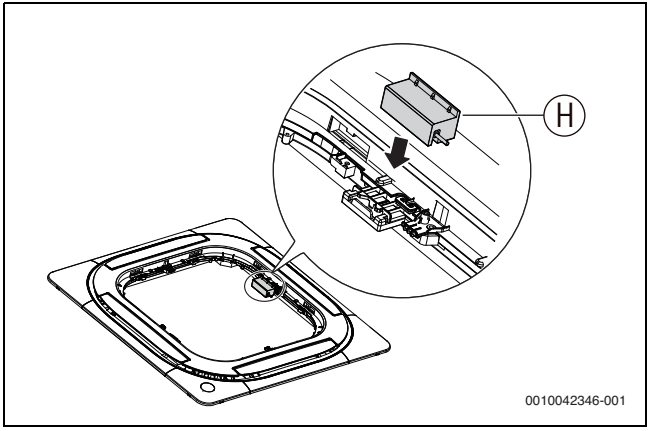

14 ***C***

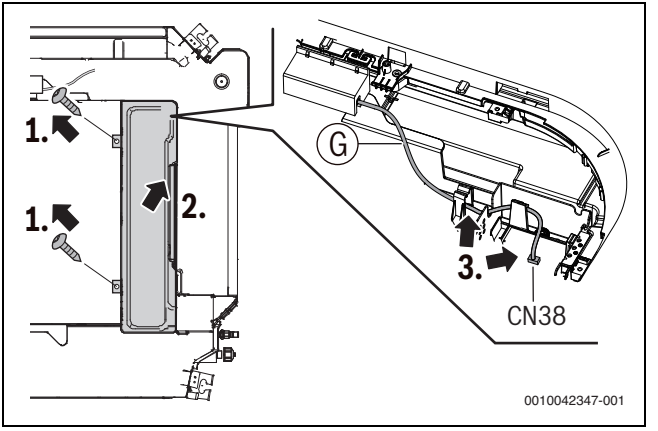

15 ***c***

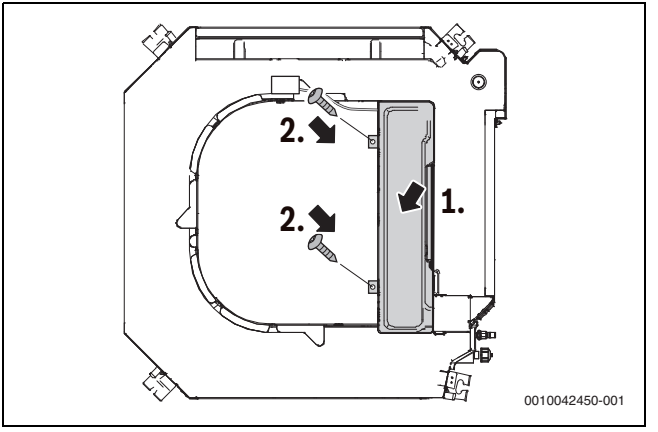

16 ***c***

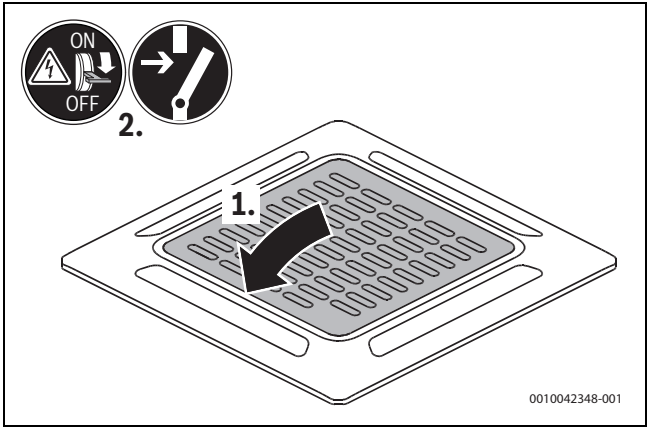

17 ***C***

D: Climate 5000i U/L (4CC, D, CF)

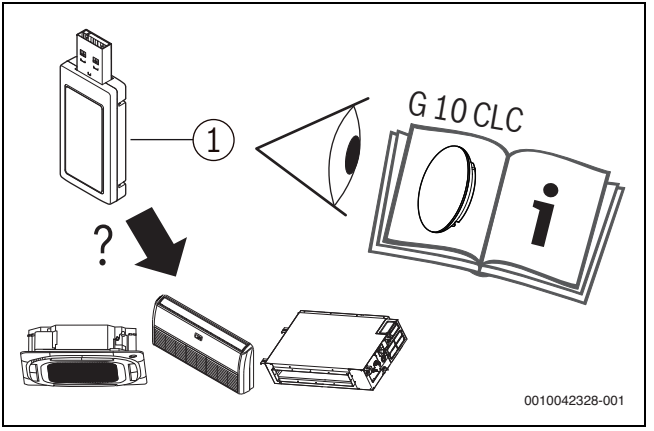

18 ***D***

Bosch HomeCom Easy App

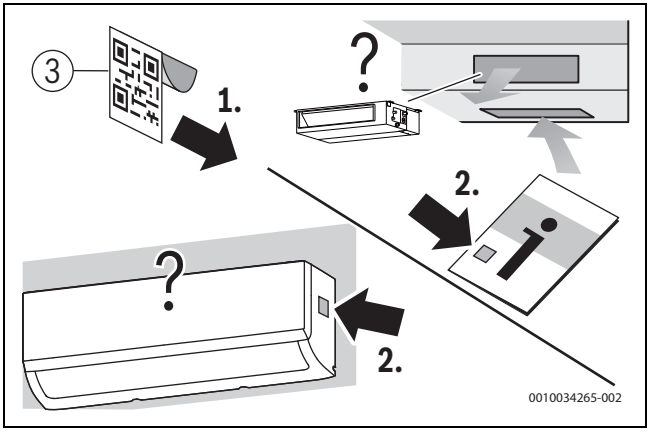

19

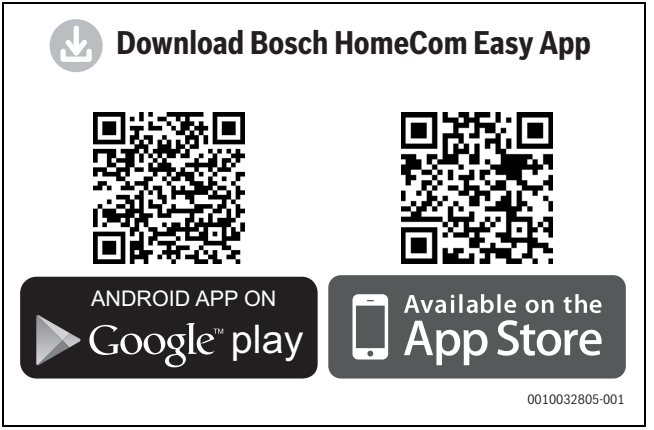
Download Bosch HomeCom Easy App
ANDROID APP ON
Google play
Available on the
App Store
0010032805-001

20

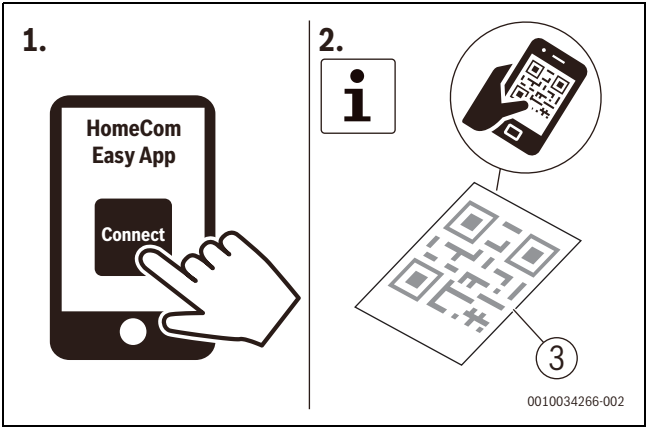
1.
HomeCom
Easy App
Connect
2.
3
0010034266-002

21







Bosch Thermotechnik GmbH
Junkersstrasse 20-24
73249 Wernau, Germany

www.bosch-homecomfortgroup.com

