MC R

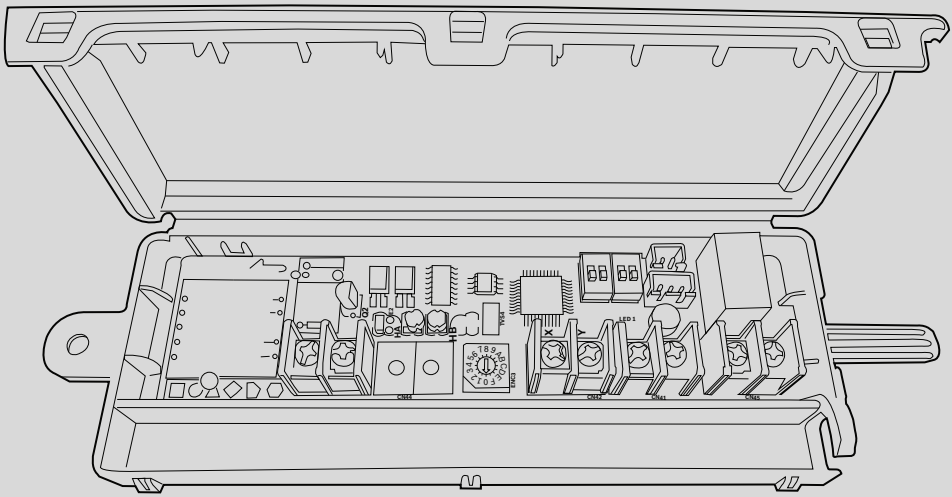

bg Страница 5
cs Strana 10
da Side 15
de Seite 20
el Σελίδα 25
en Page 30
es Página 35
et Lehekülg 40
fi Sivu 45
fr Page 50
hr Stranica 55
hu Oldal 60
it Pagina 65
lt Puslapis 70
lv Lapa 75
mk Страница 80
nl Pagina 84
pl Strona 89
pt Página 94
ro Pagina 99
sk Strana 104
sl Stran 109
sq Faqja 114
sr/cnr Strana 118
sv Sida 123
tr Sayfa 128
uk Сторінка 134

6721841757 (2025/01)

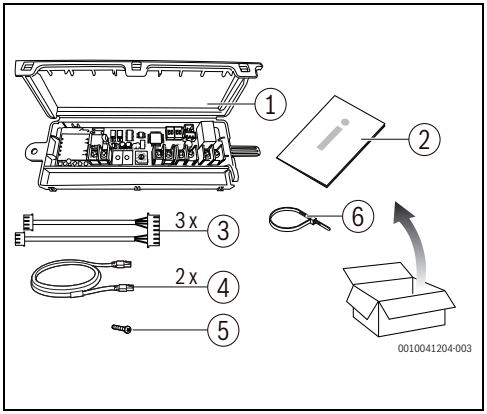
1
2
3x
3
6
2x
4
5
0010041204-003

1

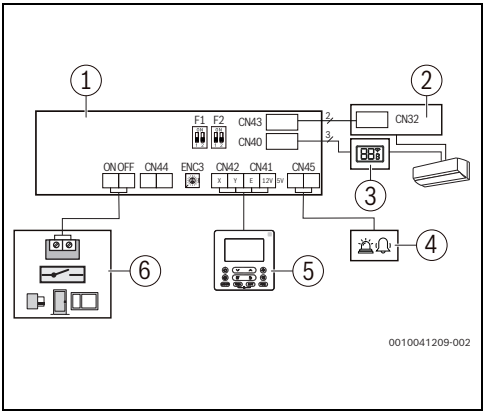
1
2
F1 F2
CN43
CN40
CN32
ON OFF
CN44
ENC3
CN42
CN41
CN45
3
6
5
4
0010041209-002

2

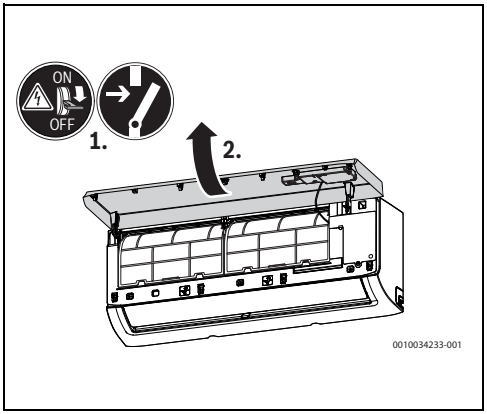
ON
OFF
1.
2.
0010034233-001

3

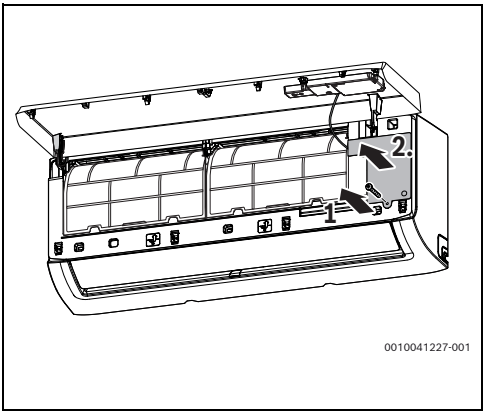
2.
1
0010041227-001

4

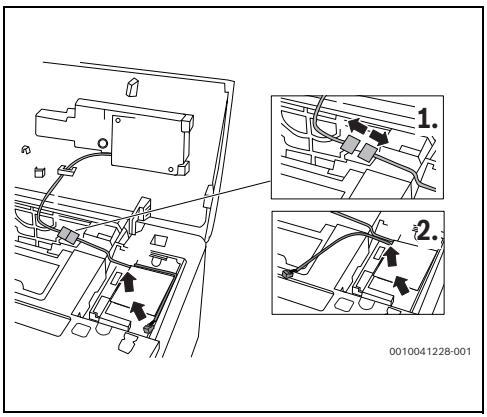
1.
2.
0010041228-001

5

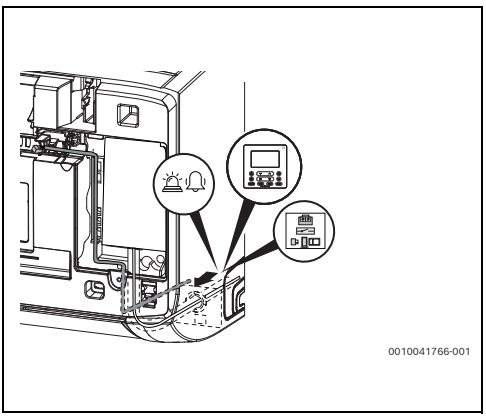
0010041766-001

6

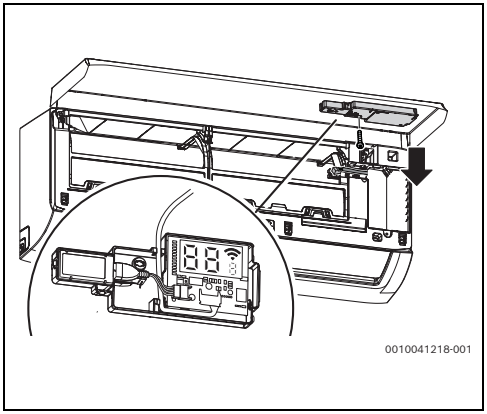
0010041218-001

7

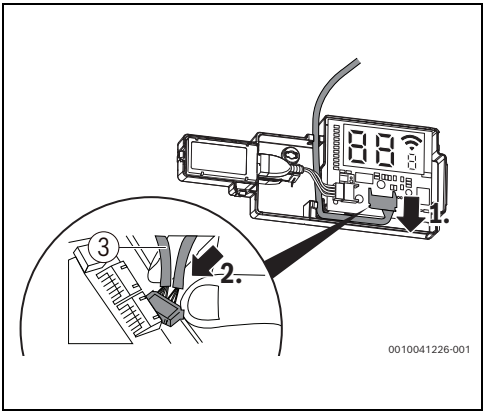
1.
2.
3
0010041226-001

8

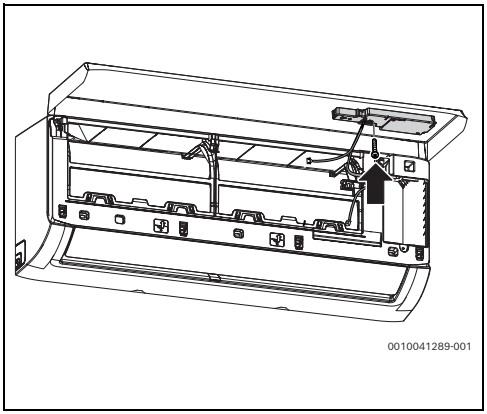
0010041289-001

9

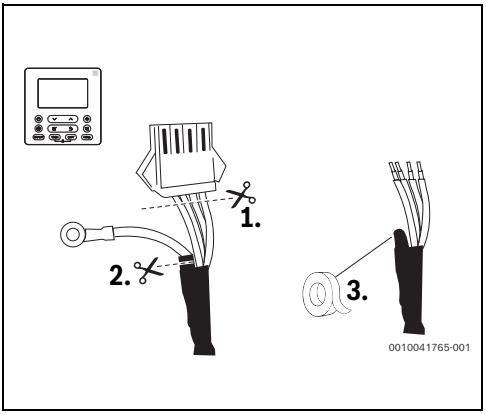
1.
2.
3.
0010041765-001

10

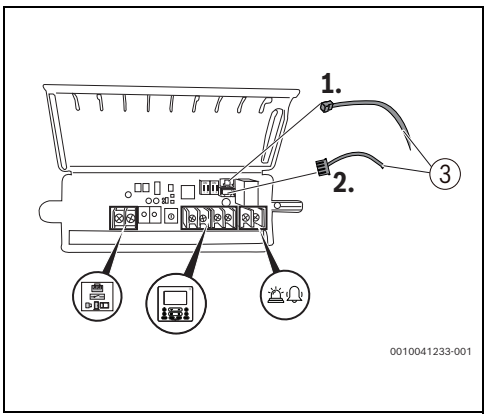
1.
2.
3
0010041233-001

11

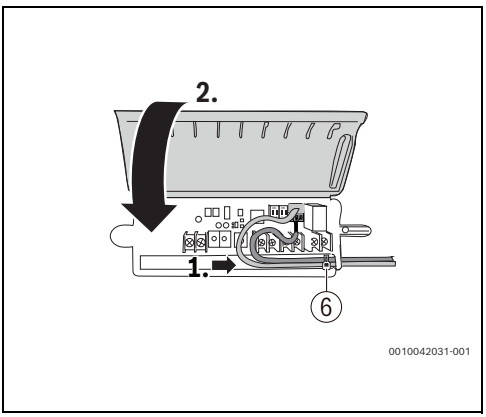
2.
1.
6
0010042031-001

12

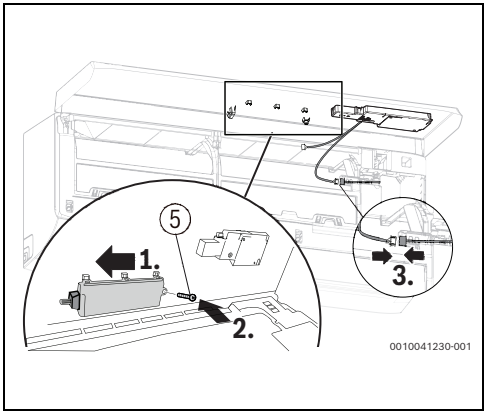
5
1.
2.
3.
0010041230-001

13

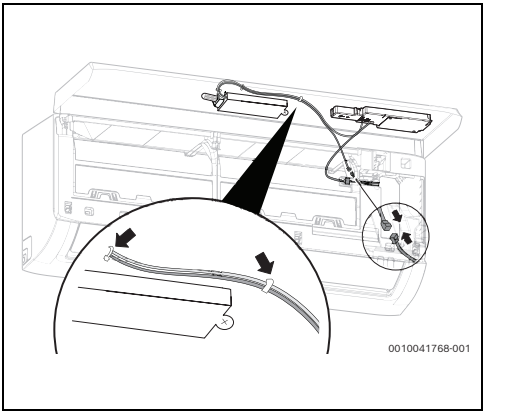
0010041768-001

14

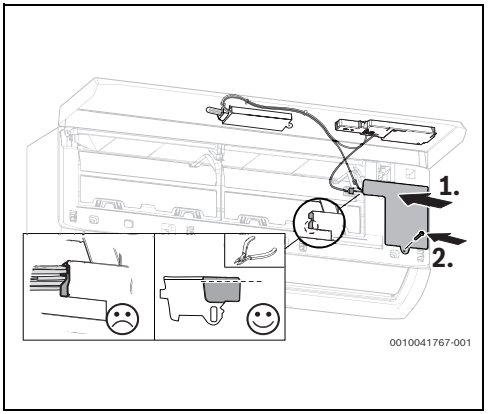
1.
2.
0010041767-001

15

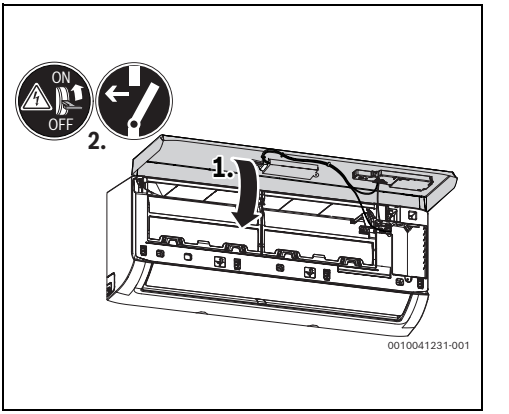
ON
OFF
2.
1.
0010041231-001

16

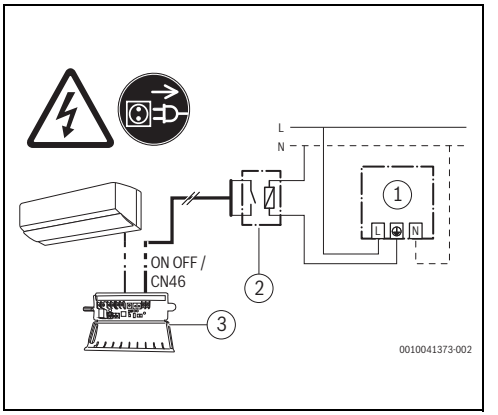
L
N
1
L
N
ON OFF /
CN46
2
3
0010041373-002

17

Съдържание

1 Общи указания за безопасност 5

2 Данни за продукта 5

2.1 Обхват на доставката 5

2.2 Схема на присъединяване 6

3 Монтаж 6

4 Настройки на DIP превключвателите 7

5 Отстраняване на неизправности 8

6 Защита на околната среда и депониране като отпадък 9

7 Политика за защита на данните 9

1 Общи указания за безопасност

⚠ Указания за безопасност

Инсталацията/монтажът трябва да се извършва от лицензиран за работите специалист при спазване на приложимите разпоредби. Неспазването на предписанията може да доведе до материални щети и/или телесни повреди или дори опасност за живота.

- ▶ Проверете обхвата на доставката за липси и щети. Монтирайте само части без дефекти.
- ▶ Съблюдавайте съответните ръководства на компонентите на уредбата, допълнителните принадлежности и резервните части.
- ▶ Преди всякакви работи: На всички полюси уредбата не трябва да бъде под напрежение.
- ▶ Не инсталирайте продукта във влажни помещения.
- ▶ Мястото на инсталация не трябва да е на повече от 2000 m надморска височина.
- ▶ Съблюдавайте допълнителните указания за безопасност в техническата документация на вътрешните тела.

⚠ Употреба по предназначение

Продуктът може да се използва само за управление на следните вътрешни тела:

- Climate 3000i/Climate 3200i/Line Cool/Logacool AC166i.2/Logacool AC166.3
- Climate 4000i
- Climate 5000i/Easy Cool
- Climate 7000i/Logacool AC186.3
- Climate 7100i
- Aero 700
- CRC R-1
- MC R

Терморегулаторът трябва да отговаря на тип CRC R-1.

Всяко друго приложение не е използване по предназначение. Не се поема отговорност за произтекли от такава употреба щети.

⚠ Оригинални резервни части

Производителят не поема отговорност за щети, възникнали вследствие на използване на резервни части, различни от оригиналните.

- ▶ Използвайте само оригинални резервни части и допълнителни принадлежности от производителя.

2 Данни за продукта

Модулът за свързване MC R ви позволява да разширите опциите за свързване на вътрешните тела както следва:

- Свързване на терморегулатор
- Свързване на входни сигнали за контактни превключватели (напр. Контактен превключвател, хотелска карта, контакт за прозорец/врата)
- Свързване на изходни сигнали за контактни превключватели (напр. алармена система, осветление)

Представянето на фигурите може да се различава в зависимост от вътрешното тяло.

2.1 Обхват на доставката

Фиг. 1:

[1] Модул за свързване MC R с корпус
[2] Комплект брошури за продуктова документация
[3] 2 свързващи кабела към дисплея
[4] 2 свързващи кабела към печатната платка на вътрешното тяло
[5] Винт за фиксиране на корпуса
[6] Кабелна връзка за освобождаване на напрежението

Свързващите кабели са с различни дължини.

- ▶ Използвайте по-дългия кабел за уреди със 7 kW.

2.2 Схема на присъединяване

Фиг. 2:

[1] Модул за свързване MC R
[2] Печатна платка на вътрешното тяло
[3] Дисплей на вътрешното тяло
[4] Изходен сигнал за алармата, осветлението и т.н.
[5] Терморегулатор
[6] Входен сигнал за контактен превключвател (напр. хотелска карта, контакт за врата/прозорец)

Жило за терморегулатор	Присъединителна клема
Кафяво	X
Жълто	Y
Черно или бяло	E
Червено	12V
Зелено-жълто (маса)	Няма налична връзка

Табл. 1 Разположение на клемите на терморегулатора

3 Монтаж

ОПАСНОСТ

Опасност за живота поради електрически ток!

Контактът с електрически компоненти под напрежение може да доведе до токов удар.

- Преди инсталацията на този продукт: Откачете вътрешното тяло от мрежовото напрежение.
- Преди въвеждане в експлоатация: Поставете капаците на електрониката.

ПРЕДУПРЕЖДЕНИЕ

Опасност за живота поради токов удар/материални щети поради неправилно свързване!

Модулът за свързване не гарантира безопасно свръхниско напрежение на входния и изходния сигнал. Компонентите могат да се повредят, ако не могат да издържат на мрежовото напрежение.

- Защитете компонентите, свързани към входния и изходния сигнал, от мрежово напрежение.
- Не прилагайте никакво напрежение към входния или изходния сигнал.
- Осигурете всички електропроводими части срещу докосване.
- Използвайте подходящ компонент за генериране на безпотенциален превключващ сигнал (напр. превключващо реле) на входния и изходния сигнал (пример → фиг. 17 на стр. 4).

Легенда на фиг. 17 (пример за свързване на външен контактен превключвател):

[1] Външен контактен превключвател (входен/изходен сигнал)
[2] Превключващо реле
[3] Модул за свързване

- Прекъснете електрозахранването на вътрешното тяло.
- Отворете вътрешния блок и подгответе кабела (→ фиг. 3 до 6).
- Свържете дисплея към новия кабел (→ фиг. 7 до 9)

ПРЕДУПРЕЖДЕНИЕ

Опасност за живота подари токов удар!

Модулът за свързване не гарантира безопасно свръхниско напрежение. Ако трябва да се свърже терморегулатор:

- Препоръчваме ви да монтирате и свържете терморегулатора за скрит монтаж.
- При открит монтаж спазвайте указанията в техническата документация на терморегулатора.

- Ако е наличен терморегулатор с щепсел, подгответе съответно кабела:
  - Отрежете щепсела и подгответе кабела за свързване на жилата.
  - Скъсете и изолирайте съществуващия заземителен кабел.
  - Свържете жилите към присъединителната клема в правилния ред (→ гл. 2.2, стр. 6).
- Свържете кабела към модула за свързване и го осигурете с кабелна връзка.
- Монтирайте модула за свързване във вътрешното тяло. Фиксирайте кабелите към капака.
- Затворете капаците и възстановете електрозахранването.

4 Настройки на DIP превключвателите

DIP превключвател		Значение на DIP превключвателите
ENC3		Мрежови адрес
F1		Увеличава броя на възможните мрежови адреси.
F2		Поведение на присъединителните клеми (входен/изходен сигнал).

Табл. 2 Значение на DIP превключвателите

Мрежов адрес (F1+ENC3)

Мрежовият адрес трябва да се зададе в системи, в които много вътрешни тела трябва да комуникират помежду си.

F1	ENC3	Мрежови адрес
	0 – F	0–15 (първоначални настройки)
	0 – F	16 – 31
	0 – F	32 – 47
	0 – F	48 – 63

Табл. 3 DIP превключвател F1

Поведение на присъединителните клеми (F2)

F2	Поведение при затворен контактен превключвател	Поведение при отворен контактен превключвател
	(първоначални настройки) • Възможно е управление чрез приложение/ дистанционно управление. • Вътрешното тяло се включва. • Изходният сигнал е включен/изключен в зависимост от управлението чрез приложение/ дистанционно управление. – Изключен: когато вътрешното тяло е включено. – Включен: когато вътрешното тяло е изключено.	(първоначални настройки) • Не е възможно е управление чрез приложение/ дистанционно управление. Дисплеят на вътрешното тяло показва **CP**. • Вътрешното тяло се изключва. • Изходният сигнал е включен.
	• Възможно е управление чрез приложение/ дистанционно управление. • Вътрешното тяло се включва. • Изходният сигнал е изключен.	• Възможно е управление чрез приложение/ дистанционно управление. • Вътрешното тяло се изключва. • Изходният сигнал е включен.

Табл. 4 DIP превключвател F2

«Дистанционно управление» означава инфрачервено дистанционно управление или терморегулатор.

5 Отстраняване на неизправности

Неизпр.	Възможна причина	Отстраняване
След свързване към модула за свързване терморегулаторът не работи както е предвидено.	Връзките не са изпълнени правилно или несъвместими системни компоненти.	▶ Проверете връзката. ▶ Проверете дали терморегулаторът е съвместим. ▶ Проверете дали вътрешното тяло е съвместимо. ▶ Проверете дали терморегулаторът не е дефектен.
Входният и изходният сигнал не функционират както е предвидено.	Връзките не са изпълнени правилно или несъвместими системни компоненти.	▶ Проверете връзката. ▶ Проверете дали вътрешното тяло е съвместимо. ▶ Проверете настройката на DIP превключвателя F2.
Модулът за свързване не може да се закрепи.	Неправилна позиция на модула за свързване или несъвместимо вътрешно тяло.	▶ Проверете дали вътрешното тяло е съвместимо. ▶ Проверете капака за отвор за винт и подходяща кука.

Табл. 5

6 Защита на околната среда и депониране като отпадък

Опазването на околната среда е основен принцип на групата Bosch.
За нас качеството на продуктите, ефективността и опазването на околната среда са равнопоставени цели. Законите и разпоредбите за опазване на околната среда се спазват стриктно.
За опазването на околната среда използваме най-добрата възможна техника и материали, като отчитаме аргументите от гледна точка на икономическата ефективност.

Опаковка

По отношение на опаковката ние участваме в специфичните системи за утилизация, гарантиращи оптимално рециклиране.
Всички използвани опаковъчни материали са екологично чисти и могат да се използват многократно.

Излезли от употреба електрически и електронни уреди



Този символ означава, че продуктът не трябва да се изхвърля заедно с други отпадъци, а трябва да бъде предаден на съответните места за обработка, събиране, рециклиране и изхвърляне на отпадъци.

Символът важи за страните с разпоредби относно електронните устройства, като например Директива 2012/19/ЕС относно отпадъци от електрическо и електронно оборудване (ОЕЕО). Тези разпоредби определят рамковите условия, които са в сила в съответната държава за предаването като отпадък и рециклирането на стари електронни устройства.

Тъй като електронните уреди може да съдържат опасни вещества, те трябва да бъдат рециклирани отговорно с цел свеждането до минимум на възможните щети за околната среда и опасностите за човешкото здраве. В допълнение на това рециклирането на електронни отпадъци допринася и за запазването на природните ресурси.

За допълнителна информация относно утилизацията на стари електрически и електронни уреди, молим да се обърнете към отговорния орган на място, към местното сметосъбирателно дружество или към търговеца, от когото сте закупили продукта.

Повече информация ще намерите тук:
www.bosch-homecomfortgroup.com/en/company/legal-topics/weee/

7 Политика за защита на данните

За да са възможни дистанционен мониторинг и управление на дадена отоплителна/вентилационна система с този продукт, е необходима връзка с интернет. След свързването с интернет този продукт създава автоматично връзка към сървъра. При това данни за връзката, в частност IP адресът, се предават автоматично и се обработват от Bosch Thermotechnik GmbH. Обработката може да се настрои чрез нулиране до фабричните настройки на този продукт. Допълнителни указания за обработката на данни ще намерите в следващите указания за защита на данните и в интернет.



Ние, **Роберт Бош ЕООД, бул. Черни връх 51 Б, 1407 София, България**, обработваме технически данни за продукта и инсталацията, данни за връзка, комуникационни данни, данни за регистрацията на продукта и данни за историята на клиента, с цел да осигурим функционалността на продукта (ОРЗД, чл. 6, алинея 1, буква б), да изпълняваме нашите задължения за експлоатационен надзор на продукта, безопасност на продукта и от съображения за безопасност (ОРЗД, чл. 6, алинея 1, буква е), за защита на нашите права във връзка с въпроси, свързани с гаранцията и регистрацията на продукта (ОРЗД, чл. 6, алинея 1, буква е), както и за анализиране на дистрибуцията на нашите продукти и предоставяне на индивидуални и специфични за продукта информации и оферти (ОРЗД, чл. 6, алинея 1, буква е). За предоставяне на услуги като продажби и маркетингови услуги, управление на договори, обработка на плащания, програмиране, хостинг на данни и услуги за телефонна гореща линия можем да поверяваме и предаваме данни на външни доставчици на услуги и/или дъщерни дружества на Bosch съгласно § 15 и следв. на германския Закон за акционерните дружества. В някои случаи, но само ако е осигурена адекватна защита на данните, личните данни могат да се предават на получатели, намиращи се извън Европейската икономическа зона. Допълнителна информация се предоставя при поискване. Можете да се свържете с корпоративното длъжностно лице по защитата на данните на адрес: Data Protection Officer, Information Security and Privacy (C/ISP), Robert Bosch GmbH, Postfach 30 02 20, 70442 Stuttgart, Germany.

Имате право по всяко време да възразите срещу обработката на Вашите лични данни въз основа на ОРЗД, чл. 6, алинея 1, буква е, на основания, свързани с Вашата конкретна ситуация или свързани с целите на директния маркетинг. За да упражните Вашите права, моля, свържете се с нас чрез **DPO@bosch.com**. За да получите повече информация, моля, сканирайте QR кода.

Obsah

1 Všeobecné bezpečnostní pokyny 10

2 Údaje o výrobku 10

2.1 Rozsah dodávky 10

2.2 Schéma připojení 11

3 Instalace 11

4 Nastavení přepínače DIP 12

5 Odstraňování poruch 13

6 Ochrana životního prostředí a likvidace odpadu ... 14

7 Informace o ochraně osobních údajů 14

1 Všeobecné bezpečnostní pokyny

⚠ Bezpečnostní pokyny

Instalaci/montáž musí provést odborník s oprávněním pro tyto práce, a to při dodržení platných předpisů. Nedodržení předpisů může vést k materiálním škodám a/nebo k poškození osob, případně až k ohrožení života.

- ▶ Zkontrolujte, zda rozsah dodávky nebyl poškozen. Montujte jen bezvadné díly.
- ▶ Dodržujte související platné návody systémových komponent, příslušenství a náhradních dílů.
- ▶ Před započetím jakýchkoliv prací: odpojte systém kompletně od napětí.
- ▶ Výrobek neinstalujte do vlhkých místností.
- ▶ Místo instalace nesmí být v nadmořské výšce větší než 2000 m.
- ▶ Dodržujte další bezpečnostní pokyny uvedené v technické dokumentaci vnitřní jednotky.

⚠ Použití v souladu se stanoveným účelem

Výrobek se smí používat výhradně k regulaci těchto vnitřních jednotek:

- Climate 3000i/Climate 3200i/Line Cool/Logacool AC166i.2/Logacool AC166.3
- Climate 4000i
- Climate 5000i/Easy Cool
- Climate 7000i/Logacool AC186.3
- Climate 7100i
- Aero 700
- CRC R-1
- MC R

Prostorový regulátor musí odpovídat typu CRC R-1.

Každé jiné použití se považuje za použití v rozporu s původním určením. Škody, které by tak vznikly, jsou vyloučeny z odpovědnosti.

⚠ Originální náhradní díly

Výrobce nepřebírá odpovědnost za škody způsobené použitím jiných než originálních náhradních dílů.

- ▶ Používejte pouze originální náhradní díly a příslušenství od výrobce.

2 Údaje o výrobku

Připojovací modul MC R vám umožňuje rozšířit následovně možnosti připojení vnitřních jednotek:

- Připojení prostorového regulátoru
- Připojení vstupních signálů pro kontaktní spínač (např. kontaktní spínač, hotelová karta, okenní/dveřní kontakt)
- Připojení výstupních signálů pro kontaktní spínač (např. systém alarmu, světlo)

Znázornění na obrázcích se může lišit v závislosti na vnitřní jednotce.

2.1 Rozsah dodávky

Obrázek 1:

[1] Připojovací modul MC R s pouzdrem
[2] Sada tištěných dokumentů dokumentace výrobků
[3] 2 spojovací kabely k displeji
[4] 2 spojovací kabely k řídicí desce vnitřní jednotky
[5] Šroub pro připevnění pouzdra
[6] Vázací pásky pro odlehčení v tahu

Spojovací kabely mají vždy dvě různé délky.

- Pro zařízení s výkonem 7 kW použijte delší kabel.

2.2 Schéma připojení

Obrázek 2:

[1] Připojovací modul MC R
[2] Řídicí deska vnitřní jednotky
[3] Displej vnitřní jednotky
[4] Výstupní signál pro alarm, světlo atd.
[5] Prostorový regulátor
[6] Vstupní signál pro kontaktní spínač (např. hotelová karta, dveřní/okenní spínač)

Vodič prostorového regulátoru	Připojovací svorka
Hnědý	X
Žlutý	Y
Černý nebo bílý	E
Červený	12 V
Zelenožlutý (kostra)	Přípojka není k dispozici

Tab. 6 Obsazení svorek prostorového regulátoru

3 Instalace

NEBEZPEČÍ

Hrozí nebezpečí ohrožení života elektrickým proudem!

Při dotyku dílů elektrického zařízení nacházejících se pod napětím může dojít k úrazu elektrickým proudem.

- Před instalací tohoto výrobku: odpojte vnitřní jednotku od síťového napětí.
- Před uvedením do provozu: nasaďte kryty elektroniky.

VAROVÁNÍ

Nebezpečí ohrožení života zasažením elektrickým proudem / věcné škody v důsledku chybného připojení!

Připojovací modul nezaručuje bezpečné malé napětí na vstupním a výstupním signálu. Pokud součásti nesnesou síťové napětí, může dojít k jejich poškození.

- Chraňte součásti připojené k vstupnímu a výstupnímu signálu před síťovým napětím.
- Nepřivádějte k vstupnímu a výstupnímu signálu napětí.
- Zajistěte všechny díly vedoucí proud proti dotyku.
- Použijte vhodnou komponentu k vytvoření beznapěťového spínacího signálu (např. spínací relé) na vstupním a výstupním signálu (příklad → obr. 17 na str. 4).

Legenda k obrázku 17 (příklad pro připojení externího kontaktního spínače):

[1] Externí kontaktní spínač (vstupní/výstupní signál)
[2] Spínací relé
[3] Připojovací modul

- Přerušte elektrické napájení vnitřní jednotky.
- Otevřete vnitřní jednotku a připravte kabel (→ obr. 3 až 6).
- Připojte displej k novému kabelu (→ obr. 7 až 9)

VAROVÁNÍ

Možnost ohrožení života úrazem elektrickým proudem!

Připojovací modul nezaručuje bezpečné malé napětí. Pokud má být připojen prostorový regulátor:

- Doporučujeme prostorový regulátor nainstalovat a připojit pod omítku.
- V případě instalace na omítku dodržujte bezpečnostní pokyny v technické dokumentaci prostorového regulátoru.

- Pokud je k dispozici prostorový regulátor s konektorem, připravte odpovídajícím způsobem kabel:
  - Odřízněte konektor a připravte kabel na připojení vodičů.
  - Zkraťte a izolujte uzemňovací kabel.
  - Připojte vodiče ve správném pořadí k připojovací svorce (→ kapitola 2.2, str. 11).
- Připojte kabel k připojovacímu modulu a zajistěte vázacím páskem.
- Namontujte připojovací modul ve vnitřní jednotce. Zajistěte přitom kabel na krytu.
- Zavřete kryty a obnovte elektrické napájení.

4 Nastavení přepínače DIP

Přepínač DIP		Význam přepínače DIP
ENC3		Adresa sítě
F1		Rozšiřuje počet možných adres sítě.
F2		Chování připojovacích svorek (vstupní/ výstupní signál).

Tab. 7 Význam přepínače DIP

Adresy sítě (F1+ENC3)

Adresa sítě musí být nastavena v zařízeních, ve kterých má vzájemně komunikovat větší počet vnitřních jednotek.

F1	ENC3	Adresa sítě
	0 – F	0 – 15 (stav při expedici)
	0 – F	16 – 31
	0 – F	32 – 47
	0 – F	48 – 63

Tab. 8 Přepínač DIP F1

Chování připojovacích svorek (F2)

F2	Chování při sepnutém kontaktním spínači	Chování při rozepnutém kontaktním spínači
	(stav při expedici) • Je možné ovládání pomocí aplikace / dálkového ovládání. • Vnitřní jednotka se zapíná. • Výstupní signál je zap/vyp, v závislosti na ovládání prostřednictvím aplikace / dálkového ovládání. – Vyp: když je vnitřní jednotka zapnuta. – Zap: když je vnitřní jednotka vypnuta.	(stav při expedici) • Není možné ovládání pomocí aplikace / dálkového ovládání. Displej vnitřní jednotky zobrazuje **CP**. • Vnitřní jednotka se vypíná. • Výstupní signál je zap.
	• Je možné ovládání pomocí aplikace / dálkového ovládání. • Vnitřní jednotka se zapíná. • Výstupní signál je vyp.	• Je možné ovládání pomocí aplikace / dálkového ovládání. • Vnitřní jednotka se vypíná. • Výstupní signál je zap.

Tab. 9 Přepínač DIP F2

„Dálkové ovládání“ znamená infračervené dálkové ovládání nebo prostorový regulátor.

5 Odstraňování poruch

Porucha	Možná příčina	Odstranění
Prostorový regulátor nefunguje po připojení k připojovacímu modulu podle předpokladu.	Přípojky nejsou správně provedeny nebo jsou systémové komponenty nekompatibilní.	▶ Zkontrolujte připojení. ▶ Zkontrolujte, zda je prostorový regulátor kompatibilní. ▶ Zkontrolujte, zda je vnitřní jednotka kompatibilní. ▶ Zkontrolujte, zda prostorový regulátor není vadný.
Vstupní nebo výstupní signál nefunguje podle předpokladu.	Přípojky nejsou správně provedeny nebo jsou systémové komponenty nekompatibilní.	▶ Zkontrolujte připojení. ▶ Zkontrolujte, zda je vnitřní jednotka kompatibilní. ▶ Zkontrolujte nastavení na přepínači DIP F2.
Připojovací modul nelze připevnit.	Nesprávná pozice připojovacího modulu nebo nekompatibilní vnitřní jednotka.	▶ Zkontrolujte, zda je vnitřní jednotka kompatibilní. ▶ Zkontrolujte, zda jsou v krytu otvory pro šrouby a vhodné háčky.

Tab. 10

6 Ochrana životního prostředí a likvidace odpadu

Ochrana životního prostředí je podniková zásada skupiny Bosch.
Kvalita výrobků, hospodárnost provozu a ochrana životního prostředí jsou pro nás rovnocenné cíle. Zákony a předpisy týkající se ochrany životního prostředí jsou přísně dodržovány. K ochraně životního prostředí používáme s důrazem na hospodárnost nejlepší možnou technologii a materiály.

Balení

Obaly, které používáme, jsou v souladu s recyklačními systémy příslušných zemí zaručujícími jejich optimální opětovné využití. Všechny použité obalové materiály jsou šetrné vůči životnímu prostředí a lze je znovu zužitkovat.

Stará elektrická a elektronická zařízení



Tento symbol znamená, že výrobek nesmí být likvidován spolu s ostatními odpady a je nutné jej odevzdat do sběrných míst ke zpracování, sběru, recyklaci a likvidaci.

Symbol platí pro země, které se řídí předpisy o elektronickém odpadu, např. "Směrnice Evropského parlamentu a Rady 2012/19/EU o odpadních elektrických a elektronických zařízeních". Tyto předpisy stanovují rámcové podmínky, které platí v jednotlivých zemích pro vracení a recyklaci odpadních elektronických zařízení.

Jelikož elektronická zařízení mohou obsahovat nebezpečné látky, je nutné je uvědoměle recyklovat, aby se minimalizovaly škody na životním prostřední a nebezpečí pro lidské zdraví. Recyklace kromě toho přispívá elektronického odpadu k ochraně přírodních zdrojů.

Pro další informace o ekologické likvidaci odpadních elektrických a elektronických zařízení se obraťte na příslušné úřady v dané zemi, na firmy zabývající se likvidací odpadů nebo na prodejce, od kterého jste výrobek zakoupili.

Další informace naleznete zde:
www.bosch-homecomfortgroup.com/en/company/legal-topics/weee/

7 Informace o ochraně osobních údajů

K dálkovému monitorování a dálkovému ovládání systému vytápění/větrání pomocí tohoto výrobku je nutné připojení k internetu. Po připojení k internetu naváže tento výrobek automaticky spojení se serverem. Přitom jsou automaticky odeslány údaje k připojení, zejména IP adresa a zpracovány společností Bosch Thermotechnik GmbH. Zpracování lze nastavit návratem na základní nastavení tohoto výrobku. Další informace o zpracování dat najdete v následujících informacích u ochraně osobních údajů a na internetu.

My, společnost **Bosch Termotechnika s.r.o., Průmyslová 372/1, 108 00 Praha - Štěrboholy, Česká republika**, zpracováváme informace o výrobcích a pokyny k montáži, technické údaje a údaje o připojení, údaje o komunikaci, registraci výrobků a o historii klientů za účelem zajištění funkcí výrobků (čl. 6, odst. 1, písmeno b nařízení GDPR), abychom mohli plnit svou povinnost dohledu nad výrobky a zajišťovat bezpečnost výrobků (čl. 6, odst. 1, písmeno f nařízení GDPR) s cílem ochránit naše práva ve spojitosti s otázkami záruky a registrace výrobků (čl. 6, odst. 1, písmeno f GDPR) a abychom mohli analyzovat distribuci našich výrobků a poskytovat přizpůsobené informace a nabídky související s výrobky (čl. 6, odst. 1, písmeno f nařízení GDPR). V rámci poskytování služeb, jako jsou prodejní a marketingové služby, správa smluvních vztahů, evidence plateb, programování, hostování dat a služby linky hotline, můžeme pověřit zpracováním externí poskytovatele služeb a/nebo přidružené subjekty společnosti Bosch a přenést data k nim. V některých případech, ale pouze je-li zajištěna adekvátní ochrana údajů, mohou být osobní údaje předávány i příjemcům mimo Evropský hospodářský prostor. Další informace poskytujeme na vyžádání. Našeho pověřence pro ochranu osobních údajů můžete kontaktovat na následující adrese: Data Protection Officer, Information Security and Privacy (C/ISP), Robert Bosch GmbH, Postfach 30 02 20, 70442 Stuttgart, NĚMECKO.

Máte právo kdykoli vznést námitku vůči zpracování vašich osobních údajů, jehož základem je čl. 6 odst. 1 písmeno f nařízení GDPR, na základě důvodů souvisejících s vaší konkrétní situací nebo v případech, kdy se zpracovávají osobní údaje pro účely přímého marketingu. Chcete-li uplatnit svá práva, kontaktujte nás na adrese **DPO@bosch.com**. Další informace najdete pomocí QR kódu.

Indholdsfortegnelse

1 Generelle sikkerhedshenvisninger 15

2 Oplysninger om produktet 15

2.1 Leveringsomfang 15

2.2 Strømskema 16

3 Installation 16

4 Indstillinger af DIP-kontakt 17

5 Fejlafhjælpning 18

6 Miljøbeskyttelse og bortskaffelse 19

7 Bemærkning om databeskyttelse 19

1 Generelle sikkerhedshenvisninger

⚠ Sikkerhedsanvisninger

Installationen/monteringen skal udføres af en godkendt installatør under overholdelse af de gældende forskrifter. Manglende overholdelse af bestemmelserne kan føre til materielle skader og/eller personskader, som kan være livsfarlige.

- ▶ Kontrollér, at leveringsomfanget er intakt og uden skader. Installér kun dele, som er intakte og uden skader
- ▶ Gældende vejledninger for anlægskomponenter, tilbehør og reservedele skal overholdes.
- ▶ Før arbejdet udføres: Afbryd anlægget, så det er spændingsløst på alle poler.
- ▶ Produktet må ikke installeres i fugtige rum.
- ▶ Installationsstedet må ikke befinde sig højere oppe end 2000 m over havets overflade.
- ▶ Overhold yderligere sikkerhedsanvisninger i den tekniske dokumentation til indeenhederne.

⚠ Forskriftsmæssig anvendelse

Produktet må udelukkende anvendes til regulering af følgende indendørsenheder:

- Climate 3000i/Climate 3200i/Line Cool/Logacool AC166i.2/Logacool AC166.3
- Climate 4000i
- Climate 5000i/Easy Cool
- Climate 7000i/Logacool AC186.3
- Climate 7100i
- Aero 700
- CRC R-1
- MC R

Rumtemperaturstyringen skal svare til typen CRC R-1.

Al anden anvendelse er ikke forskriftsmæssig. Skader, som opstår som følge af forkert anvendelse, omfattes ikke af garantien.

⚠ Originale reservedele

For skader, som opstår ved anvendelse af andre dele end originale reservedele, giver producenten ingen garanti.

- ▶ Brug kun originale reservedele og tilbehør fra producenten.

2 Oplysninger om produktet

Tilkoblingsmodulet MC R gør det muligt at udvide mulighederne for tilkobling af indendørsenheder på følgende måde:

- Tilkobling af en rumtemperaturstyring
- Tilslutning af indgangssignaler til kontaktafbryderen (f.eks. kontakt, hotelkort, vindues-/dørkontakt)
- Tilslutning af udgangssignaler til kontaktafbryder (f.eks. alarmsystem, lys)

Visningen i billederne kan afvige fra indendørsenhed til indendørsenhed.

2.1 Leveringsomfang

Figur 1:

[1] Tilslutningsmodul MC R med hus
[2] Installationsvejledning
[3] 2 forbindelseskabler til display
[4] 2 forbindelseskabler til indendørsenhedens printkort
[5] Skrue til fastgørelse af huset
[6] Kabelbinder til trækaflastning

Forbindelseskablerne har to forskellige længder.

- Til apparater med 7 kW skal det længere kabel altid bruges.

2.2 Strømskema

Figur 2:

[1] Tilslutningsmodul MC R
[2] Indendørsenhedens printkort
[3] Display til indendørsenhed
[4] Udgangssignal til alarm, lys osv.
[5] Rumtemperaturstyring
[6] Indgangssignal til kontaktafbryder (f.eks. hotelkort, dør-/vindueskontakt)

Leder til rumtemperaturstyring	Tilslutningsklemme
Brun	X
Gul	Y
Sort eller hvid	E
Rød	12V
Grøn/gul (stel)	Ingen tilslutning tilgængelig

Tab. 11 Klemmebelægning rumtemperaturstyring

3 Installation

FARE

Livsfare på grund af elektrisk strøm!

Berøring af elektriske dele, der er under spænding, kan medføre elektrisk stød.

- Før dette produkt installeres: Afbryd indeenheden fra netspændingen.
- Før opstart: Anbring afdækninger til elektronikken.

ADVARSEL

Livsfare som følge af stød/materiel beskadigelse på grund af forkert tilslutning!

Tilslutningsmodulet garanterer ingen sikkerhedslavspænding på indgangs- og udgangssignalerne. Komponenter kan tage skade, hvis de ikke kan tåle nogen netspænding.

- Beskyt komponenter, der er tilsluttet på indgangs- og udgangssignalet, mod netspænding.
- Sørg for, at der ikke er nogen spænding på indgangs- og udgangssignaler.
- Beskyt alle strømførende dele mod berøring.

- Brug en komponent, der er egnet til opnåelse af et potentialfrit skiftesignal (f.eks. relæ) på indgangs- og udgangssignalerne (f.eks. → figur 17 på side 4).

Forklaring til fig. 17 (eksempel til tilslutning af en ekstern kontaktafbryder):

[1] Ekstern kontaktafbryder (indgangs-/udgangssignal)
[2] Relæ
[3] Tilslutningsmodul

- Afbryd strømforsyningen til indendørsenheden.
- Åbn indendørsenheden, og forbered kablet (→ Figur 3 til 6).
- Slut displayet til det nye kabel (→ Figur 7 til 9)

ADVARSEL

Livsfare på grund af elektrisk strøm!

Tilslutningsmodulet garanterer ikke nogen sikkerhedslavspænding. Ved tilslutning af en rumtemperaturstyring:

- Vi anbefaler, at rumtemperaturstyringen installeres og tilsluttes indfældet.
- Ved overflademontering skal sikkerhedsanvisningerne i den tekniske dokumentation til rumtemperaturstyringen overholdes.

- I tilfælde af en rumtemperaturstyring med stik skal kablet forberedes behørigt:
  - Skær stikket af, og forbered kablet til tilslutning af lederne.
  - Afkort og isoler eksisterende jordingskabel.
  - Slut lederne til tilslutningsklemmen i korrekt rækkefølge (→ kap. 2.2, side 16).
- Slut kablet til tilslutningsmodulet, og besked med kabelbinder.
- Monter tilslutningsmodulet i indendørsenheden. Fastgør derved kablet på afdækningen.
- Luk afdækningen, og genetabler strømforsyningen.

4 Indstillinger af DIP-kontakt

DIP-kontakt		Betydning af DIP-kontakt
ENC3		Netværksadresse
F1		Udvider antallet af mulige netværksadresser.
F2		Funktion af tilslutningsklemmer (indgangs-/udgangssignal).

Tab. 12 Betydning af DIP-kontakt

Netværksadresser (F1+ENC3)

Netværksadressen skal være indstillet i anlæg, hvorpå mange indendørsenheder skal kommunikere med hinanden.

F1	ENC3	Netværksadresse
	0 – F	0–15 (udleveringstilstand)
	0 – F	16 – 31
	0 – F	32 – 47
	0 – F	48 – 63

Tab. 13 DIP-kontakt F1

Funktion af tilslutningsklemmer (F2)

F2	Funktion, når kontaktafbryder er lukket	Funktion, når kontaktafbryder er åbnet
	(udleveringstilstand) • Betjening via app/fjernbetjening er mulig. • Indendørsenheden slår til. • Udgangssignalet er til/fra afhængigt af betjeningen via appen/fjernbetjeningen. – Fra: Når indendørsenheden er slået til. – Til: Når indendørsenheden er slået fra.	(udleveringstilstand) • Betjening via app/fjernbetjening er ikke mulig. På indendørsenhedens display vises **CP**. • Indendørsenheden slår fra. • Udgangssignalet er til.
	• Betjening via app/fjernbetjening er mulig. • Indendørsenheden slår til. • Udgangssignalet er fra.	• Betjening via app/fjernbetjening er mulig. • Indendørsenheden slår fra. • Udgangssignalet er til.

Tab. 14 DIP-kontakt F2

„Fjernbetjening“ står for infrarødfjernbetjening eller rumtemperaturstyring.

5 Fejlafhjælpning

Fejl	Mulig årsag	Afhjælpning
Rumtemperaturstyringen fungerer ikke som forventet efter tilslutning til tilslutningsmodulet.	Tilslutninger ikke udført korrekt eller inkompatible systemkomponenter.	▶ Kontrollér tilslutning. ▶ Kontrollér, om rumtemperaturstyringen er kompatibel. ▶ Kontrollér, om indendørsenheden er kompatibel. ▶ Kontrollér, om rumtemperaturstyringen er defekt.
Indgangs- eller udgangssignalet fungerer ikke som forventet.	Tilslutninger ikke udført korrekt eller inkompatible systemkomponenter.	▶ Kontrollér tilslutning. ▶ Kontrollér, om indendørsenheden er kompatibel. ▶ Kontrollér indstillingen på DIP-kontakt F2.
Tilslutningsmodulet kan ikke fastgøres.	Forkert position af tilslutningsmodulet eller inkompatibel indendørsenhed.	▶ Kontrollér, om indendørsenheden er kompatibel. ▶ Kig nærmere på afdækningen for at finde skruehul og passende kroge.

Tab. 15

6 Miljøbeskyttelse og bortskaffelse

Miljøbeskyttelse er et virksomhedsprincip for Bosch-gruppen. Produkternes kvalitet, økonomi og miljøbeskyttelse har samme høje prioritet hos os. Love og forskrifter til miljøbeskyttelse overholdes nøje.
Til beskyttelse af miljøet anvender vi den bedst mulige teknik og de bedste materialer og fokuserer hele tiden på god økonomi.

Emballage

Med hensyn til emballagen deltager vi i de enkelte landes genbrugssystemer, som garanterer optimal recycling.
Alle emballagematerialer er miljøvenlige og kan genbruges.

Affald af elektrisk og elektronisk udstyr



Dette symbol betyder, at produktet ikke må bortskaffes sammen med andet affald, men skal bringes til affaldsindsamlingsstedet til behandling, indsamling, genanvendelse og bortskaffelse.

Symbolet gælder for lande med regler for elektronisk affald, f.eks. "Europæisk direktiv 2012/19/EF om affald af elektrisk og elektronisk udstyr". Disse regler definerer de generelle betingelser, der gælder for retur og genbrug af gamle elektroniske enheder i de enkelte lande.

Da elektroniske apparater kan indeholde farlige stoffer, skal de genanvendes ansvarligt for at minimere mulige miljøskader og farer for menneskers sundhed. Derudover bidrager genanvendelse af elektronisk affald med at bevare naturressourcer.

For mere information om miljøvenlig bortskaffelse af elektrisk og elektronisk udstyr, bedes du kontakte de ansvarlige lokale myndigheder, dit affaldsaffaldsfirma eller den forhandler, hvor du købte produktet.

Yderligere informationer findes her:
www.bosch-homecomfortgroup.com/en/company/legal-topics/weee/

7 Bemærkning om databeskyttelse

Der kræves en internetforbindelse for at kunne foretage fjernovervågning og fjernbetjening af et varme-/udluftningssystem med dette produkt. Når der er oprettet forbindelse til internettet, etablerer dette produkt automatisk forbindelse til en server. På den måde overføres der automatisk forbindelsesoplysninger, særligt IP-adresse, der behandles af Bosch Thermotechnik GmbH. Behandlingen kan indstilles ved at nulstille til grundindstillingerne for dette produkt. Der findes yderligere henvisninger til databehandlingen i de følgende databeskyttelsesmeddelelser og på internettet.

Vi, **Robert Bosch A/S, Telegrafvej 1, 2750 Ballerup, Danmark** behandler oplysninger om produkt og montering foruden tekniske data og forbindelsesdata, kommunikationsdata samt produktregistrerings- og kundehistorikdata for at give produktfunktionalitet (art. 6 pgf. 1 nr. 1 b GDPR), for at opfylde vores forpligtelse hvad angår produktovervågning, og grundet produktsikkerhed (GDPR, art. 6 pgf. 1 nr. 1 f), for at sikre vores rettigheder i forbindelse med spørgsmål vedrørende garanti og produktregistrering (GDPR, art. 6 pgf. 1 nr. 1 f) og for at analysere distributionen af vores produkter, og for at tilbyde individualiserede oplysninger og tilbud relateret til produktet (GDPR, art. 6 pgf. 1 nr. 1 f). For at tilbyde tjenester såsom salgs- og markedsføringstjenester, kontraktstyring, betalingshåndtering, programmering, dataopbevaring og hotline-tjenester, kan vi hyre eksterne serviceudbydere og/eller Bosch-partnerselskaber, og overføre data til disse. I nogle tilfælde, men kun når der er sørget for passende databeskyttelse, kan persondata overføres til modtagere udenfor Det Europæiske Økonomiske Samarbejdsområde. Yderligere oplysninger gives efter forespørgsel. De kan kontakte vores databeskyttelsesansvarlige ved at kontakte: Data Protection Officer, Information Security and Privacy (C/ISP), Robert Bosch GmbH, Postfach 30 02 20, 70442 Stuttgart, TYSKLAND.

De er til enhver tid berettiget til at modsætte Dem behandlingen af Deres personoplysninger baseret på GDPR art. 6 pgf. 1 nr. 1 f efter grunde relateret til Deres egen situation eller til direkte markedsføringsformål. For at udøve Deres rettigheder, bedes De kontakte os via **DPO@bosch.com**. Følg venligst QR-koden for yderligere oplysninger.

Inhaltsverzeichnis

1 Allgemeine Sicherheitshinweise 20

2 Angaben zum Produkt 20

2.1 Lieferumfang 20

2.2 Anschlussschema 21

3 Installation 21

4 DIP-Schalter Einstellungen 22

5 Störungsbehebung 23

6 Umweltschutz und Entsorgung 24

7 Datenschutzhinweise 24

1 Allgemeine Sicherheitshinweise

⚠ Sicherheitshinweise

Die Installation/Montage muss durch eine für die Arbeiten zugelassene Fachkraft unter Beachtung der geltenden Vorschriften erfolgen. Nichtbeachten der Vorgaben kann zu Sachschäden und/oder Personenschäden bis hin zur Lebensgefahr führen.

- ▶ Lieferumfang auf Unversehrtheit prüfen. Nur einwandfreie Teile einbauen.
- ▶ Mitgeltende Anleitungen von Anlagenkomponenten, Zubehören und Ersatzteilen beachten.
- ▶ Vor allen Arbeiten: Anlage allpolig spannungsfrei machen.
- ▶ Produkt nicht in Feuchträumen installieren.
- ▶ Der Installationsort darf nicht höher liegen als 2000 m über dem Meeresspiegel.
- ▶ Weitere Sicherheitshinweise in der technischen Dokumentation der Inneneinheiten beachten.

⚠ Bestimmungsgemäße Verwendung

Das Produkt darf nur zur Regelung folgender Inneneinheiten verwendet werden:

- Climate 3000i/Climate 3200i/Line Cool/Logacool AC166i.2/Logacool AC166.3
- Climate 4000i
- Climate 5000i/Easy Cool
- Climate 7000i/Logacool AC186.3
- Climate 7100i
- Aero 700
- CRC R-1
- MC R

Der Raumregler muss dem Typ CRC R-1 entsprechen.

Jede andere Verwendung ist nicht bestimmungsgemäß. Daraus resultierende Schäden sind von der Haftung ausgeschlossen.

⚠ Originalersatzteile

Für Schäden, die bei Verwendung von anderen Teilen als Originalersatzteilen entstehen, übernimmt der Hersteller keine Haftung.

- ▶ Nur Originalersatzteile und Zubehör vom Hersteller verwenden.

2 Angaben zum Produkt

Das Anschlussmodul MC R ermöglicht Ihnen, die Anschlussmöglichkeiten von Inneneinheiten wie folgt zu erweitern:

- Anschluss eines Raumreglers
- Anschluss von Eingangssignalen für Kontaktschalter (z. B. Kontaktschalter, Hotelkarte, Fenster-/Türkontakt)
- Anschluss von Ausgangssignalen für Kontaktschalter (z. B. Alarmsystem, Licht)

Die Darstellung in den Bildern kann je nach Inneneinheit abweichen.

2.1 Lieferumfang

Bild 1:

[1] Anschlussmodul MC R mit Gehäuse
[2] Druckschriftensatz zur Produktdokumentation
[3] 2 Verbindungskabel zum Display
[4] 2 Verbindungskabel zur Leiterplatte der Inneneinheit
[5] Schraube zur Fixierung des Gehäuses
[6] Kabelbinder für Zugentlastung

Die Verbindungskabel haben jeweils zwei verschiedene Längen.

- ▶ Für Geräte mit 7 kW jeweils das längere Kabel verwenden.

2.2 Anschlussschema

Bild 2:

[1] Anschlussmodul MC R
[2] Leiterplatte der Inneneinheit
[3] Display der Inneneinheit
[4] Ausgangssignal für Alarm, Licht etc.
[5] Raumregler
[6] Eingangssignal für Kontaktschalter (z.B. Hotelkarte, Tür-/Fensterkontakt)

Ader des Raumreglers	Anschlussklemme
Braun	X
Gelb	Y
Schwarz oder weiß	E
Rot	12V
Grün-gelb (Masse)	Kein Anschluss vorhanden

Tab. 16 Klemmenbelegung Raumregler

3 Installation

GEFAHR

Lebensgefahr durch elektrischen Strom!

Das Berühren von elektrischen Teilen, die unter Spannung stehen, kann zum Stromschlag führen.

- ▶ Vor Installation dieses Produktes: Inneneinheit von der Netzspannung trennen.
- ▶ Vor Inbetriebnahme: Abdeckungen der Elektronik anbringen.

WARNUNG

Lebensgefahr durch Stromschlag/Sachschaden durch fehlerhaften Anschluss!

Das Anschlussmodul gewährleistet keine Sicherheitskleinspannung am Eingangs- und Ausgangssignal. Bauteile können Schaden nehmen, wenn diese keine Netzspannung vertragen.

- ▶ Am Eingangs- und Ausgangssignal angeschlossene Bauteile vor Netzspannung schützen.
- ▶ Keine Spannung an Eingangs- und Ausgangssignal anlegen.
- ▶ Alle Strom leitenden Teile gegen Berührung sichern.

- ▶ Eine geeignete Komponente zur Erzeugung eines potentialfreien Schaltsignals (z. B. Schaltrelais) am Eingangs- und Ausgangssignal verwenden (Beispiel → Bild 17 auf Seite 4).

Legende zu Bild 17 (Beispiel zum Anschluss eines externen Kontaktschalters):

[1] Externer Kontaktschalter (Eingangs-/Ausgangssignal)
[2] Schaltrelais
[3] Anschlussmodul

- ▶ Stromversorgung der Inneneinheit unterbrechen.
- ▶ Inneneinheit öffnen und Kabel vorbereiten (→ Bilder 3 bis 6).
- ▶ Display an das neue Kabel anschließen (→ Bilder 7 bis 9)

WARNUNG

Lebensgefahr durch elektrischen Stromschlag!

Das Anschlussmodul gewährleistet keine Sicherheitskleinspannung. Wenn ein Raumregler angeschlossen werden soll:

- ▶ Wir empfehlen den Raumregler unter Putz zu installieren und anzuschließen.
- ▶ Bei Installation auf Putz die Sicherheitshinweise in der technischen Dokumentation des Raumreglers beachten.

- ▶ Wenn ein Raumregler mit Stecker vorhanden ist, das Kabel entsprechend vorbereiten:
  - Stecker abschneiden und Kabel für den Anschluss der Adern vorbereiten.
  - Vorhandenes Erdungskabel kürzen und isolieren.
  - Adern in korrekter Reihenfolge an der Anschlussklemme anschließen (→ Kap. 2.2, Seite 21).
- ▶ Kabel am Anschlussmodul anschließen und mit Kabelbinder sichern.
- ▶ Anschlussmodul in der Inneneinheit montieren. Dabei die Kabel an der Abdeckung sichern.
- ▶ Abdeckungen schließen und Stromversorgung wiederherstellen.

4 DIP-Schalter Einstellungen

DIP-Schalter		Bedeutung der DIP-Schalter
ENC3		Netzwerkadresse
F1		Erweitert die Anzahl möglicher Netzwerkadressen.
F2		Verhalten der Anschlussklemmen (Eingangs-/Ausgangssignal).

Tab. 17 Bedeutung der DIP-Schalter

Netzwerkadressen (F1+ENC3)

Die Netzwerkadresse muss in Anlagen eingestellt werden, in denen viele Inneneinheiten miteinander kommunizieren sollen.

F1	ENC3	Netzwerkadresse
	0 – F	0–15 (Auslieferungszustand)
	0 – F	16 – 31
	0 – F	32 – 47
	0 – F	48 – 63

Tab. 18 DIP-Schalter F1

Verhalten der Anschlussklemmen (F2)

F2	Verhalten, wenn Kontaktschalter geschlossen	Verhalten, wenn Kontaktschalter geöffnet
	(Auslieferungszustand) • Bedienung über App/Fernbedienung ist möglich. • Inneneinheit schaltet ein. • Ausgangssignal ist an/aus, abhängig von der Bedienung über die App/Fernbedienung. – Aus: wenn Inneneinheit eingeschaltet ist. – An: wenn Inneneinheit ausgeschaltet ist.	(Auslieferungszustand) • Bedienung über App/Fernbedienung ist nicht möglich. Display der Inneneinheit zeigt **CP**. • Inneneinheit schaltet aus. • Ausgangssignal ist an.
	• Bedienung über App/Fernbedienung ist möglich. • Inneneinheit schaltet ein. • Ausgangssignal ist aus.	• Bedienung über App/Fernbedienung ist möglich. • Inneneinheit schaltet aus. • Ausgangssignal ist an.

Tab. 19 DIP-Schalter F2

„Fernbedienung“ steht für Infrarot-Fernbedienung oder Raumregler.

5 Störungsbehebung

Störung	Mögliche Ursache	Abhilfe
Raumregler funktioniert nach Anschluss an Anschlussmodul nicht wie vorgesehen.	Anschlüsse nicht richtig ausgeführt oder inkompatible Systemkomponenten.	▶ Anschluss prüfen. ▶ Prüfen, ob der Raumregler kompatibel ist. ▶ Prüfen, ob Inneneinheit kompatibel ist. ▶ Prüfen, ob Raumregler defekt ist.
Eingangs- oder Ausgangssignal funktioniert nicht wie vorgesehen.	Anschlüsse nicht richtig ausgeführt oder inkompatible Systemkomponenten.	▶ Anschluss prüfen. ▶ Prüfen, ob Inneneinheit kompatibel ist. ▶ Einstellung am DIP-Schalter F2 prüfen.
Anschlussmodul lässt sich nicht befestigen.	Falsche Position des Anschlussmoduls oder inkompatible Inneneinheit.	▶ Prüfen, ob Inneneinheit kompatibel ist. ▶ Abdeckung auf Schraubenloch und passenden Haken absuchen.

Tab. 20

6 Umweltschutz und Entsorgung

Umweltschutz ist ein Unternehmensgrundsatz der Bosch Gruppe.
Qualität der Produkte, Wirtschaftlichkeit und Umweltschutz sind für uns gleichrangige Ziele. Gesetze und Vorschriften zum Umweltschutz werden strikt eingehalten.
Zum Schutz der Umwelt setzen wir unter Berücksichtigung wirtschaftlicher Gesichtspunkte bestmögliche Technik und Materialien ein.

Verpackung

Bei der Verpackung sind wir an den länderspezifischen Verwertungssystemen beteiligt, die ein optimales Recycling gewährleisten.
Alle verwendeten Verpackungsmaterialien sind umweltverträglich und wiederverwertbar.

Elektro- und Elektronik-Altgeräte



Dieses Symbol bedeutet, dass das Produkt nicht zusammen mit anderen Abfällen entsorgt werden darf, sondern zur Behandlung, Sammlung, Wiederverwertung und Entsorgung in die Abfallsammelstellen gebracht werden muss.

Das Symbol gilt für Länder mit Elektronikschrottvorschriften, z. B. „Europäische Richtlinie 2012/19/EG über Elektro- und Elektronik-Altgeräte“. Diese Vorschriften legen die Rahmenbedingungen fest, die für die Rückgabe und das Recycling von Elektronik-Altgeräten in den einzelnen Ländern gelten.

Da elektronische Geräte Gefahrstoffe enthalten können, müssen sie verantwortungsbewusst recycelt werden, um mögliche Umweltschäden und Gefahren für die menschliche Gesundheit zu minimieren. Darüber hinaus trägt das Recycling von Elektronikschrott zur Schonung der natürlichen Ressourcen bei.

Für weitere Informationen zur umweltverträglichen Entsorgung von Elektro- und Elektronik-Altgeräten wenden Sie sich bitte an die zuständigen Behörden vor Ort, an Ihr Abfallentsorgungsunternehmen oder an den Händler, bei dem Sie das Produkt gekauft haben.

Weitere Informationen finden Sie hier:
www.bosch-homecomfortgroup.com/de/unternehmen/rechtliche-themen/weee/

7 Datenschutzhinweise

Um eine Fernüberwachung und Fernsteuerung eines Heizungs-/Lüftungssystems mit diesem Produkt zu ermöglichen, ist ein Internetanschluss erforderlich. Nach dem Verbinden mit dem Internet stellt dieses Produkt automatisch eine Verbindung zu einem Server her. Hierbei werden die Verbindungsdaten, insbesondere IP-Adresse, automatisch übermittelt und durch Bosch Thermotechnik GmbH verarbeitet. Die Verarbeitung kann durch das Zurückstellen auf Werkseinstellungen dieses Produktes eingestellt werden. Weitere Hinweise zur Datenverarbeitung finden Sie in den nachfolgenden Datenschutzhinweisen und im Internet.

Wir, die **[DE] Bosch Thermotechnik GmbH, Sophienstraße 30-32, 35576 Wetzlar, Deutschland, [AT] Robert Bosch AG, Geschäftsbereich Thermotechnik, Göllnergasse 15-17, 1030 Wien, Österreich, [LU] Ferroknepper Buderus S.A., Z.I. Um Monkeler, 20, Op den Drieschen, B.P.201 L-4003 Esch-sur-Alzette, Luxemburg** verarbeiten Produkt- und Installationsinformationen, technische Daten und Verbindungsdaten, Kommunikationsdaten, Produktregistrierungsdaten und Daten zur Kundenhistorie zur Bereitstellung der Produktfunktionalität (Art. 6 Abs. 1 S. 1 b DSGVO), zur Erfüllung unserer Produktüberwachungspflicht und aus Produktsicherheitsgründen (Art. 6 Abs. 1 S. 1 f DSGVO), zur Wahrung unserer Rechte im Zusammenhang mit Gewährleistungs- und Produktregistrierungsfragen (Art. 6 Abs. 1 S. 1 f DSGVO), zur Analyse des Vertriebs unserer Produkte sowie zur Bereitstellung von individuellen und produktbezogenen Informationen und Angeboten (Art. 6 Abs. 1 S.1 f DSGVO). Für die Erbringung von Dienstleistungen wie Vertriebs- und Marketingdienstleistungen, Vertragsmanagement, Zahlungsabwicklung, Programmierung, Datenhosting und Hotline-Services können wir externe Dienstleister und/oder mit Bosch verbundene Unternehmen beauftragen und Daten an diese übertragen. In bestimmten Fällen, jedoch nur, wenn ein angemessener Datenschutz gewährleistet ist, können personenbezogene Daten an Empfänger außerhalb des Europäischen Wirtschaftsraums übermittelt werden. Weitere Informationen werden auf Anfrage bereitgestellt. Sie können sich unter der folgenden Anschrift an unseren Datenschutzbeauftragten wenden: Datenschutzbeauftragter, Information Security and Privacy (C/ISP), Robert Bosch GmbH, Postfach 30 02 20, 70442 Stuttgart, DEUTSCHLAND.

Sie haben das Recht, der auf Art. 6 Abs. 1 S. 1 f DSGVO beruhenden Verarbeitung Ihrer personenbezogenen Daten aus Gründen, die sich aus Ihrer besonderen Situation ergeben, oder zu Zwecken der Direktwerbung jederzeit zu widersprechen. Zur Wahrnehmung Ihrer Rechte kontaktieren Sie uns bitte unter **[DE] privacy.ttde@bosch.com, [AT] DPO@bosch.com, [LU] DPO@bosch.com**. Für weitere Informationen folgen Sie bitte dem QR-Code.

Πίνακας περιεχομένων

1 Γενικές υποδείξεις ασφαλείας 25

2 Στοιχεία για το προϊόν 25

2.1 Περιεχόμενο συσκευασίας 25

2.2 Διάγραμμα συνδεσμολογίας 26

3 Εγκατάσταση 26

4 Ρυθμίσεις διακόπτη DIP 27

5 Αποκατάσταση βλαβών 28

6 Προστασία του περιβάλλοντος και απόρριψη 28

7 Ειδοποίηση σχετικά με την προστασία δεδομένων προσωπικού χαρακτήρα 29

1 Γενικές υποδείξεις ασφαλείας

⚠ Υποδείξεις ασφαλείας

Η εγκατάσταση/συναρμολόγηση πρέπει να ανατίθεται σε εξουσιοδοτημένο για τις συγκεκριμένες εργασίες εξειδικευμένο τεχνικό και θα πρέπει να τηρούνται οι ισχύουσες προδιαγραφές. Η μη τήρηση των οδηγιών είναι πιθανό να οδηγήσει σε υλικές ζημιές και/ή σωματικές βλάβες, ή ακόμα και να θέσει σε κίνδυνο τη ζωή ατόμων.

- ▶ Ελέγξτε το περιεχόμενο της συσκευασίας για τυχόν φθορές. Στην εγκατάσταση πρέπει να εγκαθίστανται μόνο εξαρτήματα που λειτουργούν άψογα.
- ▶ Λάβετε υπόψη τις συνοδευτικές οδηγίες που αφορούν τα εξαρτήματα της εγκατάστασης, τους πρόσθετους εξοπλισμούς και τα ανταλλακτικά.
- ▶ Πριν από οποιαδήποτε εργασία: Αποσυνδέστε όλους τους πόλους της εγκατάστασης από το ρεύμα.
- ▶ Μην εγκαθιστάτε το προϊόν σε χώρους με υγρασία.
- ▶ Ο χώρος εγκατάστασης δεν πρέπει να βρίσκεται σε υψόμετρο άνω των 2000 m από την επιφάνεια της θάλασσας.
- ▶ Τηρείτε τις λοιπές υποδείξεις ασφαλείας του τεχνικού εγχειριδίου των εσωτερικών μονάδων.

⚠ Προβλεπόμενη χρήση

Το προϊόν επιτρέπεται να χρησιμοποιείται μόνο για τη ρύθμιση των ακόλουθων εσωτερικών μονάδων:

- Climate 3000i/Climate 3200i/Line Cool/Logacool AC166i.2/Logacool AC166.3
- Climate 4000i
- Climate 5000i/Easy Cool
- Climate 7000i/Logacool AC186.3
- Climate 7100i
- Aero 700
- CRC R-1
- MC R

Ο ρυθμιστής χώρου πρέπει να αντιστοιχεί στον τύπο CRC R-1.

Κάθε άλλη χρήση θεωρείται μη προβλεπόμενη. Η εταιρεία δεν φέρει καμία ευθύνη για βλάβες που προκαλούνται από μη προβλεπόμενη χρήση.

⚠ Γνήσια ανταλλακτικά

Ο κατασκευαστής δεν αναλαμβάνει καμία ευθύνη για ζημιές που οφείλονται στη χρήση μη αυθεντικών ανταλλακτικών.

- ▶ Χρησιμοποιείτε μόνο αυθεντικά ανταλλακτικά και εξαρτήματα του κατασκευαστή.

2 Στοιχεία για το προϊόν

Χάρη στη μονάδα σύνδεσης MC R μπορείτε να διευρύνετε τις δυνατότητες σύνδεσης των εσωτερικών μονάδων ως εξής:

- Σύνδεση ρυθμιστή χώρου
- Σύνδεση σημάτων εισόδου για διακόπτη επαφής (π.χ. διακόπτες επαφής, κάρτες ξενοδοχείων, επαφές παραθύρων/θυρών)
- Σύνδεση σημάτων εξόδου για διακόπτη επαφής (π.χ. σύστημα συναγερμού, φως)

Τα απεικονιζόμενα μπορεί να διαφέρουν ανάλογα με την εσωτερική μονάδα.

2.1 Περιεχόμενο συσκευασίας

Σχ. 1:

[1] Μονάδα σύνδεσης MC R με περίβλημα
[2] Έγγραφα για την τεκμηρίωση του προϊόντος
[3] 2 καλώδια σύνδεσης στην οθόνη
[4] 2 καλώδια σύνδεσης στην πλακέτα τυπωμένου κυκλώματος της εσωτερικής μονάδας
[5] Βίδα για στερέωση περιβλήματος
[6] Δεματικά για ανακούφιση καταπόνησης

Τα καλώδια σύνδεσης έχουν διαφορετικά μήκη.

- ▶ Για συσκευές 7 kW χρησιμοποιήστε το καλώδιο με το μεγαλύτερο μήκος.

2.2 Διάγραμμα συνδεσμολογίας

Σχ. 2:

[1] Μονάδα σύνδεσης MC R
[2] Πλακέτα τυπωμένου κυκλώματος της εσωτερικής μονάδας
[3] Οθόνη της εσωτερικής μονάδας
[4] Σήμα εξόδου για συναγερμό, φως κ.λπ.
[5] Ρυθμιστής χώρου
[6] Σήμα εισόδου για διακόπτη επαφής (π.χ. κάρτα ξενοδοχείου, επαφή θυρών/παραθύρων)

Πυρήνας ρυθμιστή χώρου	Κλέμμα σύνδεσης
Καφέ	X
Κίτρινο	Y
Μαύρο ή άσπρο	E
Κόκκινο	12V
Πράσινο-κίτρινο (γείωση)	Δεν υπάρχει σύνδεση

Πίν. 21 Σύνδεση κλεμμών ρυθμιστή χώρου

3 Εγκατάσταση

ΚΙΝΔΥΝΟΣ

Κίνδυνος θανάτου από ηλεκτροπληξία!

Η επαφή με ηλεκτρικά εξαρτήματα που βρίσκονται υπό τάση ενδέχεται να προκαλέσει ηλεκτροπληξία.

- Πριν από την εγκατάσταση αυτού του προϊόντος: Αποσυνδέστε την εσωτερική μονάδα από την τάση δικτύου.
- Πριν από την πρώτη θέση σε λειτουργία: Τοποθετήστε τα καλύμματα του ηλεκτρονικού συστήματος.

ΠΡΟΕΙΔΟΠΟΙΗΣΗ

Κίνδυνος θανάτου από ηλεκτροπληξία/υλικές ζημιές λόγω εσφαλμένης σύνδεσης!

Η μονάδα σύνδεσης δεν διασφαλίζει πολύ χαμηλή τάση ασφαλείας στο σήμα εισόδου και εξόδου. Τα μη ηλεκτροφόρα εξαρτήματα μπορεί να υποστούν ζημιά.

- Προστατέψτε από την τάση δικτύου τα εξαρτήματα που είναι συνδεδεμένα στο σήμα εισόδου και εξόδου.
- Φροντίστε να μην υπάρχει τάση στο σήμα εισόδου και εξόδου.
- Ασφαλίστε όλα τα ηλεκτροφόρα μέρη έναντι επαφής.
- Χρησιμοποιήστε ένα εξάρτημα κατάλληλο για την παραγωγή σήματος μεταγωγής εκτός τάσεως (π.χ. ρελέ μεταγωγής) στο σήμα εισόδου και εξόδου (παράδειγμα → σχ. 17 στη σελίδα 4).

Επεξήγηση για το σχ. 17 (Παράδειγμα σύνδεσης εξωτερικού διακόπτη επαφής):

[1] Εξωτερικός διακόπτης επαφής (σήμα εισόδου/εξόδου)
[2] Ρελέ μεταγωγής
[3] Μονάδα σύνδεσης

- Διακόψτε την ηλεκτροδότηση της εσωτερικής μονάδας.
- Ανοίξτε την εσωτερική μονάδα και προετοιμάστε το καλώδιο (→ σχ. 3 έως 6).
- Σύνδεση οθόνης στο καινούργιο καλώδιο (→ σχ. 7 έως 9)

ΠΡΟΕΙΔΟΠΟΙΗΣΗ

Κίνδυνος θανάτου από ηλεκτροπληξία!

Η μονάδα σύνδεσης δεν διασφαλίζει πολύ χαμηλή τάση ασφαλείας. Εάν πρόκειται να συνδέσετε έναν ρυθμιστή χώρου:

- Συνιστούμε να εγκαταστήσετε τον ρυθμιστή χώρου χωνευτά και να τον συνδέσετε.
- Σε περίπτωση που δεν προβείτε σε χωνευτή τοποθέτηση, λάβετε υπόψη τις υποδείξεις ασφάλειας στην τεχνική τεκμηρίωση του ρυθμιστή χώρου.

- Εάν έχετε στη διάθεσή σας ρυθμιστή χώρου με φις, προετοιμάστε αντίστοιχα το καλώδιο:
  - Κόψτε το φις και προετοιμάστε το καλώδιο για τη σύνδεση των πυρήνων.
  - Κοντύνετε το υπάρχον καλώδιο γείωσης και μονώστε το.
  - Συνδέστε τους πυρήνες με τη σωστή σειρά στην κλέμμα σύνδεσης (→ Κεφ. 2.2, σελίδα 26).
- Συνδέστε το καλώδιο στη μονάδα σύνδεσης και ασφαλίστε το με δεματικά.
- Τοποθετήστε τη μονάδα σύνδεσης στην εσωτερική μονάδα. Κατά τη διαδικασία αυτή ασφαλίστε τα καλώδια στο κάλυμμα.
- Κλείστε τα καλύμματα και επανατροφοδοτήστε με ρεύμα.

4 Ρυθμίσεις διακόπτη DIP

Διακόπτης DIP		Χρησιμότητα των διακοπτών DIP
ENC3		Διεύθυνση δικτύου
F1		Διευρύνει των αριθμό των δυνατών διευθύνσεων δικτύου.
F2		Συμπεριφορά των κλεμμών σύνδεσης (σήμα εισόδου/εξόδου).

Πίν. 22 Χρησιμότητα των διακοπτών DIP

Διευθύνσεις δικτύου (F1+ENC3)

Η ρύθμιση της διεύθυνσης δικτύου είναι απαραίτητη σε εγκαταστάσεις, όπου πρέπει να επικοινωνούν μεταξύ τους πολλές εσωτερικές μονάδες.

F1	ENC3	Διεύθυνση δικτύου
	0 – F	0 -15 (κατάσταση παράδοσης)
	0 – F	16 – 31
	0 – F	32 – 47
	0 – F	48 – 63

Πίν. 23 Διακόπτης DIP F1

Συμπεριφορά κλεμμών σύνδεσης (F2)

F2	Συμπεριφορά, όταν ο διακόπτης επαφής είναι κλειστός	Συμπεριφορά, όταν ο διακόπτης επαφής είναι ανοιχτός
	(κατάσταση παράδοσης) • Ο χειρισμός μέσω App/τηλεχειριστηρίου είναι εφικτός. • Η εσωτερική μονάδα ενεργοποιείται. • Το σήμα εξόδου ενεργοποιείται/απενεργοποιείται ανεξάρτητα από τον χειρισμό μέσω App/ τηλεχειριστηρίου. – Απενεργοποιείται: όταν η εσωτερική μονάδα είναι ενεργοποιημένη. – Ενεργοποιείται: όταν η εσωτερική μονάδα είναι απενεργοποιημένη.	(κατάσταση παράδοσης) • Δεν είναι εφικτός ο χειρισμός μέσω App/ τηλεχειριστηρίου. Στην οθόνη της εσωτερικής μονάδας εμφανίζεται η ένδειξη **CP**. • Η εσωτερική μονάδα απενεργοποιείται. • Το σήμα εξόδου είναι ενεργοποιημένο.
	• Ο χειρισμός μέσω App/τηλεχειριστηρίου είναι εφικτός. • Η εσωτερική μονάδα ενεργοποιείται. • Το σήμα εξόδου είναι απενεργοποιημένο.	• Ο χειρισμός μέσω App/τηλεχειριστηρίου είναι εφικτός. • Η εσωτερική μονάδα απενεργοποιείται. • Το σήμα εξόδου είναι ενεργοποιημένο.

Πίν. 24 Διακόπτης DIP F2

Το «τηλεχειριστήριο» αναφέρεται στο τηλεχειριστήριο υπερύθρων ή στον ρυθμιστή χώρου.

5 Αποκατάσταση βλαβών

Βλάβη	Πιθανή αιτία	Διορθωτική ενέργεια
Μετά τη σύνδεση στη μονάδα σύνδεσης, ο ρυθμιστής χώρου δεν λειτουργεί όπως προβλέπεται.	Οι συνδέσεις δεν έχουν εκτελεστεί σωστά ή τα στοιχεία συστήματος δεν είναι συμβατά.	▶ Ελέγξτε τη σύνδεση. ▶ Ελέγξτε εάν ο ρυθμιστής χώρου είναι συμβατός. ▶ Ελέγξτε εάν η εσωτερική μονάδα είναι συμβατή. ▶ Ελέγξτε εάν ο ρυθμιστής χώρου παρουσιάζει βλάβη.
Το σήμα εισόδου ή εξόδου δεν λειτουργεί όπως προβλέπεται.	Οι συνδέσεις δεν έχουν εκτελεστεί σωστά ή τα στοιχεία συστήματος δεν είναι συμβατά.	▶ Ελέγξτε τη σύνδεση. ▶ Ελέγξτε εάν η εσωτερική μονάδα είναι συμβατή. ▶ Ελέγξτε τη ρύθμιση στον διακόπτη DIP F2.
Δεν είναι εφικτή η στερέωση της μονάδας σύνδεσης.	Η θέση της μονάδας σύνδεσης δεν είναι σωστή ή η εσωτερική μονάδα δεν είναι συμβατή.	▶ Ελέγξτε εάν η εσωτερική μονάδα είναι συμβατή. ▶ Ελέγξτε εάν στο κάλυμμα υπάρχει οπή βίδας και κατάλληλο άγκιστρο.

Πίν. 25

6 Προστασία του περιβάλλοντος και απόρριψη

Η προστασία του περιβάλλοντος αποτελεί θεμελιώδη αρχή του ομίλου Bosch.
Η ποιότητα των προϊόντων, η αποδοτικότητα και η προστασία του περιβάλλοντος αποτελούν για εμάς στόχους ίδιας βαρύτητας. Οι νόμοι και οι προδιαγραφές για την προστασία του περιβάλλοντος τηρούνται αυστηρά.
Για να προστατεύσουμε το περιβάλλον χρησιμοποιούμε τη βέλτιστη τεχνολογία και τα καλύτερα υλικά, λαμβάνοντας πάντα υπόψη τους παράγοντες για την καλύτερη αποδοτικότητα.

Συσκευασία

Για τη συσκευασία συμμετέχουμε στα εγχώρια συστήματα ανακύκλωσης που αποτελούν εγγύηση για βέλτιστη ανακύκλωση. Όλα τα υλικά συσκευασίας είναι φιλικά προς το περιβάλλον και ανακυκλώσιμα.

Ηλεκτρικές και ηλεκτρονικές παλιές συσκευές



Το σύμβολο αυτό σημαίνει ότι το προϊόν δεν επιτρέπεται να απορριφθεί μαζί με άλλα απορρίμματα, αλλά πρέπει να διατίθεται για διαχείριση, συλλογή, επαναχρησιμοποίηση και απόρριψη στα ειδικά σημεία συλλογής απορριμμάτων.

Το σύμβολο ισχύει για χώρες όπου υπάρχουν προδιαγραφές για άχρηστα ηλεκτρονικά υλικά, π.χ. "Ευρωπαϊκή Οδηγία 2012/19/ΕΚ σχετικά με τα απόβλητα ηλεκτρικού και ηλεκτρονικού εξοπλισμού (ΑΗΗΕ)". Οι προδιαγραφές αυτές ορίζουν τους όρους-πλαίσιο που ισχύουν για την επιστροφή και ανακύκλωση των αποβλήτων ηλεκτρονικού εξοπλισμού σε κάθε χώρα ξεχωριστά.

Δεδομένου ότι οι ηλεκτρονικές συσκευές ενδέχεται να περιέχουν επικίνδυνα υλικά, πρέπει να ανακυκλώνονται υπεύθυνα, έτσι ώστε να ελαχιστοποιούνται πιθανές ζημιές στο περιβάλλον και κίνδυνοι για την ανθρώπινη υγεία. Επιπλέον, η ανακύκλωση ηλεκτρονικών αποβλήτων συνδράμει στην προστασία των φυσικών πόρων.

Για περισσότερες πληροφορίες σχετικά με την οικολογική απόρριψη ηλεκτρικών και ηλεκτρονικών αποβλήτων απευθυνθείτε στις κατά τόπο αρμόδιες αρχές, στις εταιρείες διαχείρισης αποβλήτων της περιοχής σας ή στον εμπορικό αντιπρόσωπο, από τον οποίο αγοράσατε το προϊόν.

Περισσότερες πληροφορίες θα βρείτε εδώ:
www.bosch-homecomfortgroup.com/en/company/legal-topics/weee/

7 Ειδοποίηση σχετικά με την προστασία δεδομένων προσωπικού χαρακτήρα

Για να είναι δυνατή η απομακρυσμένη επιτήρηση και ο απομακρυσμένος έλεγχος ενός συστήματος θέρμανσης/αερισμού με αυτό το προϊόν, απαιτείται σύνδεση στο Internet. Μετά τη σύνδεση στο Internet το προϊόν αυτό δημιουργεί αυτόματα σύνδεση με έναν διακομιστή. Τα στοιχεία σύνδεσης, και συγκεκριμένα η διεύθυνση IP, μεταβιβάζονται αυτόματα και υποβάλλονται σε επεξεργασία από την Bosch Thermotechnik GmbH. Η επεξεργασία μπορεί να ρυθμιστεί με την επαναφορά του προϊόντος αυτού στις εργοστασιακές ρυθμίσεις. Περισσότερες πληροφορίες για την επεξεργασία δεδομένων θα βρείτε στις παρακάτω δηλώσεις προστασίας προσωπικών δεδομένων και στο Internet.

Η εταιρεία **Robert Bosch A.E., ΕΡΧΕΙΑΣ 37, Τ.Κ. 19400 ΚΟΡΩΠΙ, Ελλάδα**, υποβάλλει σε επεξεργασία τις πληροφορίες προϊόντος και εγκατάστασης, τα τεχνικά δεδομένα και δεδομένα σύνδεσης, τα δεδομένα επικοινωνίας, τα δεδομένα καταχώρισης προϊόντος και του ιστορικού πελατών με σκοπό την παροχή των λειτουργιών του προϊόντος [άρθρο 6 (1) στοιχείο 1 (β) ΓΚΠΔ], για την εκπλήρωση της υποχρέωσης μας να επιτηρούμε το προϊόν και για σκοπούς ασφάλειας του προϊόντος [αρ. 6 (1) στοιχείο 1 (στ) ΓΚΠΔ], τη διαφύλαξη των δικαιωμάτων της εταιρείας μας σε σχέση με τις ερωτήσεις που αφορούν την εγγύηση και την καταχώριση του προϊόντος [άρθρο 6 (1) στοιχείο1 (στ) ΓΚΠΔ] και την ανάλυση των δεδομένων διανομής των προϊόντων μας καθώς και την παροχή εξατομικευμένων πληροφοριών και προσφορών που σχετίζονται με το προϊόν [άρθρο 6 (1) στοιχείο 1 (στ) ΓΚΠΔ]. Αναφορικά με την παροχή υπηρεσιών, όπως είναι οι υπηρεσίες πωλήσεων και μάρκετινγκ, η διαχείριση συμβάσεων, ο διακανονισμός πληρωμών, ο προγραμματισμός, η φιλοξενία δεδομένων και οι υπηρεσίες ανοικτής τηλεφωνικής γραμμής, μπορούμε να τις αναθέτουμε και να μεταβιβάζουμε δεδομένα σε εξωτερικούς παρόχους υπηρεσιών ή/και θυγατρικές επιχειρήσεις της Bosch. Σε ορισμένες περιπτώσεις, μόνο εφόσον διασφαλίζεται η προσήκουσα προστασία δεδομένων, τα προσωπικά δεδομένα ενδέχεται να μεταβιβάζονται σε αποδέκτες με έδρα εκτός του Ευρωπαϊκού Οικονομικού Χώρου. Περισσότερες πληροφορίες παρέχονται κατόπιν σχετικού αιτήματος. Μπορείτε να επικοινωνήσετε με τον υπεύθυνο προστασίας δεδομένων της εταιρείας μας στην εξής διεύθυνση: Data Protection Officer, Information Security and Privacy (C/ISP), Robert Bosch GmbH, Postfach 30 02 20, 70442 Stuttgart, ΓΕΡΜΑΝΙΑ.

Διατηρείτε ανά πάσα στιγμή το δικαίωμα να αντιταχθείτε στην εκ μέρους μας επεξεργασία των προσωπικών σας δεδομένων, με βάση το άρθρο 6 (1) στοιχείο 1 (στ) ΓΚΠΔ, για λόγους που αφορούν την ειδική κατάστασή σας ή εφόσον τα προσωπικά σας δεδομένα υποβάλλονται σε επεξεργασία για άμεσους εμπορικούς σκοπούς. Για την άσκηση των δικαιωμάτων σας επικοινωνήστε μαζί μας στη διεύθυνση **DPO@bosch.com**. Για περισσότερες πληροφορίες ακολουθήσετε τον κωδικό QR.

Table of contents

1 General safety instructions 30

2 Product information 30

2.1 Scope of delivery 30

2.2 Wiring diagram 31

3 Installation 31

4 DIP switch settings 32

5 Unit troubleshooting 33

6 Environmental protection and disposal 34

7 Data Protection Notice 34

1 General safety instructions

⚠ Safety precautions

Installation/assembly must be carried out by an authorised qualified person with due regard to the relevant regulations. Failure to comply with the regulations may result in material damage and/or personal injury, including risk to life.

- ▶ Check that the scope of delivery is undamaged. Install only parts which are in a faultless condition.
- ▶ Observe all the relevant instructions for other system components, accessories and spare parts.
- ▶ Before starting any work: disconnect the system from the power supply across all phases.
- ▶ Never install the product in wet rooms.
- ▶ The installation location must not be higher than 2000 m above sea level.
- ▶ More safety instructions can be found in the technical documentation of the indoor units.

⚠ Intended use

The product must only be used to control the following indoor units:

- Climate 3000i/Climate 3200i/Line Cool/Logacool AC166i.2/Logacool AC166.3
- Climate 4000i
- Climate 5000i/Easy Cool
- Climate 7000i/Logacool AC186.3
- Climate 7100i
- Aero 700
- CRC R-1
- MC R

The room controller must correspond to the type CRC R-1.

All other use is considered unsuitable. We accept no liability for damage caused through incorrect use.

⚠ Original spare parts

The manufacturer accepts no liability for damage resulting from the use of parts other than original spare parts.

- ▶ Use only original spare parts and accessories from the manufacturer.

2 Product information

You can expand the connection options of indoor units with the connection module MC R as follows:

- Connection of a room controller
- Connection of input signals for contact switches (e.g. contact switch, hotel card, window/door contact)
- Connection of output signals for contact switch (e.g. alarm system, light)

The information in the illustrations may vary depending on the indoor unit.

2.1 Scope of delivery

Fig. 1:

[1] Connection module MC R with housing
[2] Set of printed documents for product documentation
[3] 2 connection cables to the display
[4] 2 connection cables to the PCB of the indoor unit
[5] Screw for fixing the housing
[6] Cable tie for strain relief

The connection cables have two different lengths.

- Use the longer cable for devices with 7 kW.

2.2 Wiring diagram

Fig. 2:

[1] Connection module MC R
[2] Indoor PCB
[3] Indoor unit display
[4] Output signal for alarm, light, etc.
[5] Room controller
[6] Input signal for contact switch (e.g. hotel card, door/window contact)

Wire of room controller	Terminal
Brown	X
Yellow	Y
Black or white	E
Red	12V
Green/yellow (earth)	No connection available

Table 26 Terminal assignment of room controller

3 Installation

DANGER

Danger to life from electric shock!

Touching live electrical parts can cause an electric shock.

- Before installing this product: disconnect the indoor unit from the mains voltage.
- Before commissioning: mount the covers of the electronics.

WARNING

Danger to life from electric shock or risk of material damage from incorrect connection!

The connection module ensures a safety extra-low voltage is absent in the input and output signal. Components may sustain damage if they cannot tolerate mains voltage.

- Protect components connected to the input and output signal against mains voltage.
- Do not connect voltage to the input and output signal.
- Make sure all live parts cannot be touched.
- Use a suitable component for generating a floating switch signal (e.g. switching relay) on the input and output signal (Example → Fig. 17 on page 4).

Legend to Fig. 17 (Example for connecting an external contact switch):

[1] External contact switch (input/output signal)
[2] Switch relay
[3] Connection module

- Interrupt the power supply to the indoor unit.
- Open indoor unit and prepare cable (→ Figs. 3 to 6).
- Connect display to the new cable (→ Figs. 7 to 9)

WARNING

Danger to life due to electrical shock!

The connection module ensures no safety extra-low voltage is present. If connecting a room controller:

- We recommend in-wall installation and connection of the room controller.
- If the room controller is installed on the wall, observe the safety instructions in the corresponding technical documentation.

- If the room controller with plug is available, prepare the cable accordingly:
  - Cut off plug and prepare cable for connection of the wires.
  - Shorten and isolate existing earthing cable.
  - Connect wires to the terminal in the correct sequence (→ Ch. 2.2, page 31).
- Connect cable to the connection module and secure with cable tie.
- Install the connection module in the indoor unit. In doing so connect the cable to the cover.
- Close covers and restore power supply.

4 DIP switch settings

DIP switch		Definition of DIP Switches
ENC3		Network address
F1		Expands the number of possible network addresses.
F2		Behaviour of terminals (input/output signal).

Table 27 Definition of DIP Switches

Network addresses (F1+ENC3)

The network address must be set in systems in which many indoor units communicate with one another.

F1	ENC3	Network address
	0 - F	0 – 15 (Factory setting)
	0 - F	16 – 31
	0 - F	32 – 47
	0 - F	48 – 63

Table 28 DIP switch F1

Behaviour of terminals (F2)

F2	Behaviour if contact switch is closed	Behaviour if contact switch is open
	(As-delivered condition) • Operation via app/remote control is possible. • Indoor unit switches on. • Output signal is on/off, depending on operation via the app/remote control. – Off: if indoor unit is switched on. – On: if indoor unit is switched off.	(As-delivered condition) • Operation via app/remote control is possible. **CP** appears in display of indoor unit. • Indoor unit switches off. • Output signal is on.
	• Operation via app/remote control is possible. • Indoor unit switches on. • Output signal is off.	• Operation via app/remote control is possible. • Indoor unit switches off. • Output signal is on.

Table 29 DIP switch F2

"Remote control" means infra-red remote control or room controller.

5 Unit troubleshooting

Fault	Possible cause	Remedy
Room controller does not work as intended once connected to the connection module.	Connections not made correctly or incompatible system components.	▶ Check connection. ▶ Check whether the room controller is compatible. ▶ Check whether the indoor unit is compatible. ▶ Check whether room controller is faulty.
Input or output signal does not function as intended.	Connections not made correctly or incompatible system components.	▶ Check connection. ▶ Check whether the indoor unit is compatible. ▶ Check the setting of the DIP switch F2.
Connection module cannot be fastened.	Position of connection module incorrect, or incompatible indoor unit.	▶ Check whether the indoor unit is compatible. ▶ Look for screw hole and suitable hook on the cover.

Table 30

6 Environmental protection and disposal

Environmental protection is a key commitment of the Bosch Group.
Quality of products, efficiency and environmental protection are equally important objectives for us. Environmental protection laws and regulations are strictly observed.
To protect the environment, we use the best possible technology and materials while taking into account economic considerations.

Packaging

Where packaging is concerned, we participate in country-specific recycling processes that ensure optimum recycling. All of our packaging materials are environmentally compatible and can be recycled.

Old electrical and electronic appliances



This symbol means that the product must not be disposed of with other waste, and instead must be taken to the waste collection points for treatment, collection, recycling and disposal.

The symbol is valid in countries where waste electrical and electronic equipment regulations apply, e.g. "(UK) Waste Electrical and Electronic Equipment Regulations 2013 (as amended)". These regulations define the framework for the return and recycling of old electronic appliances that apply in each country.

As electronic devices may contain hazardous substances, it needs to be recycled responsibly in order to minimize any potential harm to the environment and human health. Furthermore, recycling of electronic scrap helps preserve natural resources.

For additional information on the environmentally compatible disposal of old electrical and electronic appliances, please contact the relevant local authorities, your household waste disposal service or the retailer where you purchased the product.

You can find more information here:
www.bosch-homecomfortgroup.com/en/company/legal-topics/weee/

7 Data Protection Notice

An Internet connection is required to enable remote monitoring and remote control of a heating/ventilation system with this product. Once connected to the Internet, this product automatically establishes a connection with a server. During this process, the connection data, especially the IP address, are automatically transferred and processed by Bosch Thermotechnik GmbH. The processing can be set by restoring the default settings of this product. You can find further notices on data processing in the following data privacy statements and in the Internet.

We, **Bosch Thermotechnology Ltd., Cotswold Way, Warndon, Worcester WR4 9SW, United Kingdom** process product and installation information, technical and connection data, communication data, product registration and client history data to provide product functionality (art. 6 (1) sentence 1 (b) GDPR / UK GDPR), to fulfil our duty of product surveillance and for product safety and security reasons (art. 6 (1) sentence 1 (f) GDPR / UK GDPR), to safeguard our rights in connection with warranty and product registration questions (art. 6 (1) sentence 1 (f) GDPR / UK GDPR) and to analyze the distribution of our products and to provide individualized information and offers related to the product (art. 6 (1) sentence 1 (f) GDPR / UK GDPR). To provide services such as sales and marketing services, contract management, payment handling, programming, data hosting and hotline services we can commission and transfer data to external service providers and/or Bosch affiliated enterprises. In some cases, but only if appropriate data protection is ensured, personal data might be transferred to recipients located outside of the European Economic Area and the United Kingdom. Further information are provided on request. You can contact our Data Protection Officer under: Data Protection Officer, Information Security and Privacy (C/ISP), Robert Bosch GmbH, Postfach 30 02 20, 70442 Stuttgart, GERMANY.

You have the right to object, on grounds relating to your particular situation or where personal data are processed for direct marketing purposes, at any time to processing of your personal data which is based on art. 6 (1) sentence 1 (f) GDPR / UK GDPR. To exercise your rights, please contact us via **privacy.ttgb@bosch.com** To find further information, please follow the QR-Code.

Índice

1 Indicaciones generales de seguridad 35

2 Datos sobre el producto 35

2.1 Volumen de suministro 35

2.2 Esquema de conexión 36

3 Instalación 36

4 Ajustes de interruptor tipo switch 37

5 Eliminación de fallos 38

6 Protección del medio ambiente y eliminación de residuos 39

7 Aviso de protección de datos 39

1 Indicaciones generales de seguridad

⚠ Indicaciones de seguridad

La instalación/el montaje lo debe realizar un técnico autorizado para los trabajos, respetando las prescripciones vigentes. La inobservancia de las indicaciones puede ocasionar daños materiales y/o lesiones a las personas, incluso peligro de muerte.

- ▶ Comprobar la integridad del volumen de suministro. Montar únicamente las piezas que estén correctas.
- ▶ Respetar las instrucciones de referencia de los componentes de la instalación, los accesorios y las piezas de repuesto.
- ▶ Antes de todos los trabajos: eliminar la tensión en todos los polos de la instalación.
- ▶ No instalar el producto en espacios con humedad.
- ▶ El lugar de instalación no debe estar a más de 2000 m sobre el nivel del mar.
- ▶ Tener en cuenta las indicaciones adicionales de seguridad en la documentación técnica de las unidades interiores.

⚠ Uso destinado

El producto sólo puede emplearse para regular las siguientes unidades interiores:

- Climate 3000i/Climate 3200i/Line Cool/Logacool AC166i.2/Logacool AC166.3
- Climate 4000i
- Climate 5000i/Easy Cool
- Climate 7000i/Logacool AC186.3
- Climate 7100i
- Aero 700
- CRC R-1
- MC R

El regulador de habitación debe corresponder con el tipo CRC R-1.

Cualquier otro uso se considera inapropiado. La empresa no asume ninguna responsabilidad por los daños causados por el uso inapropiado del equipo.

⚠ Repuestos originales

El fabricante no se hace responsable de los daños ocasionados por el uso de piezas distintas a las piezas de repuesto originales.

- ▶ Utilizar solo repuestos originales y accesorios del fabricante.

2 Datos sobre el producto

El módulo de conexión MC R permite al usuario ampliar las posibilidades de conexión de unidades interiores de la siguiente manera:

- Conexión de un regulador de habitación
- Conexión de señales de entrada para interruptores de contacto (p. ej. interruptor de contacto, tarjeta de hotel, contacto de ventana/de puerta)
- Conexión de señales de salida para interruptores de contacto (p. ej. sistema de alarma, luz)

La visualización en las imágenes puede variar según la unidad interior.

2.1 Volumen de suministro

Fig. 1:

[1] Módulo de conexión MC R con carcasa
[2] Documentación para la documentación del producto
[3] 2 cables de conexión a la pantalla
[4] 2 cables de conexión a la placa conductora de la unidad interior
[5] Tornillo para fijar la carcasa
[6] Sujetacables para descarga de tensión

Los cables de conexión tienen dos diferentes longitudes.

- ▶ Para aparatos con 7 kW, utilizar siempre el cable más largo.

2.2 Esquema de conexión

Fig. 2:

[1] Módulo de conexión MC R
[2] Placa conductora de la unidad interior
[3] Pantalla de la unidad interior
[4] Señal de salida para la alarma, la luz, etc.
[5] Regulador de habitación
[6] Señal de entrada para interruptor de contacto (p.ej. tarjeta de hotel, contacto de puerta/ventana)

Hilo del regulador de habitación	Borne de conexión
Marrón	X
Amarillo	Y
Blanco o negro	E
Rojo	12V
Verde-amarillo (masa)	No consta una conexión

Tab. 31 Asignación de bornes regulador de habitación

3 Instalación

PELIGRO

¡Peligro de muerte por corriente eléctrica!

El contacto con piezas eléctricas que se encuentran bajo tensión puede tener por consecuencia una descarga de corriente.

- Previo a la instalación de este producto: separar la unidad interior de la tensión de red.
- Antes de la puesta en marcha: colocar el recubrimiento del sistema electrónico.

ADVERTENCIA

Peligro mortal por descarga de corriente/daños materiales por conexión defectuosa.

El módulo de conexión no garantiza una tensión menor de seguridad en la señal de entrada y de salida. Componentes pueden sufrir daños, si no soportan la tensión de red.

- Proteger componentes conectados a la señal de entrada y de salida contra la tensión de red.
- No activar tensión en la señal de entrada y de salida.
- Asegurar todas las piezas de conducción de corriente contra un posible contacto.
- Utilizar un componente adecuado para generar una señal de conmutación libre de potencial (p. ej. relé de conmutación) en la señal de entrada y de salida (ejemplo → fig. 17 en la página 4).

Leyenda de la figura 17 (ejemplo para la conexión de un interruptor externo de contacto):

[1] Interruptor externo de contacto (señal de entrada/salida)
[2] Relé de conmutación
[3] Módulo de conexión

- Interrumpir la alimentación eléctrica de la unidad interior.
- Abrir la unidad interior y preparar el cable (→ imágenes 3 hasta 6).
- Conectar la pantalla al nuevo cable (→ imágenes 7 hasta 9)

ADVERTENCIA

¡Peligro de muerte por corriente eléctrica!

El módulo de conexión no garantiza una tensión menor de seguridad. En caso de tener que conectar un regulador de habitación:

- Recomendamos instalar y conectar el regulador de habitación debajo del recubrimiento.
- En caso de instalar el regulador sobre el recubrimiento, tener en cuenta las indicaciones de seguridad en la documentación técnica del regulador de habitación.

- Si se encuentra a la disposición un regulador de habitación con enchufe, preparar el cable respectivamente.
  - Cortar el enchufe y preparar el cable para la conexión de los hilos.
  - Acortar y aislar el cable de puesta en tierra existente.
  - Conectar los hilos en el orden correcto al borne de conexión (→ cap. 2.2, página 36).
- Conectar el cable al módulo de conexión y asegurarlo con un sujetacables.
- Montar el módulo de conexión de la unidad interior. Asegurar los cables en la cubierta.
- Cerrar la cubierta y restablecer el suministro de corriente.

4 Ajustes de interruptor tipo switch

interruptor tipo switch		Significado interruptor tipo switch
ENC3		Dirección de red
F1		Amplía la cantidad de de posibles direcciones de red.
F2		Proceder de los bornes de conexión (señal de entrada/salida).

Tab. 32 Significado interruptor tipo switch

Direcciones de red (F1+ENC3)

La dirección de red debe ser configurada en las instalaciones en las que deben comunicar diversas unidades interiores entre sí.

F1	ENC3	Dirección de red
	0 – F	0–15 (estado de entrega)
	0 – F	16 – 31
	0 – F	32 – 47
	0 – F	48 – 63

Tab. 33 Interruptor tipo switch F1

Proceder de los bornes de conexión (F2)

F2	Proceder si el interruptor de contacto está cerrado	Proceder si el interruptor de contacto está abierto
	(Estado de entrega) • Es posible manejar el sistema mediante la aplicación/el mando a distancia. • La unidad interior se activa. • La señal de salida está conectada/desconectada, dependiendo del manejo mediante la aplicación/el mando a distancia. – DES: si se conecta la unidad interior. – CON: si se desconecta la unidad interior.	(Estado de entrega) • No es posible manejar el sistema mediante la aplicación/el mando a distancia. La pantalla de la unidad interior visualiza **CP**. • La unidad interior se desactiva. • La señal de salida está conectada.
	• Es posible manejar el sistema mediante la aplicación/el mando a distancia. • La unidad interior se activa. • La señal de salida está desconectada.	• Es posible manejar el sistema mediante la aplicación/el mando a distancia. • La unidad interior se desactiva. • La señal de salida está conectada.

Tab. 34 Interruptor tipo switch F2

"Mando a distancia" representa el mando a distancia infrarrojo o el regulador de habitación.

5 Eliminación de fallos

Error	Posible causa	Solución
Después de conectarlo al módulo de conexión, el regulador de habitación no funciona según ha sido provisto.	Las conexiones no han sido correctamente realizada o constan componentes incompatibles del sistema.	▶ Comprobar la conexión. ▶ Comprobar si el regulador de habitación es compatible. ▶ Comprobar si la unidad interior es compatible. ▶ Comprobar si el regulador de habitación está defectuoso.
La señal de entrada o de salida no funciona tal como ha sido provisto.	Las conexiones no han sido correctamente realizada o constan componentes incompatibles del sistema.	▶ Comprobar la conexión. ▶ Comprobar si la unidad interior es compatible. ▶ Comprobar los ajustes en el interruptor tipo switch F2.
El módulo de conexión no se deja fijar.	Posición errónea del módulo de conexión o unidad interior incompatible.	▶ Comprobar si la unidad interior es compatible. ▶ Buscar en la cubierta el orificio para el tornillo y el gancho adecuado.

Tab. 35

6 Protección del medio ambiente y eliminación de residuos

La protección del medio ambiente es un principio de empresa del grupo Bosch.
La calidad de los productos, la productividad y la protección del medio ambiente representan para nosotros objetivos del mismo rango. Cumplimos estrictamente las leyes y disposiciones sobre la protección del medio ambiente.
Para la protección del medio ambiente, y teniendo en cuenta los aspectos económicos, empleamos la mejor técnica y los mejores materiales posibles.

Tipo de embalaje

En el embalaje seguimos los sistemas de reciclaje específicos de cada país, ofreciendo un óptimo reciclado.
Todos los materiales de embalaje utilizados son compatibles con el medio ambiente y recuperables.

Aparatos eléctricos y electrónicos antiguos



Este símbolo indica que el producto no se debe eliminar con otros desechos, pero se puede llevar a centros puntos de recogida de residuos para su tratamiento, recogida, reciclaje y eliminación.

El símbolo tiene validez en países en donde estén vigentes los reglamentos sobre residuos de equipos eléctricos y electrónicos, p. ej. "(RU) Reglamentos sobre residuos de equipos eléctricos y electrónicos 2013 (versión actualizada)". Estos reglamentos definen el marco para el retorno y el reciclaje de aparatos electrónicos antiguos según sea aplicable en cada país.

Como los aparatos electrónicos pueden contener sustancias peligrosas, es necesario que se reciclen de manera responsable a fin de minimizar cualquier peligro potencial para el medioambiente y la salud. Asimismo, el reciclaje de residuos electrónicos ayuda a preservar los recursos naturales.

Para obtener más información sobre la eliminación segura para el medioambiente de equipos eléctricos y electrónicos, contactar con las autoridades locales correspondientes, el servicio de eliminación de residuos domésticos o al vendedor al que le compró el producto.

Podrá encontrar más información aquí:
www.bosch-homecomfortgroup.com/en/company/legal-topics/weee/

7 Aviso de protección de datos

A fin de lograr un control a distancia y un mando a distancia de un sistema de ventilación y de calefacción con este producto, es necesario contar con una conexión de internet. Después de conectarse con internet, este producto establece automáticamente una conexión con un servidor. Para ello se transmiten automáticamente los datos de conexión, especialmente la dirección de IP, siendo procesados por Bosch Thermotechnik GmbH. El procesamiento puede cancelarse mediante el reseteo a los ajustes de fábrica de este producto. Otras indicaciones acerca del procesamiento de datos constan en las siguientes indicaciones de protección de datos y en internet.

Nosotros, **Robert Bosch España S.L.U., Bosch Termotecnia, Avenida de la Institución Libre de Enseñanza, 19, 28037 Madrid, España**, tratamos información del producto y la instalación, datos técnicos y de conexión, datos de comunicación, datos del registro del producto y del historial del cliente para garantizar el funcionamiento del producto (art. 6 (1), párr. 1 (b) del RGPD), para cumplir nuestro deber de vigilancia del producto, para la seguridad del producto y por motivos de seguridad (art. 6 (1), párr. 1 (f) del RGPD), para salvaguardar nuestros derechos en relación con cuestiones de garantía y el registro del producto (art. 6 (1), párr. 1 (f) del RGPD) y para analizar la distribución de nuestros productos y proporcionar información y ofertas individualizadas relativas al producto (art. 6 (1), párr. 1 (f) del RGPD). Para prestar servicios, tales como servicios de ventas y marketing, gestión de contratos, tramitación de pagos, programación, servicios de línea directa y alojamiento de datos, podemos encargar y transferir datos a proveedores de servicios externos y/o empresas afiliadas a Bosch. En algunos casos, pero solo si se asegura una protección de datos adecuada, se podrían transferir datos personales a receptores ubicados fuera del Espacio Económico Europeo. Póngase en contacto con nosotros para solicitarnos más información. Dirección de contacto de nuestro responsable de protección de datos: Data Protection Officer, Information Security and Privacy (C/ISP), Robert Bosch GmbH, Postfach 30 02 20, 70442 Stuttgart, ALEMANIA.

Usted podrá ejercitar su derecho de acceso, rectificación, cancelación, solicitar la limitación del tratamiento, la portabilidad de los datos y el olvido de los mismos escribiendo un correo electrónico a **privacy.rbib@bosch.com**. Escanee el código CR para obtener más información.

Sisukord

1 Üldised ohutusjuhised. 40

2 Seadme andmed. 40

2.1 Tarnekomplekt 40

2.2 Ühendusskeem 41

3 Paigaldamine 41

4 Kiiplüliti seadistused. 42

5 Tõrgete kõrvaldamine. 43

6 Keskkonna kaitsmine, kasutuselt kõrvaldamine . . . 44

7 Andmekaitsedeklaratsioon 44

1 Üldised ohutusjuhised

⚠ Ohutusjuhised

Paigaldamist/montaaži tohib läbi viia selleks volitusi omav spetsialist, arvestades kehtivaid nõudeid. Ettenähtud väärtuste arvestamata jätmine võib kahjustada seadmeid, põhjustada vigastusi või isegi eluohtlikku olukorda.

- ▶ Kontrollida, et kõik tarnekomplekti kuuluv on kahjustamata. Paigaldada võib ainult laitmatus korras olevaid detaile.
- ▶ Tuleb järgida kõiki seadme komponentide, tarvikute ja varuosade kohta kaaskehtivaid juhendeid.
- ▶ Enne mis tahes tööde alustamist tuleb: seade elektritoitevõrgust täielikult lahti ühendada.
- ▶ Seadet ei tohi paigaldada niiskesse ruumi.
- ▶ Paigalduskoht ei tohi olla kõrgemal kui 2000 m üle merepinna.
- ▶ Järgige siseüksuste tehnilises dokumentatsioonis olevaid muid ohutusjuhiseid.

⚠ Ettenähtud kasutamine

Toodet tohib kasutada üksnes järgmiste siseüksuste juhtimiseks.

- Climate 3000i/Climate 3200i/Line Cool/Logacool AC166i.2/Logacool AC166.3
- Climate 4000i
- Climate 5000i/Easy Cool
- Climate 7000i/Logacool AC186.3
- Climate 7100i
- Aero 700
- CRC R-1
- MC R

Ruumi juhtseade peab vastama tüübile CRC R-1.

Mistahes muul viisil kasutamine ei ole otstarbekohane kasutamine. Tootja ei vastuta sellest tulenevate kahjustuste eest.

⚠ Originaalvaruosad

Tootja ei võta endale vastutust kahjustuste eest, mis on tekkinud mitteoriginaalvaruosade kasutamise tõttu.

- ▶ Kasutada on lubatud ainult sama tootja originaalvaruosi ja lisavarustust.

2 Seadme andmed

Ühendusmoodul MC R võimaldab siseüksuste ühendusvõimalusi järgmiselt laiendada.

- Ruumi juhtseadme ühendamine
- Kontaktilülitite sisendsignaalide ühendamine (nt kontaktilülitid, hotellikaardid, akna-/uksekontakt)
- Kontaktlülitite väljundsignaalide ühendamine (nt häiresüsteem, valgustid)

Piltidel kujutatu võib siseüksusest olenevalt erineda.

2.1 Tarnekomplekt

Joon. 1:

[1] Ühendusmoodul MC R koos korpusega
[2] Tootedokumentatsiooni-komplekt
[3] 2 ühendusjuhet näidiku jaoks
[4] 2 ühendusjuhet siseüksuse juhtplaadi jaoks
[5] Polt korpuse kinnitamiseks
[6] Juhtmeköidis tõmbetõkesti jaoks

Ühendusjuhtmed on vastavalt kahe eri pikkusega.

- ▶ Kasutage 7 kW seadmete jaoks vastavalt pikemat kaablit.

2.2 Ühendusskeem

Joon. 2:

[1] Ühendusmoodul MC R
[2] Siseüksuse juhtplaat
[3] Siseseadme näidik
[4] Väljundsignaal häire, valgustite jms jaoks
[5] Ruumi juhtseade
[6] Sisendsignaal kontaktilüliti jaoks (nt hotellikaart, ukse-/aknakontakt)

Ruumi juhtseadme elektrijuht	Ühendusklemm
pruun	X
kollane	Y
must või valge	E
punane	12 V
roheline-kollane (maandus)	Ühendus puudub

Tab. 36 Ruumi juhtseadme klemmi konfiguratsioon

3 Paigaldamine

OHTLIK

Eluohtlik elektrilöögi korral!

Pingestatud elektriliste detailide puudutamine võib põhjustada elektrilööki.

- ▶ Enne selle toote paigaldamist: lahutage siseüksus elektritoitest.
- ▶ Enne kasutuselevõtmist: paigaldage elektroonikakatted.

HOIATUS

Eluohtlik vigase ühenduse tõttu tekkinud elektrilöögi / materiaalse kahju tõttu!

Ühendusmoodul ei taga kaitseväikepinget sisend- ja väljundsignaalil. Komponendid võivad kahjustada saada, kui need ei talu elektritoite pinget.

- ▶ Kaitske sisend- ja väljundsignaaliga ühendatud komponente elektritoite pinge eest.
- ▶ Ärge pange sisend- ja väljundsignaali pinge alla.
- ▶ Kaitske kõiki voolujuhtivaid osi puudutamise eest.
- ▶ Kasutage sisend- ja väljundsignaalil potentsiaalivaba lülitussignaali tekitamiseks sobivat komponenti (nt lülitusrelee) (näide → joon. 17 lk 4).

Joonise 17 legend (välise kontaktilüliti ühendamise näide):

[1] Väline kontaktilüliti (sisend-/väljundsignaal)
[2] Lülitusrelee
[3] Ühendusmoodul

- ▶ Katkestage siseüksuse elektritoide.
- ▶ Avage siseüksus ja valmistage kaablid ette (→ joon. 3 kuni 6).
- ▶ Ühendage näidik uue kaabliga (→ joon. 7 kuni 9)

HOIATUS

Surmava elektrilöögi oht!

Ühendusmoodul ei taga käiteväikepinget. Kui tuleb ühendada ruumi juhtseade, toimige järgmiselt.

- ▶ Soovitame ruumi juhtseadme krohvi alla paigaldada ja ühendada.
- ▶ Krohvi peale paigaldamisel tuleb järgida ruumi juhtseadme tehnilises dokumentatsioonis esitatud ohutusjuhiseid.

- ▶ Kui ruumi juhtseadmel on pistik olemas, siis valmistage kaabel vastavalt ette.
  - – Lõigake pistik ära ja valmistage kaabel elektrijuhtide ühendamiseks ette.
  - – Lõigake olemasolev maanduskaabel lühemaks ja isoleerige.
  - – Ühendage elektrijuhid õiges järjekorras ühendusklemmidega (→ peatükk 2.2, lk 41).
- ▶ Ühendage kaabel ühendusmooduli külge ja kinnitage juhtmeköidisega.
- ▶ Monteerige ühendusmoodul siseüksusesse. Kinnitage kaabel sealjuures ümbriskatte külge.
- ▶ Sulgege ümbriskatted ja taastage elektritoide.

4 Kiiplüliti seadistused

Kiiplüliti		Kiiplüliti tähendus
ENC3		Võrguaadress
F1		Suurendab võimalike võrguaadresside arvu.
F2		Ühendusklemmide reageerimine (sisend-/väljundsignaal).

Tab. 37 Kiiplüliti tähendus

Võrguaadressid (F1+ENC3)

Võrguaadress tuleb seadistada süsteemides, mille puhul peavad paljud siseüksused omavahel suhtlema.

F1	ENC3	Võrguaadress
	0–F	0–15 (tarneseisund)
	0–F	16–31
	0–F	32–47
	0–F	48–63

Tab. 38 Kiiplüliti F1

Ühendusklemmide reageerimine (F2)

F2	Reageerimine, kui kontaktilüliti on suletud	Reageerimine, kui kontaktilüliti on avatud
	(tarneseisund) • Võimalik on juhtida rakenduse/kaugjuhtimispuldi kaudu. • Siseüksus lülitab sisse. • Väljundsignaal on aktiivne/inaktiivne rakenduse/kaugjuhtimispuldi kaudu juhtimisest olenevalt. – Inaktiivne: kui siseüksus on sisse lülitatud. – Aktiivne: kui siseüksus on välja lülitatud.	(tarneseisund) • Rakenduse/kaugjuhtimispuldi kaudu ei ole võimalik juhtida. Siseüksuse näidikul kuvatakse **CP**. • Siseüksus lülitab välja. • Väljundsignaal on aktiivne.
	• Võimalik on juhtida rakenduse/kaugjuhtimispuldi kaudu. • Siseüksus lülitab sisse. • Väljundsignaal on inaktiivne.	• Võimalik on juhtida rakenduse/kaugjuhtimispuldi kaudu. • Siseüksus lülitab välja. • Väljundsignaal on aktiivne.

Tab. 39 Kiiplüliti F2

„Kaugjuhtimispult" tähistab infrapuna-kaugjuhtimist või ruumi juhtseadet.

5 Tõrgete kõrvaldamine

Tõrge	Võimalik põhjus	Abinõu
Ruumi juhtseade ei tööta pärast ühendusmooduliga ühendamist nagu peaks.	Ühendused ei ole õigesti teostatud või süsteemikomponendid ei ühildu.	▶ Kontrollige ühendust. ▶ Kontrollige, kas ruumi juhtseade ühildub. ▶ Kontrollige, kas siseüksus ühildub. ▶ Kontrollige, kas ruumi juhtseade on defektne.
Sisend- või väljundsignaal ei toimi nagu peaks.	Ühendused ei ole õigesti teostatud või süsteemikomponendid ei ühildu.	▶ Kontrollige ühendust. ▶ Kontrollige, kas siseüksus ühildub. ▶ Kontrollige kiiplüliti F2 seadistust.
Ühendusmoodulit ei saa kinnitada.	Ühendusmoodul on vales asendis või siseüksus ei ühildu.	▶ Kontrollige, kas siseüksus ühildub. ▶ Asetage ümbriskate kruviaugule ja leidke sobiv kinnitus.

Tab. 40

6 Keskkonna kaitsmine, kasutuselt kõrvaldamine

Keskkonnahoid on üks Boschi kontserni tegevuse põhialustest. Toodete kvaliteet, ökonoomsus ja loodushoid on meie jaoks võrdväärse tähtsusega eesmärgid. Loodushoiu seadusi ja eeskirju järgitakse rangelt.
Keskkonnahoidu arvestades kasutame me parimaid võimalikke tehnilisi lahendusi ja materjale, pidades samal ajal silmas ka ökonoomsust.

Pakend

Pakendid tuleb saata asukohariigi ümbertöötlussüsteemi, mis tagab nende optimaalse taaskasutamise.
Kõik kasutatud pakkematerjalid on keskkonnasäästlikud ja taaskasutatavad.

Vanad elektri- ja elektroonikaseadmed



See sümbol tähendab, et toodet ei tohi koos muude jäätmetega utiliseerida, vaid tuleb töötlemise, kogumise, taaskasutamise ja kasutuselt kõrvaldamise jaoks viia jäätmekogumispunktidesse.

Sümbol kehtib riikidele, millel on elektroonikaromude eeskirjad, nt normdokumentatsioon Euroopa direktiiv 2012/19/EÜ elektri- ja elektroonikaseadmetest tekkinud jäätmete kohta. Need eeskirjad seavad raamtingimused, mis kehtivad erinevates riikides vanade elektroonikaseadmete tagastamisele ja taaskasutamisele.

Kuna elektroonikaseadmed võivad sisaldada ohtlikke materjale, tuleb need vastutustundlikult taaskasutada, et muuta võimalikud keskkonnakahjud ja ohud inimtervisele võimalikult väikseks. Peale selle on elektroonikaromude taaskasutus panus looduslike ressursside säästmisesse.

Lisateabe saamiseks vanade elektri- ja elektroonikaseadmete keskkonnasõbraliku kasutuselt kõrvaldamise kohta pöörduge kohapealse pädeva ametiasutuse, teie jäätmekäitlusettevõtte või edasimüüja poole, kellel toote ostsite.

Lisainfot leiate:
www.bosch-homecomfortgroup.com/en/company/legal-topics/weee/

7 Andmekaitsedeklaratsioon

Kütte-/õhutussüsteemi kaugseire ja kaugjuhtimise võimaldamiseks selle tootega on vajalik internetiühendus. Pärast internetiga ühendamist loob see toode automaatselt ühenduse serveriga. Seejuures kantakse ühendusandmed, eelkõige IP-aadress, automaatselt üle ja neid töötleb Bosch Thermotechnik GmbH. Töötlemise saab lõpetada selle toote tehaseseadistustele lähtestamisega. Lisajuhiseid andmetöötluse kohta leiate järgmistest andmekaitsesuunistest ja internetist.

Meie, **Robert Bosch OÜ, Kesk tee 10, Jüri alevik, 75301 Rae vald, Harjumaa, Estonia**, töötleme toote- ja paigaldusteavet, tehnilisi ja kontaktandmeid, sideandmeid, toote registreerimise ja kliendiajaloo andmeid, et tagada toote funktsioneerimine (isikuandmete kaitse üldmääruse artikli 6 lõike 1 esimese lause punkt b), täita oma tootejärelevalve kohustust ning tagada tooteohutus ja turvalisus (isikuandmete kaitse üldmääruse artikli 6 lõike 1 esimese lause punkt f), kaitsta oma õigusi seoses garantii ja toote registreerimise küsimustega (isikuandmete kaitse üldmääruse artikli 6 lõike 1 esimese lause punkt f), analüüsida oma toodete levitamist ning pakkuda individuaalset teavet ja pakkumisi toote kohta (isikuandmete kaitse üldmääruse artikli 6 lõike 1 esimese lause punkt f). Selliste teenuste nagu müügi- ja turundusteenused, lepingute haldamine, maksete korraldamine, programmeerimine, andmehoid ja klienditoe teenused osutamiseks võime tellida ja edastada andmeid välistele teenuseosutajatele ja/või Boschi sidusettevõtetele. Mõnel juhul, kuid ainult siis, kui on tagatud asjakohane andmekaitse, võib isikuandmeid edastada väljaspool Euroopa Majanduspiirkonda asuvatele andmesaajatele. Täiendav teave esitatakse nõudmisel. Meie andmekaitsevolinikuga saate ühendust võtta aadressil: Data Protection Officer, Information Security and Privacy (C/ISP), Robert Bosch GmbH, Postfach 30 02 20, 70442 Stuttgart, GERMANY.

Teil on õigus oma konkreetsest olukorrast lähtudes või isikuandmete töötlemise korral otseturunduse eesmärgil esitada igal ajal vastuväiteid oma isikuandmete töötlemise suhtes, mida tehakse isikuandmete kaitse üldmääruse artikli 6 lõike 1 esimese lause punkti f kohaselt. Oma õiguste kasutamiseks palume võtta meiega ühendust e-posti aadressil **DPO@bosch.com**. Täiendava teabe saamiseks palume kasutada QR-koodi.

Sisällysluettelo

1 Yleiset turvallisuusohjeet ... 45

2 Tuotteen tiedot ... 45

2.1 Toimituksen sisältö ... 45

2.2 Liitäntäkaavio ... 46

3 Asennus ... 46

4 DIP-kytkimen asetukset ... 47

5 Vianetsintä ... 48

6 Ympäristönsuojelu ja tuotteen hävittäminen ... 49

7 Tietosuojaseloste ... 49

1 Yleiset turvallisuusohjeet

⚠ Turvallisuusohjeet

Asennus- ja kokoonpanotyöt saa suorittaa vain näihin töihin hyväksytty alan ammattilainen voimassa olevien määräysten mukaisesti. Ohjeiden noudattamatta jättäminen voi aiheuttaa aineellisia vahinkoja ja/tai jopa hengenvaarallisia henkilövahinkoja.

- ▶ Tarkasta, että toimitettu tuote on vahingoittumaton. Käytä asennuksessa ainoastaan moitteettomia osia.
- ▶ Noudata laitekomponenttien, lisätarvikkeiden ja varaosien asianomaisia ohjeita.
- ▶ Tee laitteisto kaikista navoistaan jännitteettömäksi ennen töiden aloittamista.
- ▶ Tuotetta ei saa asentaa kosteisiin tiloihin.
- ▶ Asennuspaikan korkeus merenpinnasta saa olla enintään 2000 m.
- ▶ Huomio muut turvallisuusohjeet sisäyksiköiden teknisestä dokumentaatiosta.

⚠ Määräystenmukainen käyttö

Tuotetta saa käyttää vain seuraavien sisäyksiköiden säätämiseen:

- Climate 3000i/Climate 3200i/Line Cool/Logacool AC166i.2/Logacool AC166.3
- Climate 4000i
- Climate 5000i/Easy Cool
- Climate 7000i/Logacool AC186.3
- Climate 7100i
- Aero 700
- CRC R-1
- MC R

Huonelämpötilaohjatun säätimen pitää vastata tuotetyyppiä CRC R-1 .

Kaikenlainen muu käyttö ei ole määräysten mukaista. Tästä aiheutuvat vahingot eivät kuulu takuun piiriin.

⚠ Alkuperäiset varaosat

Valmistaja ei ota vastuuta vahingoista, jotka aiheutuvat muita kuin alkuperäisiä varaosia käytettäessä.

- ▶ Käytä vain valmistajan alkuperäisiä varaosia ja lisävarusteita.

2 Tuotteen tiedot

Liitäntämoduulin MC R avulla voit laajentaa sisäyksiköiden liitäntävaihtoehtoja seuraavasti:

- Huonelämpötilaohjatun säätimen liitäntä
- Tulosignaalien liitäntä (esim. kosketuskytkin, ovikortti, ikkuna-/ovikosketin)
- Kosketuskytkimien lähtösignaalien liitäntä (esim. hälytysjärjestelmä, valo)

Kuvien esitystapa voi vaihdella sisäyksikön mukaan.

2.1 Toimituksen sisältö

Kuva 1:

[1] Liitäntämoduuli MC R kotelolla
[2] Tuotedokumenttien painettu asiakirjasarja
[3] 2 liitäntäkaapelia näyttöön
[4] 2 liitäntäkaapelia sisäyksikön piirilevyyn
[5] Kotelon kiristysruuvi
[6] Nippuside vedonpoistoon

Jokaisella liitäntäkaapelilla on kaksi eri pituutta.

- ▶ Käytä 7 kW:n laitteissa pidempää kaapelia.

2.2 Liitäntäkaavio

Kuva 2:

[1] Liitäntämoduuli MC R
[2] Sisäyksikön piirilevy
[3] Sisäyksikön näyttö
[4] Hälytyksen, valon jne. lähtösignaali
[5] Huonelämpötilaohjattu säädin
[6] Kosketuskytkimien tulosignaali (esim. ovikortti, ovi-/ikkunakosketin)

Huonelämpötilaohjatun säätimen sähköjohto	Liitin
Ruskea	X
Keltainen	Y
Musta tai valkoinen	E
Punainen	12 V
Vihreä-keltainen (maadoitus)	Liitäntää ei ole saatavilla

Taul. 41 Huonelämpötilaohjatun säätimen liitinpaikat

3 Asennus

VAARA

Sähkövirta aiheuttaa hengenvaaran!

Jännitteellisten sähköosien koskeminen voi aiheuttaa sähköiskun.

- ▶ Ennen tämän tuotteen asentamista: Kytke sisäyksikkö irti verkkojännitteestä.
- ▶ Ennen käyttöönottoa: Kiinnitä elektroniikkalaitteiden suojukset.

VAROITUS

Sähköisku aiheuttaa hengenvaaran/vääränlainen liitäntä voi aiheuttaa aineellisia vahinkoja!

Liitäntämoduuli ei takaa matalaa turvajännitettä tulo- ja lähtösignaaleissa. Rakenneosat voivat vaurioitua, jos ne eivät kestä verkkojännitettä.

- ▶ Suojaa tulo- ja lähtösignaaleihin liitetyt rakenneosat verkkojännitteeltä.
- ▶ Älä syötä jännitettä tulo- ja lähtösignaaleihin.
- ▶ Kaikki sähköä johtavat osat on turvattava kosketusta vastaan.
- ▶ Käytä sopivaa komponenttia tuottamaan potentiaalivapaa kytkentäsignaali (esim. kytkentärele) tulo- ja lähtösignaaleihin (esimerkki → kuva 17 sivulla 4).

Kuvateksti 17 (Esimerkki ulkoisen kosketuskytkimen kytkemisestä):

[1] Ulkoinen kosketuskytkin (tulo-/lähtösignaali)
[2] Kytkentärele
[3] Liitäntämoduuli

- ▶ Katkaise sisäyksikön virransyöttö.
- ▶ Avaa sisäyksikkö ja valmistele kaapeli (→ Kuvat 3– 6).
- ▶ Liitä näyttö uuteen kaapeliin (→ Kuvat 7– 9)

VAROITUS

Sähköisku aiheuttaa hengenvaaran!

Liitäntämoduuli ei takaa matalaa turvajännitettä. Jos huonelämpötilaohjattu säädin liitetään:

- ▶ Suosittelemme huonelämpötilaohjatun säätimen asentamista ja liittämistä rappauspinnalle.
- ▶ Rappauspinnalle asennettaessa on noudatettava huonelämpötilaohjatun säätimen teknisen dokumentaation turvallisuusohjeita.

- ▶ Jos huonelämpötilaohjatussa säätimessä on pistoke, valmistele kaapeli vastaavasti:
  - Leikkaa pistoke irti ja valmistele kaapeli sähköjohtojen liittämistä varten.
  - Lyhennä ja eristä olemassa oleva maadoituskaapeli.
  - Liitä sähköjohdot liittimeen oikeassa järjestyksessä (→ kapp. 2.2, sivu 46).
- ▶ Liitä kaapeli liitäntämoduuliin ja kiinnitä se nippusiteellä.
- ▶ Asenna liitäntämoduuli sisäyksikköön. Kiinnitä kaapelit kanteen.
- ▶ Sulje kannet ja palauta virransyöttö.

4 DIP-kytkimen asetukset

DIP-kytkin		DIP-kytkimen merkitys
ENC3		Verkko-osoite
F1		Laajentaa mahdollisten verkko-osoitteiden määrää.
F2		Liittimien toiminta (tulo-/lähtösignaali).

Taul. 42 DIP-kytkimen merkitys

Verkko-osoitteet (F1+ENC3)

Verkko-osoite on asetettava järjestelmissä, joissa useiden sisäyksiköiden tulee olla yhteydessä toisiinsa.

F1	ENC3	Verkko-osoite
	0 – F	0–15 (toimitustila)
	0 – F	16 – 31
	0 – F	32 – 47
	0 – F	48 – 63

Taul. 43 DIP-kytkin F1

Liittimien toiminta (F2)

F2	Toiminta, kun kosketuskytkin on kiinni	Toiminta, kun kosketuskytkin on auki
	(Toimitustila) • Käyttö sovelluksen/kauko-ohjaimen kautta on mahdollista. • Sisäyksikkö kytkeytyy päälle. • Lähtösignaali on päällä/pois päältä, riippuen käytöstä sovelluksen/kauko-ohjaimen kautta. – Pois päältä: kun sisäyksikkö on kytketty päälle. – Päällä: kun sisäyksikkö on kytketty pois päältä.	(Toimitustila) • Käyttö sovelluksen/kauko-ohjaimen kautta ei ole mahdollista. Sisäyksikön näytöllä näkyy **CP**. • Sisäyksikkö kytkeytyy pois päältä. • Lähtösignaali on päällä.
	• Käyttö sovelluksen/kauko-ohjaimen kautta on mahdollista. • Sisäyksikkö kytkeytyy päälle. • Lähtösignaali on pois päältä.	• Käyttö sovelluksen/kauko-ohjaimen kautta on mahdollista. • Sisäyksikkö kytkeytyy pois päältä. • Lähtösignaali on päällä.

Taul. 44 DIP-kytkin F2

“Kauko-ohjaimella“ tarkoitetaan infrapunakauko-ohjainta tai huonelämpötilaohjattua säädintä.

5 Vianetsintä

Häiriö	Mahdollinen syy	Ohje
Huonelämpötilaohjattu säädin ei toimi tarkoitetulla tavalla liitäntämoduuliin kytkemisen jälkeen.	Liitäntöjä ei ole tehty oikein tai järjestelmäkomponentit eivät ole yhteensopivia.	▶ Tarkista liitäntä. ▶ Tarkista, onko huonelämpötilaohjattu säädin yhteensopiva. ▶ Tarkista, onko sisäyksikkö yhteensopiva. ▶ Tarkista, onko huonelämpötilaohjattu säädin viallinen.
Tulo- tai lähtösignaali ei toimi tarkoitetulla tavalla.	Liitäntöjä ei ole tehty oikein tai järjestelmäkomponentit eivät ole yhteensopivia.	▶ Tarkista liitäntä. ▶ Tarkista, onko sisäyksikkö yhteensopiva. ▶ Tarkista DIP-kytkimen F2 asetus.
Liitäntämoduulia ei voi kiinnittää.	Väärin paikalleen asennettu liitäntämoduuli tai yhteensopimaton sisäyksikkö.	▶ Tarkista, onko sisäyksikkö yhteensopiva. ▶ Tarkista ruuvinreiän suojus ja vastaavat koukut.

Taul. 45

6 Ympäristönsuojelu ja tuotteen hävittäminen

Ympäristönsuojelu kuuluu oleellisena osana Bosch-yritysryhmän arvoihin.
Tuotteiden laatu, taloudellisuus ja ympäristönsuojelu ovat meille kaikki yhtä tärkeitä päämääriä. Noudatamme tarkasti ympäristönsuojelulakeja ja -määräyksiä.
Ympäristön suojelemiseksi käytämme taloudelliset näkökohdat huomioon ottaen parasta mahdollista tekniikkaa ja parhaita mahdollisia materiaaleja.

Pakkaus

Koskien pakkausta osallistumme maakohtaisiin kierrätysprosesseihin, jotka takaavat parhaan mahdollisen kierrätyksen.
Kaikki pakkausmateriaalimme ovat ympäristöä kuormittamattomia ja ne voidaan kierrättää.

Vanhat sähkö- ja elektroniikkalaitteet



Tämä symboli tarkoittaa, että tuotetta ei saa hävittää yhdessä muiden jätteiden kanssa, vaan se täytyy toimittaa käsiteltäväksi, kerättäväksi, kierrettäväksi ja hävitettäväksi jätteidenkeräyspisteisiin.

Symboli koskee maita, joissa sähköromua koskevat määräykset ovat voimassa, esim. "Eurooppalainen direktiivi 2012/19/EY Vanhat sähkö- ja elektroniikkalaitteet". Näissä määräyksissä on määritelty kehyspuitteet, jotka koskevat yksittäisten maiden sähkölaitteiden ja muiden romutettavien laitteiden palautusta ja kierrätystä.

Koska sähkölaitteet saattavat sisältää vaarallisia aineita, on ne kierrätettävä vastuullisesti, jotta mahdollisilta ympäristöhaitoilta vältyttäisiin ja vaikutukset ihmisiin minimoitaisiin. Lisäksi elektroniikkaromun kierrätys säästää luonnollisia resursseja.

Lisätietoa ympäristölle haitallisista käytettyjen sähkö- ja elektroniikkalaitteiden hävittämisestä saa jätteiden hävittämiseen erikoituneista liikkeistä ja myyjältä, jolta tuote ostettiin.

Lisätietoa, katso:
www.bosch-homecomfortgroup.com/en/company/legal-topics/weee/

7 Tietosuojaseloste

Tämän tuotteen lämmitys- ja tuuletusjärjestelmän etävalvontaan ja etäohjaukseen vaaditaan Internet-liitäntä. Sen jälkeen, kun yhteys Internetiin on luotu, tuote ottaa automaattisesti yhteyden palvelimeen. Samalla yhteystiedot, erityisesti IP-osoite, välitetään automaattisesti Bosch Thermotechnik GmbH:n käsiteltäviksi. Käsittelyn voi keskeyttää palauttamalla tämän tuotteen tehdasasetukset. Lisätietoa tietojenkäsittelystä löytyy seuraavista tietosuojaohjeista ja Internetistä.

Me, **Robert Bosch Oy, Robert Huberin tie 16 A, 01510 Vantaa, Suomi**, käsittelemme tuote- ja asennustietoja, teknisiä ja liitäntätietoja, viestintätietoja, tuoterekisteröinti- ja asiakashistoriatietoja varmistaaksemme tuotteen toiminnallisuuden (6 art. 1 kohdan alakohta b, GDPR), täyttääksemme tuotevalvontaan ja tuoteturvallisuuteen sekä turvallisuussyihin liittyvät velvoitteemme (6 art. 1 kohdan alakohta f, GDPR), turvataksemme oikeutemme takuuseen ja tuoterekisteröintiin liittyvissä kysymyksissä (6 art. 1 kohdan alakohta f, GDPR) ja analysoidaksemme tuotteidemme jakelua sekä tarjotaksemme tuotteeseen liittyviä yksiöllisiä tietoja ja tarjouksia (6 art. kohdan 1 alakohta f, GDPR). Tarjotaksemme palveluita, kuten myynti- ja markkinointipalvelut, sopimusten hallinta, maksujen käsittely, ohjelmointi, hosting- ja hotline-palvelut, voimme tehdä toimeksiantoja ja siirtää tietoja ulkoisille palveluntarjoajille ja/tai Boschin kanssa sidoksissa oleville yrityksille. Joissakin tapauksissa, mutta vain asianmukaisen tietosuojatason ollessa taattu, henkilötietoja voidaan siirtää vastaanottajille, joiden sijaintipaikka on Euroopan talousalueen ulkopuolella. Lisätietoa annetaan pyynnöstä. Voit ottaa yhteyttä tietosuojavastaavaamme osoitteeseen: Data Protection Officer, Information Security and Privacy (C/ISP), Robert Bosch GmbH, Postfach 30 02 20, 70442 Stuttgart, GERMANY.

Sinulla on oikeus vastustaa milloin tahansa henkilötietojesi käsittelyä syillä, jotka koskevat erityistä henkilökohtaista tilannettasi, tai jos henkilötietoja käytetään suoramarkkinointitarkoituksiin perustuen GDPR:n 6 art. 1 kohdan alakohtaan f. Ota oikeuksiesi harjoittamiseksi yhteyttä meihin osoitteeseen **DPO@bosch.com**. Lisätietoja saat seuraamalla QR-koodia.

Sommaire

1 Consignes générales de sécurité 50

2 Informations produit 50

2.1 Contenu de livraison 50

2.2 Schéma de raccordement 51

3 Installation 51

4 Réglages interrupteur DIP 52

5 Dépannage 53

6 Protection de l'environnement et recyclage 53

7 Déclaration de protection des données 54

1 Consignes générales de sécurité

⚠ Consignes de sécurité

L'installation/le montage doit être effectué(e) par un spécialiste qualifié pour les opérations concernées et dans le respect des prescriptions applicables. Le non-respect des prescriptions peut entraîner des dommages matériels et/ou des dommages personnels, voire la mort.

- ▶ Vérifier si le contenu de la livraison est en bon état. N'utiliser que des pièces en parfait état.
- ▶ Respecter également les notices des composants de l'installation, des accessoires et des pièces de rechange.
- ▶ Avant tous les travaux : couper la tension sur tous les pôles de l'installation.
- ▶ Ne pas installer le produit dans des pièces humides.
- ▶ L'altitude du local d'installation ne doit pas être supérieure à 2 000 m au-dessus du niveau de la mer.
- ▶ Respecter les consignes de sécurité fournies dans la documentation technique des unités intérieures.

⚠ Utilisation conforme à l'usage prévu

Le produit doit uniquement être utilisé pour la régulation des unités intérieures suivantes :

- Climate 3000i/Climate 3200i/Line Cool/Logacool AC166i.2/Logacool AC166.3
- Climate 4000i
- Climate 5000i/Easy Cool
- Climate 7000i/Logacool AC186.3
- Climate 7100i
- Aero 700
- CRC R-1
- MC R

Le régulateur ambiant doit être du type CRC R-1.

Toute autre utilisation n'est pas conforme. Les dégâts qui en résulteraient sont exclus de la garantie.

⚠ Pièces de rechange d'origine

Le fabricant décline toute responsabilité pour les dommages résultant de l'utilisation de pièces autres que les pièces de rechange d'origine.

- ▶ Utiliser uniquement les pièces de rechange d'origine et les accessoires du fabricant.

2 Informations produit

Le module de raccordement MC R vous permet d'élargir les possibilités de raccordement des unités intérieures comme suit :

- Raccordement d'un régulateur ambiant
- Raccordement de signaux d'entrée pour interrupteur de contact (par ex. interrupteur de contact, carte d'hôtel, contact de fenêtre/porte)
- Raccordement de signaux d'entrée pour interrupteur de contact (par ex. système d'alarme, lumière)

Les exemples représentés peuvent différer en fonction de l'unité intérieure.

2.1 Contenu de livraison

Fig. 1:

[1] Module de raccordement MC R avec boîtier
[2] Dossier de documentation technique pour la documentation produit
[3] 2 câbles de raccordement pour l'affichage
[4] 2 câbles de raccordement pour le circuit imprimé de l'unité intérieure
[5] Vis de fixation du boîtier
[6] Attache de câble pour décharge de traction

Les câbles de raccordement présentent chacun deux longueurs différentes.

- ▶ Utiliser le câble le plus long pour les appareils 7 kW.

2.2 Schéma de raccordement

Fig. 2:

[1] Module de raccordement MC R
[2] Circuit imprimé de l'unité intérieure
[3] Écran de l'unité intérieure
[4] Signal de sortie pour alarme, lumière, etc.
[5] Régulateur ambiant
[6] Signal d'entrée pour interrupteur de contact (par ex. carte d'hôtel, contact de fenêtre/porte)

Fil du régulateur ambiant	Borne de connexion+++
Brun	X
Jaune	Y
Noir ou blanc	E
Rouge	12V
Vert-jaune (masse)	Aucun raccordement disponible

Tab. 46 Affectation des bornes du régulateur ambiant

3 Installation

DANGER

Danger de mort par électrocution !

Tout contact avec des pièces électriques qui sont sous tension peut provoquer une électrocution.

- ▶ Avant l'installation de ce produit : couper l'unité intérieure de la tension de réseau.
- ▶ Avant la mise en service : monter les caches de l'électronique.

AVERTISSEMENT

Danger de mort par électrocution/dommages matériels dus à un raccordement défectueux !

Le module de raccordement n'assure aucune basse tension de sécurité. Les composants peuvent être endommagés s'ils ne supportent aucune tension de secteur.

- ▶ Protéger les composants raccordés contre la tension du secteur au niveau des signaux d'entrée et de sortie.
- ▶ Ne pas mettre sous tension au niveau des signaux d'entrée et de sortie.
- ▶ Protéger les pièces conductrices de tout contact.
- ▶ Utiliser un composant adapté pour la création d'un signal de commutation sans potentiel (par ex. relais de commutation) au niveau des signaux d'entrée et de sortie (exemple → fig. 17 page 4).

Légende de la fig. 17 (exemple pour le raccordement d'un interrupteur de contact externe):

[1] Interrupteur de contact externe (signal d'entrée/de sortie)
[2] Relais de commutation
[3] Module de raccordement

- ▶ Couper l'alimentation électrique de l'unité intérieure.
- ▶ Ouvrir l'unité intérieure et préparer le câble (→ fig. 3 à 6).
- ▶ Raccorder l'écran au nouveau câble (→ fig. 7 à 9)

AVERTISSEMENT

Danger de mort par électrocution !

Le module de raccordement n'assure aucune basse tension de sécurité. Si un régulateur ambiant doit être raccordé :

- ▶ Nous recommandons une installation et un raccordement encastrés du régulateur ambiant.
- ▶ Dans le cas d'une installation apparente, respecter les consignes de sécurité présentes dans la documentation technique du régulateur ambiant.

- ▶ Si un régulateur ambiant avec fiche est disponible, préparer le câble en conséquence:
  - Couper la fiche et préparer le câble pour le raccordement des fils.
  - Raccourcir et isoler le câble de mise à la terre disponible.
  - Raccorder les fils dans le bon ordre à la borne de raccordement (→ chap. 2.2, page 51).
- ▶ Raccorder le câble au module de raccordement et le sécuriser à l'aide d'une attache de câble.
- ▶ Monter le module de raccordement dans l'unité intérieure. Fixer le câble au cache.
- ▶ Fermer les caches et rétablir l'alimentation électrique.

4 Réglages interrupteur DIP

Interrupteur DIP		Signification des interrupteurs DIP
ENC3		Adresse du réseau
F1		Étend le nombre d'adresses de réseau possibles.
F2		Comportement des bornes de raccordement (signal d'entrée/de sortie).

Tab. 47 Signification des interrupteurs DIP

Adresses de réseau (F1+ENC3)

L'adresse de réseau doit être paramétrée dans les installations dans lesquelles de nombreuses unités intérieures doivent communiquer.

F1	ENC3	Adresse de réseau
	0 – F	0–15 (état de livraison)
	0 – F	16 – 31
	0 – F	32 – 47
	0 – F	48 – 63

Tab. 48 Interrupteur DIP F1

Comportement des bornes de raccordement (F2)

F2	Comportement avec interrupteur de contact fermé	Comportement avec interrupteur de contact ouvert
	(état de livraison) • Commande via application/commande à distance possible. • L'unité intérieure s'active. • Le signal de sortie est allumé/éteint, selon la commande via l'application/commande à distance. – Éteint : lorsque l'unité intérieure est activée. – Allumé : lorsque l'unité intérieure est déactivée.	(état de livraison) • Commande via application/commande à distance impossible. L'écran de l'unité intérieure indique **CP**. • L'unité intérieure se coupe. • Le signal de sortie est allumé.
	• Commande via application/commande à distance possible. • L'unité intérieure s'active. • Le signal de sortie est éteint.	• Commande via application/commande à distance possible. • L'unité intérieure se coupe. • Le signal de sortie est allumé.

Tab. 49 Interrupteur DIP F2

On entend par «commande à distance» une commande à distance infrarouge ou un régulateur ambiant.

5 Dépannage

Défaut	Cause possible	Solution
Le régulateur ambiant ne fonctionne pas comme prévu une fois le raccordement au module de raccordement effectué.	Raccordements mal réalisés ou composants de système incompatibles.	▶ Vérifier le raccordement. ▶ Vérifier si le régulateur est compatible. ▶ Vérifier si l'unité intérieure est compatible. ▶ Vérifier si le régulateur ambiant est défectueux.
Les signaux d'entrée et de sortie ne fonctionnent pas comme prévu.	Raccordements mal réalisés ou composants de système incompatibles.	▶ Vérifier le raccordement. ▶ Vérifier si l'unité intérieure est compatible. ▶ Vérifier le réglage au niveau de l'interrupteur DIP F2.
Le module de raccordement ne peut pas être fixé.	Mauvaise position du module de raccordement ou unité intérieure incompatible.	▶ Vérifier si l'unité intérieure est compatible. ▶ Rechercher les crochets adaptés et les trous de vis au niveau du cache.

Tab. 50

6 Protection de l'environnement et recyclage

La protection de l'environnement est une valeur de base du groupe Bosch .
Nous accordons une importance égale à la qualité de nos produits, à leur rentabilité et à la protection de l'environnement.
Les lois et prescriptions concernant la protection de l'environnement sont strictement observées.
Pour la protection de l'environnement, nous utilisons, tout en respectant les aspects économiques, les meilleurs technologies et matériaux possibles.

Emballages

En matière d'emballages, nous participons aux systèmes de mise en valeur spécifiques à chaque pays, qui visent à garantir un recyclage optimal.
Tous les matériaux d'emballage utilisés respectent l'environnement et sont recyclables.

Déchet d'équipement électrique et électronique



Ce symbole signifie que le produit ne doit pas être éliminé avec les autres déchets, mais doit être acheminé vers des points de collecte de déchets pour le traitement, la collecte, le recyclage et l'élimination.

Le symbole s'applique aux pays concernés par les règlements sur les déchets électroniques, par ex. la « Directive européenne 2012/19/CE sur les appareils électriques et électroniques usagés ». Ces règlements définissent les conditions-cadres qui s'appliquent à la reprise et au recyclage des appareils électroniques usagés dans certains pays.

Comme les appareils électroniques peuvent contenir des substances dangereuses, ils doivent être recyclés de manière responsable pour réduire les éventuels dommages environnementaux et risques pour la santé humaine. De plus, le recyclage des déchets électroniques contribue à préserver les ressources naturelles.

Pour de plus amples informations sur l'élimination écologique des appareils électriques et électroniques usagés, veiller contacter l'administration locale compétente, les entreprises chargées de l'élimination des déchets ou les revendeurs, auprès desquels le produit a été acheté.

Des informations complémentaires sont disponibles ici : www.bosch-homecomfortgroup.com/en/company/legal-topics/weee/



7 Déclaration de protection des données

Pour permettre une télésurveillance ainsi qu'une commande à distance d'un système de chauffage/climatisation avec ce produit, une connexion internet est indispensable. Une fois la connexion établie, ce produit établit automatiquement une connexion à un serveur. Ce faisant, les données de connexion, notamment l'adresse IP, sont automatiquement transmises et traitées par Bosch Thermotechnik GmbH. Ce traitement de données peut être réglé en réinitialisant les réglages de base de ce produit. Vous trouverez plus d'info sur le traitement des données dans la charte de protection des données suivante et sur Internet.

Nous, **[FR] elm.leblanc S.A.S., 124-126 rue de Stalingrad, 93711 Drancy Cedex, France, [BE] Bosch Thermotechnology n.v./ s.a., Zandvoortstraat 47, 2800 Mechelen, Belgique, [LU] Ferroknepper Buderus S.A., Z.I. Um Monkeler, 20, Op den Drieschen, B.P.201 L-4003 Esch-sur-Alzette, Luxembourg**, traitons les informations relatives au produit et à son installation, l'enregistrement du produit et les données de l'historique du client pour assurer la fonctionnalité du produit (art. 6 (1) phrase 1 (b) du RGPD), pour remplir notre mission de surveillance et de sécurité du produit (art. 6 (1) phrase 1 (f) RGPD), pour protéger nos droits en matière de garantie et d'enregistrement de produit (art. 6 (1) phrase 1 (f) du RGPD), pour analyser la distribution de nos produits et pour fournir des informations et des offres personnalisées en rapport avec le produit (art. 6 (1) phrase 1 (f) du RGPD). Pour fournir des services tels que les services de vente et de marketing, la gestion des contrats, le traitement des paiements, la programmation, l'hébergement de données et les services d'assistance téléphonique, nous pouvons exploiter les données et les transférer à des prestataires de service externes et/ou à des entreprises affiliées à Bosch. Dans certains cas, mais uniquement si une protection des données appropriée est assurée, les données à caractère personnel peuvent être transférées à des destinataires en dehors de l'Espace économique européen. De plus amples informations sont disponibles sur demande. Vous pouvez contacter notre responsable de la protection des données à l'adresse suivante : Data Protection Officer, Information Security and Privacy (C/ISP), Robert Bosch GmbH, Postfach 30 02 20, 70442 Stuttgart, ALLEMAGNE.

Vous avez le droit de vous opposer à tout moment au traitement de vos données à caractère personnel conformément à l'art. 6 (1) phrase 1 (f) du RGPD pour des motifs qui vous sont propres ou dans le cas où vos données personnelles sont utilisées à des fins de marketing direct. Pour exercer votre droit, contactez-nous via l'adresse **[FR] privacy.ttfr@bosch.com, [BE] privacy.ttbe@bosch.com, [LU] DPO@bosch.com**. Pour de plus amples informations, veuillez scanner le QR code.

Sadržaj

1 Opće sigurnosne upute ... 55

2 Podaci o proizvodu ... 55

2.1 Opseg isporuke ... 55

2.2 Priključna shema ... 55

3 Instalacija ... 56

4 Postavke DIP prekidača ... 57

5 Uklanjanje smetnji ... 58

6 Zaštita okoliša i zbrinjavanje u otpad ... 59

7 Napomena o zaštiti podataka ... 59

1 Opće sigurnosne upute

⚠ Sigurnosne upute

Instalacija/montaža mora biti napravljena od strane ovlaštenog stručnjaka za rad te u skladu s važećim propisima. Nepoštivanje uputa može dovesti do materijalnih šteta i/ili osobnih ozljeda ili opasnosti po život.

- ▶ Kontrolirajte opseg isporuke na neoštećenost. Instalirajte samo ispravne dijelove.
- ▶ Pridržavajte se važećih uputa komponenata postrojenja, pribora i rezervnih dijelova.
- ▶ Prije svih radova: svepolno isključite iz napona.
- ▶ Proizvod ne instalirajte u vlažnim prostorijama.
- ▶ Mjesto instalacije ne smije se nalaziti više od 2000 m iznad razine mora.
- ▶ Obratite pozornost na druge sigurnosne napomene u tehničkoj dokumentaciji unutarnje jedinice.

⚠ Namjenska upotreba

Proizvod se smije koristiti samo za upravljanje sljedećim unutarnjim jedinicama:

- Climate 3000i/Climate 3200i/Line Cool/Logacool AC166i.2/Logacool AC166.3
- Climate 4000i
- Climate 5000i/Easy Cool
- Climate 7000i/Logacool AC186.3
- Climate 7100i
- Aero 700
- CRC R-1
- MC R

Sobni regulator mora odgovarati CRC R-1 tipu.

Svaka druga upotreba je neprikladna. Svaka nastala šteta isključena je iz odgovornosti.

⚠ Originalni rezervni dijelovi

Proizvođač ne odgovara za štete koje nastaju korištenjem nekih drugih dijelova kao originalnih zamjenskih dijelova.

- ▶ Upotrebljavajte samo originalne rezervne dijelove i pribor proizvođača.

2 Podaci o proizvodu

Priključni modul MC R omogućuje Vam proširenje mogućnosti povezivanja unutarnjih jedinica na sljedeći način:

- Povezivanje sobnog regulatora
- Povezivanje ulaznih signala za kontaktne sklopke (npr. kontaktni prekidač, hotelska kartica, kontakt prozora/vrata)
- Spajanje izlaznih signala za kontaktne sklopke (npr. alarmni sustav, svjetlo)

Prikaz na slikama može se razlikovati ovisno o unutarnjoj jedinici.

2.1 Opseg isporuke

Slika 1:

[1] Priključni modulMC R s kućištem
[2] Set pamfleta za dokumentaciju proizvoda
[3] 2 priključna kabela za zaslon
[4] 2 priključna kabela za pločicu unutarnje jedinice
[5] Vijak za pričvršćivanje kućišta
[6] Kabelske spone za rasterećenje naprezanja

Svaki priključni kabel ima dvije različite duljine.

- ▶ Koristite duži kabel za uređaje od 7 kW.

2.2 Priključna shema

Slika 2:

[1] Priključni modul MC R
[2] Tiskana pločica unutarnje jedinice
[3] Zaslon unutarnje jedinice
[4] Izlazni signal za alarm, svijetlo, itd.
[5] Sobni regulator
[6] Ulazni signal za kontaktni prekidač (npr. hotelska kartica, kontakt za vrata, prozor)

Žica sobnog regulatora	Priključne stezaljke
Smeđe	x
Žuto	y
Crno ili bijelo	E
Crveno	12 V.
Zeleno-žuto (masa)	Nema priključka

tab. 51 Dodjela terminala uređaju za kontrolu prostora

3 Instalacija

OPASNOST

Opasnost za život zbog udara električne struje!

Doticanje električnih dijelova koji su pod naponom može uzrokovati strujni udar.

- ▶ Prije instalacije ovog proizvoda: isključite unutarnju jedinicu s mrežnog napona.
- ▶ Prije puštanja u pogon: stavite poklopce elektronike.

UPOZORENJE

Opasnost po život zbog strujnog udara/materijalna šteta zbog neispravnog priključka!

Priključni modul ne jamči nikakav sigurnosni odnosno iznimno nizak napon na ulaznom i izlaznom signalu. Komponente se mogu oštetiti ako ne podnose mrežni napon.

- ▶ Zaštitite komponente spojene na ulazni i izlazni signal od mrežnog napona.
- ▶ Nemojte primjenjivati nikakav napon na ulazni ili izlazni signal.
- ▶ Osigurajte sve električno vodljive dijelove od kontakta.

- ▶ Upotrijebite prikladnu komponentu za generiranje bezpotencijalnog uklopnog signala (npr. uklopni relej) na ulaznom i izlaznom signalu→ (primjer: slika 17 na stranici 4).

Legenda za sliku 17 (primjer za spajanje vanjskog kontaktnog prekidača):

[1] Vanjski kontaktni prekidač (ulazni/izlazni signal)
[2] Uklopni relej
[3] Priključni modul

- ▶ Isključite napajanje unutarnje jedinice.
- ▶ Otvorite unutarnju jedinicu i pripremite kablove .(→ Slike 3 do 6).
- ▶ Spojite zaslon na novi kabel (→ slike 7 do 9)

UPOZORENJE

Opasnost za život od strujnog udara!

Priključni modul ne jamči nikakvu sigurnost odnosno iznimno niski napon. Ako je potrebno spojiti sobni regulator:

- ▶ Preporučujemo ugradnju i povezivanje sobnog regulatora ispod žbuke.
- ▶ Prilikom postavljanja na zid, poštujte sigurnosne upute u tehničkoj dokumentaciji za sobni regulator.

- ▶ Ako je dostupan sobni regulator s utikačem, pripremite kabel u skladu s tim:
  - Odrežite utikač i pripremite kabel za spajanje žica.
  - Skratite i izolirajte postojeći kabel za uzemljenje.
  - Spojite žice na priključni terminal ispravnim redoslijedom (→ poglavlje 2.2, stranica 55).
- ▶ Spojite kabel na priključni modul i učvrstite ga kabelskom sponom.
- ▶ Stavite priključni modul u unutarnju jedinicu. Pričvrstite kablove na poklopac.
- ▶ Zatvorite poklopce i ponovno uspostavite napajanje.

4 Postavke DIP prekidača

DIP sklopka		Značenje DIP sklopke
ENC3		Internet adresa
F1		Proširuje broj mogućih mrežnih adresa.
F2		Ponašanje priključnih stezaljki (ulazni/ izlazni signal).

tab. 52 Značenje DIP sklopke

Mrežne adrese (F1 + ENC3)

Mrežna adresa mora biti postavljena u sustavima u kojima mnoge unutarnje jedinice međusobno komuniciraju.

F1	ENC3	Internetska adresa
	0 – F	0 – 15(status isporuke)
	0 – F	16 – 31
	0 – F	32 – 47
	0 – F	48 – 63

tab. 53 DIP sklopka F1

Ponašanje priključnih stezaljki (F2)

F2	Ponašanje kada je kontaktni prekidač zatvoren	Ponašanje kada je kontaktni prekidač otvoren
	(Status isporuke) • Moguće je upravljanje putem aplikacije / daljinskog upravljača. • Unutarnja se jedinica uključuje. • Izlazni signal je uključen / isključen, ovisno o upravljanju putem aplikacije / daljinskog upravljača. – Isključeno: kada je unutarnja jedinica uključena. – Isključeno: kada je unutarnja jedinica isključena.	(Status isporuke) • Rad putem aplikacije / daljinskog upravljača nije moguć. Zaslon unutarnje jedinice prikazuje **CP**. • Unutarnja jedinica se isključuje. • Izlazni signal je uključen.
	• Moguće je upravljanje putem aplikacije / daljinskog upravljača. • Unutarnja se jedinica uključuje. • Izlazni signal je isključen.	• Moguće je upravljanje putem aplikacije / daljinskog upravljača. • Unutarnja jedinica se isključuje. • Izlazni signal je uključen.

tab. 54 DIP sklopka F2

„Daljinsko upravljanje“označava infracrveno daljinsko upravljanje ili sobni kontroler

5 Uklanjanje smetnji

Greška	Mogući uzrok	Pomoć
Sobni regulator ne radi kako je predviđeno nakon spajanja na priključni modul.	Povezivanje nije ispravno ili su komponente sustava nekompatibilne.	▶ Provjerite priključak ▶ Provjerite je li sobni regulator kompatibilan. ▶ Provjerite je li unutarnja jedinica kompatibilna. ▶ Provjerite je li sobni regulator neispravan.
Ulazni ili izlazni signal ne radi kako je predviđeno.	Povezivanje nije ispravno ili su komponente sustava nekompatibilne.	▶ Provjerite priključak ▶ Provjerite je li unutarnja jedinica kompatibilna. ▶ Provjerite postavku na DIP prekidaču F2.
Priključni modul se ne može priključiti.	Neispravan položaj priključnog modula ili nekompatibilna unutarnja jedinica.	▶ Provjerite je li unutarnja jedinica kompatibilna. ▶ Provjerite ima li poklopac rupe za vijak i odgovarajuću kuku.

tab. 55

6 Zaštita okoliša i zbrinjavanje u otpad

Zaštita okoliša osnovno je načelo poslovanja Bosch grupe. Kvaliteta proizvoda, ekonomičnost i zaštita okoliša jednako su važni za nas. Striktno se pridržavamo zakona i propisa o zaštiti okoliša.
U svrhu zaštite okoliša te poštivanja ekonomskih načela upotrebljavamo samo najbolju tehniku i materijale.

Ambalaža

Kod ambalažiranja držimo se sustava recikliranja koji su specifični za određene države te koje osiguravaju optimalnu reciklažu.
Svi upotrijebljeni materijali za ambalažu ne štete okolini i mogu se reciklirati.

Električni i električni stari uređaji



Ovaj simbol označava da se proizvod ne smije zbrinjavati s drugim otpadom, nego se mora predati prihvatnom centru za obradu, skupljanje, recikliranje i odlaganje.

Simbol vrijedi za države s propisima za zbrinjavanje električnog i elektroničkog otpada, npr. "Europska Direktiva 2012/19/EZ o otpadnoj električnoj i elektroničkoj opremi". Ti propisi određuju okvirne uvjete koji vrijede za povrat i recikliranje starih elektroničkih uređaja u pojedinim državama.

Budući da električni uređaji mogu sadržavati opasne tvari, moraju se reciklirati savjesno kako bi se smanjile moguće ekološke štete i opasnosti za ljudsko zdravlje. Osim toga recikliranje elektroničkog otpada pridonosi očuvanju prirodnih resursa.

Dodatne informacije o ekološkom zbrinjavanju otpadne električne i elektroničke opreme potražite kod odgovornih ustanova u blizini, svojoj tvrtki za odlaganje otpada ili trgovca koji vam je prodao proizvod.

Detaljnije informacije možete pronaći ovdje: www.bosch-homecomfortgroup.com/en/company/legal-topics/weee/

7 Napomena o zaštiti podataka

Kako bi se omogućio daljinski nadzor i daljinsko upravljanje sustava grijanja/ventilacije tvrtke s ovim proizvodom, potreban je internetski priključak. Nakon povezivanja s internetom proizvod automatski uspostavlja vezu s poslužiteljem. Pritom se automatski prenose podaci veze, posebice IP adresa i obrađuju se u tvrtki Bosch Thermotechnik GmbH. Obrada se može obustaviti vraćanjem proizvoda na tvorničke postavke. Dodatne napomene za obradu podataka pronaći ćete u sljedećim napomenama o zaštiti podataka i na internetu.

Mi, **Robert Bosch d.o.o., Toplinska tehnika, Kneza Branimira 22, 10 040 Zagreb - Dubrava, Hrvatska**, obrađujemo informacije o proizvodu i upute za ugradnju, tehničke podatke i podatke o spajanju, podatke o komunikaciji, podatke o registraciji proizvoda i povijest kupaca da bismo zajamčili funkcionalnost proizvoda (čl. 6 st. 1. podst. 1 b GDPR-a), kako bismo ispunili svoju odgovornost nadzora proizvoda, zbog sigurnosti proizvoda i iz sigurnosnih razloga (čl. 6. st. 1. podst. 1 f GDPR-a), da bismo zajamčili svoje pravo u vezi jamstva i pitanja registracije proizvoda (čl. 6. st. 1. podst. 1 f GDPR-a) i da bismo analizirali distribuciju svojih proizvoda i pružili individualizirane informacije i ponude povezane s proizvodom (čl. 6. st. 1. podst. 1 f GDPR-a). Za pružanje usluga kao što su usluge prodaje i marketinga, upravljanje ugovorima, upravljanje plaćanjima, programiranje, hosting podataka i telefonske usluge, možemo naručiti i prenijeti podatke vanjskim pružateljima usluga i/ili povezanim poduzećima tvrtke Bosch. U nekim slučajevima, ali samo ako je zajamčena odgovarajuća zaštita podataka, osobni se podaci mogu prenijeti primateljima izvan područja Europske ekonomske zajednice. Više informacija pruža se na upit. Možete se obratiti našem službeniku za zaštitu podataka na adresi: Data Protection Officer, Information Security and Privacy (C/ISP), Robert Bosch GmbH, Postfach 30 02 20, 70442 Stuttgart, NJEMAČKA.

Imate pravo prigovora na obradu vaših osobnih podataka na temelju čl. 6. st. 1. podst. 1 f GDPR-a na temelju stanja koja se odnose na vašu određenu situaciju ili kada se osobni podaci obrađuju zbog izravnih marketinških svrha, i to bilo kada. Kako biste ostvarili svoja prava, obratite nam se putem **privacy.rbkn@bosch.com**. Za više informacija slijedite QR kod.

Tartalomjegyzék

1 Általános biztonsági tudnivalók 60

2 A termékre vonatkozó adatok 60

2.1 Szállítási terjedelem..... 60

2.2 Csatlakozási vázlat..... 61

3 Szerelés..... 61

4 DIP-kapcsoló beállítások 62

5 Üzemzavar-elhárítás 63

6 Környezetvédelem és megsemmisítés..... 64

7 Adatvédelmi nyilatkozat..... 64

1 Általános biztonsági tudnivalók

⚠ Fontos biztonsági tudnivalók

A telepítést/szerelést felhatalmazott szakembernek kell elvégeznie, az érvényes előírások figyelembevétele mellett. Az előírások figyelmen kívül hagyása anyagi károkhoz és/vagy személyi sérülésekhez vagy akár életveszélyhez is vezethetnek.

- ▶ Ellenőrizze a szállítási terjedelem sértetlenségét. Csak kifogástalan alkatrészeket építsen be.
- ▶ Vegye figyelembe a rendszerkomponensek, külön rendelhető tartozékok és pótalkatrészek vonatkozó utasításait.
- ▶ Mindennemű munkavégzés előtt: a berendezést teljeskörüen feszültségmentes állapotba kell kapcsolni.
- ▶ A terméket nem szabad nedves helyiségekbe telepíteni.
- ▶ A beszerelés helye nem lehet a tengerszint feletti 2000 m-nél magasabban.
- ▶ Vegye figyelembe a biztonsági tudnivalókat a beltéri egységek műszaki dokumentációjában.

⚠ Rendeltetésszerű használat

A terméket csak a következő beltéri egységek szabályozásához szabad használni:

- Climate 3000i/Climate 3200i/Line Cool/Logacool AC166i.2/Logacool AC166.3
- Climate 4000i
- Climate 5000i/Easy Cool
- Climate 7000i/Logacool AC186.3
- Climate 7100i
- Aero 700
- CRC R-1
- MC R

A helyiségszabályozónak CRC R-1 típusnak megfelelőnek kell lennie.

Minden más alkalmazás nem rendeltetésszerűnek minősül. Az ebből eredő károkért nem vállalunk felelősséget.

⚠ Eredeti pótalkatrészek

Azokért a károkért, amelyek az eredeti pótalkatrészektől eltérő alkatrészek használata miatt keletkeznek, a gyártó semmilyen felelősséget nem vállal.

- ▶ Csak a gyártó eredeti alkatrészeit és külön rendlehető tartozékait használja.

2 A termékre vonatkozó adatok

A MC R csatlakozómodul a beltéri egységek csatlakoztatási lehetőségeit a következők szerint bővíti:

- Helyiségszabályozó csatlakoztatása
- Érintőkapcsoló bemeneti jeleinek csatlakoztatása (pl. érintőkapcsoló, hotelkártya, ablak-/ajtóérintkező)
- Érintőkapcsoló kimeneti jeleinek csatlakoztatása (pl. riasztórendszer, lámpa)

Az ábrákon látható ábrázolás a beltéri egységtől függően eltérő lehet.

2.1 Szállítási terjedelem

1. ábra:

[1] MC R csatlakozómodul házzal
[2] A termékdokumentáció nyomtatványai
[3] 2 összekötő vezeték a kijelzőhöz
[4] 2 összekötő vezeték a beltéri egység nyomtatott áramköri lapjához
[5] Csavar a ház rögzítéséhez
[6] Kábelkötöző a húzásmentesítéshez

Az összekötő vezetékek két különböző hosszban kaphatók.

- ▶ 7 kW-os készülékekhez mindig a hosszabb kábelt kell használni.

2.2 Csatlakozási vázlat

2. ábra:

[1] MC R csatlakozómodul
[2] Beltéri egység nyomtatott áramköri lapja
[3] A beltéri egység kijelzője
[4] Kimeneti jelek riasztáshoz, világításhoz stb.
[5] Helyiség szabályozó
[6] Érintőkapcsoló bemeneti jele (pl. hotelkártya, ajtó-/ablakérintkező)

A helyiségszabályozó ere	Csatlakozókapocs
Barna	X
Sárga	Y
Fekete vagy fehér	E
Piros	12V-on keresztül
Zöld-sárga (föld)	Nincs csatlakozó

56. tábl. Helyiségszabályozó kapocskiosztás

3 Szerelés

VESZÉLY

Elektromos áramütés okozta életveszély!

A feszültség alatt álló elektromos komponensek megérintése áramütést okozhat.

- ▶ A termék telepítése előtt: Válassza le a beltéri egységet a hálózati feszültségről.
- ▶ Üzembe helyezés előtt: Szerelje fel az elektronika burkolatait.

FIGYELMEZTETÉS

Életveszély áramütés miatt/anyagi károk hibás csatlakoztatás miatt!

A csatlakozómodul a bemeneti és kimeneti jelnél nem garantál biztonsági kisfeszültséget. Az alkatrészek károsodhatnak, ha nem tudnak ellenállni a hálózati feszültségnek.

- ▶ A bemeneti és kimeneti jelnél csatlakoztatott alkatrészeket a hálózati feszültségtől védeni kell.
- ▶ Nincs feszültség a bemeneti és a kimeneti jelnél.
- ▶ Minden áramot vezető alkatrészt biztosítani kell megérintés ellen.
- ▶ A bemeneti és a kimeneti jelnél egy potenciálmentes kapcsolójel generálásához (pl. kapcsolórelé) alkalmazzon egy megfelelő komponenst (példa: → 17. ábra, 4. oldal).

Jelmagyarázat a 17. ábrához (külső érintőkapcsoló csatlakoztatási példája):

[1] Külső érintőkapcsoló (bemeneti/kimeneti jel)
[2] Kapcsolórelé
[3] Csatlakozómodul

- ▶ Szakítsa meg a beltéri egység áramellátását.
- ▶ Nyissa ki a beltéri egységet és készítse elő a kábeleket (→ 3 – 6. ábrák).
- ▶ Csatlakoztassa a kijelzőt az új kábelhez (→ 7 – 9. ábrák)

FIGYELMEZTETÉS

Életveszély áramütés miatt!

A csatlakozómodul nem garantál biztonsági kisfeszültséget. Ha egy helyiségszabályozót kell csatlakoztatni:

- ▶ Javasoljuk, hogy a helyiségszabályozót a vakolat alá telepítsék és ott csatlakoztassák.
- ▶ Vakolatra történő szerelés esetén vegye figyelembe a helyiségszabályozó műszaki dokumentációjában található biztonsági tudnivalókat.

- ▶ Ha csatlakozódugós helyiségszabályozó áll rendelkezésre, akkor a kábelt megfelelően elő kell készíteni:
  - Vágja le a csatlakozódugót és készítse elő a kábelt az erek csatlakoztatásához.
  - A meglévő földelőkábelt rövidítse le és szigetelje.
  - Az ereket megfelelő sorrendben csatlakoztassa a csatlakozókapcsokhoz (→ 2.2. fejezet, 61. oldal).
- ▶ Csatlakoztassa a kábelt a csatlakozómodulnál, és kábelkötözővel biztosítsa.
- ▶ Szerelje be a csatlakozómodult a beltéri egységbe. Közben biztosítsa a kábelt a burkolaton.
- ▶ A borításokat zárja le és állítsa helyre az áramellátást.

4 DIP-kapcsoló beállítások

DIP-kapcsoló		A DIP-kapcsoló jelentése
ENC3		Hálózati cím
F1		Bővíti a lehetséges hálózati címek számát.
F2		A csatlakozókapcsok viselkedése (bemeneti/kimeneti jel).

57. tábl. A DIP-kapcsoló jelentése

Hálózati címek (F1+ENC3)

A hálózati címet abban a berendezésben kell beállítani, amelyben sok beltéri egységnek kell kommunikálnia egymással.

F1	ENC3	Hálózati cím
	0 – F	0 –15 (kiszállítási állapot)
	0 – F	16 – 31
	0 – F	32 – 47
	0 – F	48 – 63

58. tábl. F1 DIP-kapcsoló

A csatlakozókapcsok viselkedése (F2)

F2	Viselkedés, ha az érintőkapcsoló zárva	Viselkedés, ha az érintőkapcsoló nyitva
	(Kiszállítási állapot) • Kezelés app-pal/távszabályozóval lehetséges. • Kapcsolja be a beltéri egységet. • A kimeneti jel az app-pal/távszabályozóval történő kezeléstől függően be vagy ki van kapcsolva. – Ki: ha a beltéri egység be van kapcsolva. – Be: ha a beltéri egység ki van kikapcsolva.	(Kiszállítási állapot) • Kezelés app-pal/távszabályozóval nem lehetséges. A beltéri egység kijelzőjén **CP** látható. • A beltéri egység kikapcsol. • Kimeneti jel bekapcsolva.
	• Kezelés app-pal/távszabályozóval lehetséges. • Kapcsolja be a beltéri egységet. • Kimeneti jel kikapcsolva.	• Kezelés app-pal/távszabályozóval lehetséges. • A beltéri egység kikapcsol. • Kimeneti jel bekapcsolva.

59. tábl. F2 DIP-kapcsoló

A „távvezérlés“ infravörös távtávszabályozót vagy helyiségszabályozót jelent.

5 Üzemzavar-elhárítás

Üzemzavar	Lehetséges ok	Megoldás
A helyiségszabályozó a csatlakozómodulhoz való csatlakoztatás után nem az előírások szerint működik.	A csatlakoztatások nem jól vannak kialakítva, vagy a rendszerkomponensek nem kompatibilisek.	▶ Ellenőrizze a csatlakozásokat. ▶ Ellenőrizze, hogy a helyiségszabályozó kompatibilis-e. ▶ Ellenőrizze, hogy a beltéri egység kompatibilis-e. ▶ Ellenőrizze, hogy a helyiségszabályozó hibás-e.
A bemeneti vagy kimeneti jel nem előírásszerűen működik.	A csatlakoztatások nem jól vannak kialakítva, vagy a rendszerkomponensek nem kompatibilisek.	▶ Ellenőrizze a csatlakozásokat. ▶ Ellenőrizze, hogy a beltéri egység kompatibilis-e. ▶ Ellenőrizze a beállítást az F2 DIP-kapcsolónál
A csatlakozómodul nem rögzíthető.	Nem megfelelő a csatlakozómodul helyzete vagy nem kompatibilis a beltéri egység.	▶ Ellenőrizze, hogy a beltéri egység kompatibilis-e. ▶ A burkolatot igazítsa a csavarfurathoz és a megfelelő horoghoz.

60. tábl.

6 Környezetvédelem és megsemmisítés

A környezetvédelem a Bosch csoport vállalati alapelvét képezi. A termékek minősége, a gazdaságosság és a környezetvédelem számunkra egyenrangú célt képez. A környezetvédelmi törvények és előírások szigorúan betartásra kerülnek.
A környezet védelme érdekében, a gazdasági szempontokat figyelembe véve a lehető legjobb technológiát és anyagokat alkalmazzuk.

Csomagolás

A csomagolásnál részesei vagyunk az országspecifikus értékesítési rendszereknek, amelyek optimális újrafelhasználást biztosítanak.
Minden általunk használt csomagolóanyag környezetbarát és újrahasznosítható.

Régi elektromos és elektronikus készülékek



Ez a szimbólum azt jelenti, hogy a terméket nem szabad más hulladékokkal együtt ártalmatlanítani, hanem kezelés, gyűjtés, újrahasznosítás és ártalmatlanítás céljából el kell vinni a hulladékgyűjtő helyekre.

A szimbólum elektronikus hulladékokra vonatkozó előírásokkal, például „2012/19/EK európai rendelet használt elektromos és elektronikus készülékekre“ rendelkező országokra érvényes. Ezek az előírások azokat a keretfeltételeket rögzítik, amelyek az egyes országokban a használt elektronikus készülékek visszaadására és újrahasznosítására érvényesek.

Mivel az elektronikus készülékek veszélyes anyagokat tartalmazhatnak, azokat a felelősség tudatában kell újrahasznosítani annak érdekében, hogy a lehetséges környezeti károkat és az emberek egészségére vonatkozó veszélyeket minimalizálni lehessen. Ezen túlmenően az elektronikus hulladék újrahasznosítása a természetes források kíméléséhez is hozzájárul.

Kérjük, hogy a használt elektromos és elektronikus készülékek környezet számára elviselhető ártalmatlanítására vonatkozó további információkért forduljon az illetékes helyi hatóságokhoz, az Önnel kapcsolatban álló hulladék-ártalmatlanító vállalathoz vagy ahhoz a kereskedőhöz, akitől a terméket vásárolta.

További információkat itt találhat:
www.bosch-homecomfortgroup.com/en/company/legal-topics/weee/

7 Adatvédelmi nyilatkozat

A fűtési-/szellőztetőrendszer távfelügyeletének és távvezérlésének lehetővé tételéhez internetkapcsolatra van szükség. Az internethez való csatlakozás után ez a termék automatikusan csatlakozik egy kiszolgálóhoz. A csatlakozási adatokat, különösen az IP-címet a Bosch Thermotechnik GmbH automatikusan továbbítja és feldolgozza. A feldolgozás ennek a terméknek a gyári beállításokra történő visszaállításával állíthatók be. A további adatfeldolgozási tudnivalókat a következő adatvédelmi tudnivalókban és az interneten találhatja meg.



Cégünk, a **Robert Bosch Kft., Termotechnika Üzletág, 1103 Budapest, Gyömrői út 104., Magyarország,** termék- és beépítési tudnivalókat, technikai és csatlakozási adatokat, kommunikációs adatokat, termékregisztrációs és ügyféladatok előzményeit dolgoz fel a termék funkcionalitásának biztosítása érdekében (GDPR 6. cikk, 1. bekezdés 1 b albekezdés), a termékfelügyeleti kötelezettség teljesítése és a termékbiztonsági és biztonsági okok miatt (GDPR 6. cikk, 1. bekezdés 1 f albekezdés), a garanciális és termékregisztrációs kérdésekkel kapcsolatos jogaink védelme érdekében (GDPR 6.cikk, 1. bekezdés 1 f albekezdés) valamint, hogy elemezzük termékeink forgalmazását, és személyre szabott információkat és ajánlatokat adjunk a termékhez (GDPR 6.cikk, 1. bekezdés 1. albekezdés). Az olyan szolgáltatások nyújtása érdekében, mint az értékesítési és marketing szolgáltatások, szerződéskezelés, fizetéskezelés, programozás, adattárolás és a forródrót-szolgáltatások, összeállíthatunk és továbbíthatunk adatokat külső szolgáltatók és/vagy a Bosch kapcsolt vállalkozásai részére. Bizonyos esetekben, de csak akkor, ha megfelelő adatvédelem biztosított, a személyes adatokat az Európai Gazdasági Térségen kívüli címzettek részére is továbbítani lehet. További információ nyújtása kérésre történik. A következő címen léphet kapcsolatba az adatvédelmi tisztviselővel: Adatvédelmi tisztviselő, információbiztonság és adatvédelem (C/ISP), Robert Bosch GmbH, Postafiók 30 02 20, 70442 Stuttgart, NÉMETORSZÁG.

Önnek joga van ahhoz, hogy bármikor tiltakozzon a személyes adatainak a kezelése ellen (GDPR 6.cikk, 1. bekezdés 1 f albekezdés alapján) az Ön konkrét helyzetével vagy közvetlen marketing céllal kapcsolatos okokból. Jogainak gyakorlásához kérjük, lépjen kapcsolatba velünk a **DPO@bosch.com** címen. További információért kérjük, kövesse a QR-kódot.

Indice

1 Avvertenze di sicurezza generali 65

2 Dati sul prodotto 65

2.1 Fornitura 65

2.2 Schema di collegamento..... ...66

3 Installazione..... ...66

4 Impostazioni dei DIP-switch 67

5 Risoluzione della disfunzione 68

6 Protezione ambientale e smaltimento..... ...69

7 Informativa sulla protezione dei dati 69

1 Avvertenze di sicurezza generali

⚠ Avvertenze di sicurezza

L'installazione deve essere eseguita da un tecnico specializzato autorizzato in osservanza delle disposizioni vigenti. Il mancato rispetto delle indicazioni può provocare danni a cose e/o a persone con pericolo di morte.

- ▶ Verificare che il volume di fornitura sia in buono stato. Installare solo parti in perfetto stato.
- ▶ Osservare le istruzioni allegate dei componenti dell'impianto, degli accessori abbinabili e dei ricambi originali.
- ▶ Prima di tutti i lavori: staccare dalla tensione tutte le polarità dell'impianto.
- ▶ Non installare il prodotto in locali umidi.
- ▶ Il luogo di installazione non deve essere situato a più di 2000 m sul livello del mare.
- ▶ Rispettare le altre avvertenze di sicurezza contenute nella documentazione tecnica delle unità interne.

⚠ Utilizzo conforme alle indicazioni

Il prodotto può essere impiegato soltanto per la termoregolazione delle seguenti unità interne:

- Climate 3000i/Climate 3200i/Line Cool/Logacool AC166i.2/Logacool AC166.3
- Climate 4000i
- Climate 5000i/Easy Cool
- Climate 7000i/Logacool AC186.3
- Climate 7100i
- Aero 700
- CRC R-1
- MC R

Il termoregolatore ambiente deve corrispondere al tipo CRC R-1.

L'apparecchio non è progettato per altri usi. Gli eventuali danni che ne derivassero sono esclusi dalla garanzia.

⚠ Pezzi di ricambio originali

Il produttore declina ogni responsabilità in caso di danni conseguenti l'uso di ricambi non originali.

- ▶ Utilizzare solo pezzi di ricambio e accessori originali del produttore .

2 Dati sul prodotto

Il modulo di collegamento MC R permette di ampliare come segue le possibilità di collegamento di unità interne:

- Collegamento di un termoregolatore ambiente
- Collegamento di segnali in ingresso per gli interruttori di contatto (es. interruttore di contatto, scheda hotel, contatto finestra/porta)
- Collegamento di segnali in uscita per interruttori di contatto (es. sistema di allarme, luce)

La rappresentazione nelle figure può discostarsi dalla situazione effettiva in base al tipo di unità interna.

2.1 Fornitura

Figura 1:

[1] Modulo di collegamento MC R con involucro
[2] Documentazione tecnica a corredo dell'apparecchio
[3] 2 cavi di collegamento al display
[4] 2 cavi di collegamento alla scheda elettronica dell'unità interna
[5] Vite di fissaggio dell'involucro
[6] Fascetta stringicavi per scarico trazione

I cavi di collegamento sono di due diverse lunghezze.

- ▶ Per gli apparecchi da 7 kW utilizzare sempre il cavo conduttore più lungo.

2.2 Schema di collegamento

Figura 2:

[1] Modulo di collegamento MC R
[2] Scheda elettronica dell'unità interna
[3] Display dell'unità interna
[4] Segnale in uscita per allarme, luce, ecc.
[5] Termoregolatore ambiente
[6] Segnale in ingresso per interruttore di contatto (es. scheda hotel, contatto porta/finestra)

Filo conduttore del termoregolatore ambiente	Morsetto per collegamento
Marrone	X
Giallo	Y
Nero o bianco	E
Rosso	12V
Giallo-verde (massa)	Nessun collegamento presente

Tab. 61 Morsetti del termoregolatore ambiente

3 Installazione

PERICOLO

Pericolo di morte per corrente elettrica!

Toccando componenti elettrici sotto tensione si rischia la folgorazione.

- ▶ Prima di installare questo prodotto: scollegare l'unità interna dalla tensione elettrica di rete.
- ▶ Prima della messa in funzione: applicare i pannelli protettivi dell'elettronica.

AVVERTENZA

Pericolo di morte a causa di scosse elettriche/danni materiali dovuti al collegamento errato!

Il modulo di collegamento non è a bassissima tensione di sicurezza sul segnale di ingresso e di uscita. I componenti possono subire danni, se non sopportano la tensione elettrica di rete.

- ▶ Proteggere dalla tensione elettrica di rete i componenti collegati al segnale di ingresso e di uscita.
- ▶ Non applicare tensione al segnale di ingresso e di uscita.
- ▶ Proteggere contro il contatto tutte le parti che conducono corrente.
- ▶ Utilizzare un componente idoneo a generare un segnale di commutazione a potenziale zero (es. relè di commutazione) sul segnale di ingresso e di uscita (esempio → figura 17 a pagina 4).

Legenda della figura 17 (esempio di collegamento di un interruttore di contatto esterno):

[1] Interruttore di contatto esterno (segnale di ingresso/uscita)
[2] Relè di commutazione
[3] Modulo di collegamento

- ▶ Interrompere l'alimentazione elettrica dell'unità interna.
- ▶ Aprire l'unità interna e preparare i cavi conduttori (→ figure 3 - 6).
- ▶ Collegare il display al cavo conduttore nuovo (→ figure 7 - 9)

AVVERTENZA

Pericolo di morte per scossa elettrica!

Il modulo di collegamento non è a bassissima tensione di sicurezza. Per collegare un termoregolatore ambiente:

- ▶ raccomandiamo di installare e collegare il termoregolatore ambiente sotto intonaco.
- ▶ Per l'installazione sopra intonaco, osservare le avvertenze di sicurezza riportate nella documentazione tecnica del termoregolatore ambiente.

- ▶ Se il termoregolatore ambiente è munito di spina, preparare il cavo conduttore come richiesto:
  - Tagliare via la spina e preparare il cavo conduttore per il collegamento dei fili conduttori.
  - Accorciare e isolare il cavo per messa a terra presente.
  - Collegare i fili conduttori al morsetto per collegamento nella corretta sequenza (→ capitolo 2.2, pagina 66).
- ▶ Collegare il cavo conduttore al modulo di collegamento e fissarlo con la fascetta stringicavi.
- ▶ Installare il modulo di collegamento nell'unità interna. Fissare i cavi conduttori al pannello protettivo.
- ▶ Chiudere i pannelli protettivi e ripristinare l'alimentazione elettrica.

4 Impostazioni dei DIP-switch

DIP-switch		Significato dei DIP-switch
ENC3		Indirizzo di rete
F1		Amplia il numero di indirizzi di rete possibili.
F2		Comportamento dei morsetti per collegamento (segnale di ingresso/ uscita).

Tab. 62 Significato dei DIP-switch

Indirizzi di rete (F1+ENC3)

L'indirizzo di rete deve essere impostato negli impianti in cui vi sono molte unità interne che devono comunicare tra loro.

F1	ENC3	Indirizzo di rete
	0 – F	0–15 (stato alla consegna)
	0 – F	16 – 31
	0 – F	32 – 47
	0 – F	48 – 63

Tab. 63 DIP-switch F1

Comportamento dei morsetti per collegamento (F2)

F2	Comportamento con interruttore di contatto chiuso	Comportamento con interruttore di contatto aperto
	(stato alla consegna) • Impostazione di utilizzo con app/termoregolatore ambiente possibile. • L'unità interna si accende. • Il segnale in uscita è on/off in base all'utilizzo con app/ termoregolatore ambiente. – Off: quando l'unità interna è accesa. – On: quando l'unità interna è spenta.	(stato alla consegna) • Impostazione di utilizzo con app/termoregolatore ambiente non possibile. Il display dell'unità interna visualizza **CP**. • L'unità interna si spegne. • Il segnale in uscita è on.
	• Impostazione di utilizzo con app/termoregolatore ambiente possibile. • L'unità interna si accende. • Il segnale in uscita è off.	• Impostazione di utilizzo con app/termoregolatore ambiente possibile. • L'unità interna si spegne. • Il segnale in uscita è on.

Tab. 64 DIP-switch F2

Con «termoregolatore ambiente» si intende il telecomando a infrarossi o il termoregolatore ambiente.

5 Risoluzione della disfunzione

Disfunzione	Possibile causa	Rimedio
Dopo il collegamento al modulo di collegamento, il termoregolatore ambiente non funziona come previsto.	Errata esecuzione dei collegamenti o incompatibilità dei componenti del sistema.	▶ Controllare la connessione. ▶ Verificare che il termoregolatore ambiente sia compatibile. ▶ Verificare che l'unità interna sia compatibile. ▶ Controllare se il termoregolatore ambiente è difettoso.
Il segnale di ingresso o di uscita non funziona come previsto.	Errata esecuzione dei collegamenti o incompatibilità dei componenti del sistema.	▶ Controllare la connessione. ▶ Verificare che l'unità interna sia compatibile. ▶ Verificare l'impostazione del DIP-switch F2.
Non è possibile fissare il modulo di collegamento.	Posizione errata del modulo di collegamento o incompatibilità dell'unità interna.	▶ Verificare che l'unità interna sia compatibile. ▶ Cercare sul pannello protettivo il foro per la vite e gli appositi ganci.

Tab. 65

6 Protezione ambientale e smaltimento

La protezione dell'ambiente è un principio fondamentale per il gruppo Bosch .
La qualità dei prodotti, il risparmio e la tutela dell'ambiente sono per noi obiettivi di pari importanza. Ci atteniamo scrupolosamente alle leggi e alle norme per la protezione dell'ambiente.
Per proteggere l'ambiente impieghiamo la tecnologia e i materiali migliori tenendo conto degli aspetti economici.

Imballo

Per quanto riguarda l'imballo ci atteniamo ai sistemi di riciclaggio specifici dei rispettivi paesi, che garantiscono un ottimale riutilizzo.
Tutti i materiali impiegati per gli imballi rispettano l'ambiente e sono riutilizzabili.

Apparecchi elettronici ed elettrici di generazione precedente



Questo simbolo significa che il prodotto non può essere smaltito insieme agli altri rifiuti, ma deve essere conferito nelle aree ecologiche adibite alla raccolta, al trattamento, al riciclaggio e allo smaltimento dei rifiuti.

Il simbolo è valido nei Paesi in cui vigono norme sui rifiuti elettronici, ad es. la "Direttiva europea 2012/19/CE sui rifiuti di apparecchiature elettriche ed elettroniche". Tali norme definiscono nei singoli Paesi le condizioni generali per la restituzione e il riciclaggio di rifiuti di apparecchiature elettriche ed elettroniche.

Poiché gli apparecchi elettronici possono contenere sostanze pericolose, devono essere riciclati in modo responsabile per limitare il più possibile eventuali danni ambientali e pericoli per la salute umana. Il riciclaggio dei rifiuti di apparecchiature elettriche ed elettroniche contribuisce inoltre a preservare le risorse naturali.

Per maggiori informazioni sullo smaltimento ecologico dei rifiuti di apparecchiature elettriche ed elettroniche invitiamo a rivolgersi agli enti locali preposti, all'azienda di smaltimento rifiuti di competenza o al rivenditore presso il quale si è acquistato il prodotto.

Per maggiori informazioni consultare:
www.bosch-homecomfortgroup.com/en/company/legal-topics/weee/

7 Informativa sulla protezione dei dati

Per utilizzare questo prodotto per il controllo a distanza e come termoregolatore ambiente di un impianto di riscaldamento o di un sistema di ventilazione, è necessario un collegamento a Internet. Dopo la connessione a Internet, questo prodotto instaura automaticamente un collegamento con un server. I dati di collegamento, tra cui in particolare l'indirizzo IP, vengono trasmessi automaticamente ed elaborati da Bosch Thermotechnik GmbH. È possibile impostare le opzioni di elaborazione ripristinando le impostazioni di fabbrica di questo prodotto. Maggiori informazioni sull'elaborazione dei dati sono reperibili nella seguente informativa sulla privacy e in Internet.

Robert Bosch S.p.A., Società Unipersonale, Via M.A. Colonna 35, 20149 Milano, Italia, elabora informazioni su prodotti e installazioni, dati tecnici e di collegamento, dati di comunicazione, dati di cronologia clienti e registrazione prodotti per fornire funzionalità prodotto (art. 6 (1) sottopar. 1 (b) GDPR), per adempiere al proprio dovere di vigilanza unitamente a ragioni di sicurezza e tutela del prodotto (art. 6 (1) sottopar. 1 (f) GDPR), per salvaguardare i propri diritti in merito a garanzia e domande su registrazione di prodotti (art. 6 (1) sottopar. 1 (f) GDPR), nonché per analizzare la distribuzione dei prodotti e fornire informazioni personalizzate e offerte correlate al prodotto (art. 6 (1) sottopar. 1 (f) GDPR). Al fine di fornire servizi come vendita e marketing, gestione contratti e pagamenti, programmazione servizi hotline e data hosting possiamo commissionare e trasferire dati a fornitori di servizi esterni e/o aziende affiliate a Bosch. Talvolta, ma soltanto con adeguata garanzia di tutela, i dati personali potrebbero essere trasferiti a destinatari non ubicati nello Spazio Economico Europeo. Ulteriori informazioni sono disponibili su richiesta. Può rivolgersi al Titolare del trattamento dei dati presso Data Protection Officer, Information Security and Privacy (C/ISP), Robert Bosch GmbH, Postfach 30 02 20, 70442 Stoccarda, GERMANIA.

Ha il diritto di opporsi in qualsiasi momento al trattamento dei dati personali in base all'art. 6 (1) sottopar. 1 (f) GDPR in riferimento alla sua situazione in particolare o in caso di utilizzo a fini di direct marketing. Per esercitare tali diritti ci contatti tramite **DPO@bosch.com**. Segua il Codice QR-per ulteriori informazioni.

Turinys

1 Bendrieji saugos nurodymai. 70

2 Duomenys apie gaminį 70

2.1 Tiekiamas komplektas 70

2.2 Prijungimo schema 71

3 Montavimas 71

4 DIP jungiklių nuostatos. 72

5 Trikčių šalinimas 73

6 Aplinkosauga ir utilizavimas 74

7 Duomenų apsaugos pranešimas 74

1 Bendrieji saugos nurodymai

⚠ Saugos nurodymai

Instaliavimo / montavimo darbus, laikydamiesi galiojančių taisyklių, privalo atlikti šiems darbams įgalioti specialistai. Nesilaikant nurodymų, galima patirti materialinės žalos ir / arba gali būti sužaloti asmenys ar net iškilti pavojus gyvybei.

- ▶ Patikrinkite, ar pristatytame komplekte yra visos reikiamos dalys. Įmontuokite tik nepriekaištingos būklės dalis.
- ▶ Taip pat laikykitės įrenginio komponentų, priedų ir atsarginių dalių galiojančių instrukcijų.
- ▶ Prieš pradėdami bet kokius darbus: atjunkite įrenginio visų fazių srovę.
- ▶ Nemontuokite gaminio drėgnose patalpose.
- ▶ Montavimo vieta turi būti ne aukščiau kaip 2000 m virš jūros lygio.
- ▶ Laikykitės kitų saugos reikalavimų, pateiktų vidinių blokų techninėje dokumentacijoje.

⚠ Naudojimas pagal paskirtį

Gaminys gali būti naudojamas tik šiems vidiniams blokams valyti:

- Climate 3000i/Climate 3200i/Line Cool/Logacool AC166i.2/Logacool AC166.3
- Climate 4000i
- Climate 5000i/Easy Cool
- Climate 7000i/Logacool AC186.3
- Climate 7100i
- Aero 700
- CRC R-1
- MC R

Patalpos temperatūros reguliatorius turi atitikti CRC R-1 tipą.

Bet koks kitoks naudojimas laikomas naudojimu ne pagal paskirtį. Dėl šios priežasties atsiradusiems defektams garantiniai įsipareigojimai netaikomi.

⚠ Originalios atsarginės dalys

Už žalą, patirtą naudojant neoriginalias atsargines dalis, gamintojas neatsako.

- ▶ Naudokite tik originalias atsargines dalis ir priedus, gautus iš gamintojo.

2 Duomenys apie gaminį

Prijungimo modulis MC R leidžia padidinti vidinių blokų prijungimo galimybes:

- Prijungti patalpos temperatūros reguliatorių
- Prijungti kontaktinių jungiklių (pvz., kontaktinio jungiklio, viešbučio kortelės, langų / durų kontaktų) įėjimo signalus
- Prijungti kontaktinių jungiklių (pvz., signalizacijos sistemos, apšvietimo) išėjimo signalus

Priklausomai nuo vidinio bloko, vaizdas paveikslėliuose gali skirtis nuo faktinio vaizdo.

2.1 Tiekiamas komplektas

1 pav.:

[1] Prijungimo modulis MC R su korpusu
[2] Gaminio dokumentacijos rinkinys
[3] 2 prijungimo prie ekrano kabeliai
[4] 2 prijungimo prie vidinio bloko spausdintinės plokštės kabeliai
[5] Korpuso tvirtinimo varžtas
[6] Kabelių dirželiai tempimui sumažinti

Jungiamieji kabeliai yra dviejų skirtingų ilgių.

- 7 kW galios įrenginiams naudokite ilgesnį kabelį.

2.2 Prijungimo schema

2 pav.:

[1] Prijungimo modulis MC R
[2] Vidinio bloko spausdintinė plokštė
[3] Vidinio bloko ekranas
[4] Signalizacijos, apšvietimo ir pan. išėjimo signalas
[5] Patalpos temperatūros reguliatorius
[6] Kontaktinio jungiklio (pvz., viešbučio kortelės, durų / langų kontakto) įėjimo signalas

Patalpos temperatūros reguliatoriaus gyslos	Prijungimo gnybtas
Ruda	X
Geltonas	Y
Juoda arba balta	E
Raudona	12 V
Žalia ir geltona (masė)	Nėra jungties

Lent. 66 Patalpos temperatūros reguliatoriaus gnybtų išdėstymas

3 Montavimas

PAVOJUS

Pavojus gyvybei dėl elektros srovės!

Palietus elektrines dalis, kuriomis teka elektros srovė, gali trenkti elektros smūgis.

- Prieš montuodami šį gaminį: nuo vidinio bloko atjunkite tinklo įtampą.
- Prieš pradėdami eksploatuoti: uždėkite elektronikos dangčius.

ĮSPĖJIMAS

Pavojus gyvybei dėl elektros smūgio / materialinės žalos pavojus dėl netinkamo prijungimo!

Prijungimo modulis neužtikrina įėjimo ir išėjimo signalo saugios žemos įtampos. Jei komponentai nepritaikyti tinklo įtampai, jie gali būti pažeisti.

- Prie įėjimo ir išėjimo signalo prijungtus komponentus apsaugokite nuo tinklo įtampos.
- Neprijunkite įtampos prie įėjimo ir išėjimo signalo.
- Visas dalis, kuriomis teka elektros srovė, apsaugokite nuo prisilietimo.

- Įėjimo ir išėjimo signalui naudokite tinkamą bepotencialio jungimo signalo generavimo komponentą (pvz., jungimo relę) (pavyzdys 17 pav. 4 psl.).

17 pav. legenda (išorinio kontaktinio jungiklio prijungimo pavyzdys):

[1] Išorinis kontaktinis jungiklis (įėjimo / išėjimo signalas)
[2] Jungimo relė
[3] Prijungimo modulis

- Nutraukite maitinimo srovės tiekimą į vidinį bloką.
- Atidarykite vidinį bloką ir paruoškite kabelį (→ 3– 6 pav.).
- Prijunkite naują kabelį prie ekrano (→ 7– 9 pav.).

ĮSPĖJIMAS

Elektros smūgis kelia pavojų gyvybei!

Prijungimo modulis neužtikrina saugios žemos įtampos. Jei reikia prijungti patalpos temperatūros reguliatorių:

- Rekomenduojame įrengti ir prijungti patalpos temperatūros reguliatorių po tinku.
- Jei įrengiate virš tinko, laikykitės patalpos temperatūros reguliatoriaus techninėje dokumentacijoje pateiktų saugos nurodymų.

- Jei patalpos temperatūros reguliatorius yra su kištuku, tinkamai paruoškite kabelį:
  - Nupjaukite kištuką ir paruoškite prijungimui kabelio gyslas.
  - Esamą įžeminimo kabelį sutrumpinkite ir izoliuokite.
  - Tinkamu eiliškumo prijunkite gyslas prie prijungimo gnybto (→ 2.2 skyrius 71 psl.).
- Kabelį prijunkite prie prijungimo modulio ir užfiksuokite kabelių dirželiu.
- Sumontuokite prijungimo modulį vidiniame bloke. Kabelius pritvirtinkite prie gaubto.
- Uždarykite gaubtus ir atkurkite maitinimo srovės tiekimą.

4 DIP jungiklių nuostatos

DIP jungiklis		DIP jungiklių reikšmės
ENC3		Tinklo adresas
F1		Padidina galimų tinklo adresų kiekį.
F2		Prijungimo gnybtų elgesys (įėjimo / išėjimo signalas).

Lent. 67 DIP jungiklių reikšmės

Tinklo adresai (F1+ENC3)

Tinklo adresus reikia nustatyti įrenginiuose, kuriuose vienas su kitu komunikuoja daug vidinių blokų.

F1	ENC3	Tinklo adresas
	0–F	0–15 (pradinė būsena)
	0–F	16–31
	0–F	32–47
	0–F	48–63

Lent. 68 DIP jungiklis F1

Prijungimo gnybtų elgesys (F2)

F2	Elgesys, kai kontaktinis jungiklis sujungtas	Elgesys, kai kontaktinis jungiklis atjungtas
	(Pradinė būsena) • Galima valdyti programėle arba nuotolinio valdymo pultu. • Įsijungia vidinis blokas. • Išėjimo signalas įjungtas / išjungtas, priklausomai nuo valdymo programėle / nuotolinio valdymo pultu. – Išjungtas: kai vidinis blokas įjungtas. – Įjungtas: kai vidinis blokas išjungtas.	(Pradinė būsena) • Negalima valdyti programėle arba nuotolinio valdymo pultu. Vidinio bloko ekrane rodoma **CP**. • Išsijungia vidinis blokas. • Išėjimo signalas įjungtas.
	• Galima valdyti programėle arba nuotolinio valdymo pultu. • Įsijungia vidinis blokas. • Išėjimo signalas išjungtas.	• Galima valdyti programėle arba nuotolinio valdymo pultu. • Išsijungia vidinis blokas. • Išėjimo signalas įjungtas.

Lent. 69 DIP jungiklis F2

„Nuotolinio valdymo pultas“ reiškia infraraudonųjų spindulių nuotolinio valdymo pultą arba patalpos temperatūros reguliatorių.

5 Trikčių šalinimas

Triktis	Galima priežastis	Šalinimas
Prijungus prie prijungimo modulio, patalpos temperatūros reguliatorius neveikia kaip numatyta.	Netinkamas prijungimas arba nesuderinami komponentai.	▶ Patikrinkite prijungimą. ▶ Patikrinkite patalpos temperatūros reguliatoriaus suderinamumą. ▶ Patikrinkite vidinio bloko suderinamumą. ▶ Patikrinkite, ar nepažeistas patalpos temperatūros reguliatorius.
Įėjimo ir išėjimo signalas neveikia kaip numatyta.	Netinkamas prijungimas arba nesuderinami komponentai.	▶ Patikrinkite prijungimą. ▶ Patikrinkite vidinio bloko suderinamumą. ▶ Patikrinkite DIP jungiklio F2 nuostatas.
Neįmanoma pritvirtinti prijungimo modulio.	Netinkama prijungimo modulio padėtis arba nesuderinamas vidinis blokas.	▶ Patikrinkite vidinio bloko suderinamumą. ▶ Suraskite varžto angą ir tinkamą kabliuką gaubte.

Lent. 70

6 Aplinkosauga ir utilizavimas

Aplinkosauga yra Bosch grupės veiklos prioritetas.
Mums vienodai svarbu gaminių kokybė, ekonomiškumas ir aplinkosauga. Todėl griežtai laikomės su aplinkosauga susijusių įstatymų bei teisės aktų.
Siekdami apsaugoti aplinką ir atsižvelgdami į ekonomiškumo kriterijus, gamybai taikome geriausius procesus, techniką bei medžiagas.

Pakuotė

Mes dalyvaujame šalyse vykdomose pakuočių utilizavimo programose, užtikrinančiose optimalų perdirbimą.
Visos pakuotės medžiagos yra nekenksmingos aplinkai ir jas galima perdirbti.

Naudoti elektriniai ir elektroniniai prietaisai



Šis simbolis reiškia, kad gaminį draudžiama šalinti kartu su kitomis atliekomis; jį tolimesniam apdorojimui, surinkimui, utilizacijai ir šalinimui privaloma pristatyti į atliekų surinkimo punktą.

Šis simbolis galioja šalims, kuriose privaloma laikytis elektronikos laužo direktyvų, pvz., "Europos direktyvos 2012/19/EB dėl elektros ir įrangos atliekų". Šios direktyvos apibrėžia ribines sąlygas, kurios galioja elektroninės įrangos grąžinimui ir utilizavimui atskirose šalyse.

Kadangi elektroniniuose prietaisuose gali būti kenksmingų medžiagų, siekiant kaip galima sumažinti galimą žalingą poveikį aplinkai ir pavojus žmonių sveikatai, juos reikia atsakingai utilizuoti. Be to, elektroninio laužo utilizavimas padeda tausoti gamtos išteklius.

Dėl išsamesnės informacijos apie aplinkai nekenksmingą elektros ir elektroninių atliekų šalinimą prašome kreiptis į atsakingas vietines įstaigas, į savo atliekų šalinimo įmonę arba į prekybos atstovą, iš kurio nusipirkote šį gaminį.

Daugiau informacijos žr.:
www.bosch-homecomfortgroup.com/en/company/legal-topics/weee/

7 Duomenų apsaugos pranešimas

Norint šiuo produktu vykdyti šildymo sistemos / ventiliacinės sistemos nuotolinę kontrolę ir nuotolinį valdymą, reikia prijungti prie interneto. Prijungus prie interneto, šis produktas automatiškai užmezga ryšį su serveriu. Tokiu atveju prisijungimo duomenys, ypač IP adresas, perduodami automatiškai ir juos tvarko Bosch "Thermotechnik". Apdorojimą galima nustatyti atkuriant šio produkto gamyklinius nustatymus. Daugiau nuorodų apie duomenų apdorojimą rasite toliau pateiktuose Privatumo pranešimuose.



Mes, įmonė **Robert Bosch UAB, Ateities plentas 79A., LT 52104 Kaunas, Lietuva**, apdorojame informaciją apie gaminius ir jų įmontavimą, techninius ir prijungimo duomenis, ryšių duomenis, produktų registravimo ir klientų istorijos duomenis, kad galėtume užtikrinti produkto funkcionalumą (BDAR 6 (1) str. 1 (b) dalis), siekiant įvykdyti mūsų pareigą stebėti gaminį ir užtikrinti gaminio saugą ir saugumą (BDAR 6 (1) str. 1 (f) dalis), apsaugoti mūsų teises, susijusias su garantijos ir produktų registravimo klausimais (BDAR 6 (1) str. 1 (f) dalis) ir analizuoti mūsų produktų platinimą bei teikti individualią informaciją ir pasiūlymus, susijusius su produktu (BDAR 6 (1) str. 1 (f) dalis). Norėdami teikti tokias paslaugas, kaip pardavimo ir rinkodaros paslaugos, sutarčių valdymas, mokėjimų tvarkymas, programavimas, duomenų laikymas ir karštosios linijos paslaugos, mes galime pavesti ir perduoti duomenis išorės paslaugų teikėjams ir (arba) su "Bosch" susijusioms įmonėms. Kai kuriais atvejais, bet tik tuo atveju, jei užtikrinama tinkama duomenų apsauga, asmens duomenys gali būti perduoti gavėjams, esantiems už Europos ekonominės erdvės ribų. Papildoma informacija pateikiama atskiru prašymu. Galite susisiekti su mūsų duomenų apsaugos pareigūnu: Data Protection Officer, Information Security and Privacy (C/ISP), Robert Bosch GmbH, Postfach 30 02 20, 70442 Stuttgart, VOKIETIJA.

Jūs bet kuriuo metu galite nesutikti su savo asmens duomenų tvarkymu pagal BDAR 6 (1) str. 1 (f) dalį, dėl priežasčių, susijusių su jūsų konkrečia situacija arba tiesioginės rinkodaros tikslais. Norėdami pasinaudoti savo teisėmis, prašom susisiekti su mumis adresu **DPO@bosch.com**. Norėdami gauti daugiau informacijos, vadovaukitės QR kodu.

Satura rādītājs

1 Vispārīgi drošības norādījumi 75

2 Izstrādājuma apraksts 75

2.1 Piegādes komplekts 75

2.2 Pieslēguma shēma..... ...75

3 Instalācija..... ...76

4 DIP slēdža iestatījumi..... ...77

5 Kļūmes novēršana..... ...78

6 Apkārtējās vides aizsardzība un utilizācija..... ...79

7 Paziņojums par datu aizsardzību 79

1 Vispārīgi drošības norādījumi

⚠ Drošības norādījumi

Instalācija/montāža jāveic darbu veikšanai sertificētam speciālistam, ievērojot spēkā esošos noteikumus. Noteikumu neievērošana var radīt mantiskos bojājumus un/vai traumas, kā arī nāvējošas traumas.

- ▶ Pārbaudiet, vai piegādes komplekts nav bojāts. Montāžai lietojiet tikai nevainojamā stāvoklī esošus komponentus.
- ▶ Ievērojiet iekārtas komponentu, piederumu un rezerves daļu instrukcijas.
- ▶ Pirms jebkādu darbu uzsākšanas: izslēdziet iekārtas strāvas padevi visiem poliem.
- ▶ Neinstalējiet ierīci mitrās telpās.
- ▶ Uzstādīšanas vieta nedrīkst būt augstāka par 2000 m virs jūras līmeņa.
- ▶ Ievērojiet drošības norādījumus iekšējo bloku tehniskajā dokumentācijā.

⚠ Paredzētais pielietojums

Produktu drīkst izmantot tikai šādu iekšējo bloku regulēšanai:

- Climate 3000i/Climate 3200i/Line Cool/Logacool AC166i.2/Logacool AC166.3
- Climate 4000i
- Climate 5000i/Easy Cool
- Climate 7000i/Logacool AC186.3
- Climate 7100i
- Aero 700
- CRC R-1
- MC R

Telpas temperatūras regulatoram jāatbilst tipam CRC R-1.

Jebkāds cits pielietojums uzskatāms par noteikumiem neatbilstošu. Iekārtas izmantošana citā veidā ir pretrunā ar noteikumiem, un tās rezultātā radušies bojājumi neietilpst garantijas nosacījumos.

⚠ Oriģinālās rezerves daļas

Ražotājs neuzņemas atbildību par zaudējumiem, kas radušies, izmantojot neoriģinālās rezerves daļas.

- ▶ Lietojiet tikai ražotāja piegādātas oriģinālās rezerves daļas un piederumus.

2 Izstrādājuma apraksts

Ar pieslēguma moduli MC R var paplašināt iekšējo bloku pieslēgšanas iespējas:

- telpas temperatūras regulatora pieslēgšana;
- kontaktslēdžu ieejas signālu pieslēgšana (piem., kontaktslēdzis, viesnīcas karte, logu/durvju kontakts);
- kontaktslēdžu izejas signālu pieslēgšana (piem., trauksmes sistēma, gaisma).

Attēlojums var atšķirties atkarībā no iekšējā bloka.

2.1 Piegādes komplekts

1. att.:

[1] Pieslēguma modulis MC R ar korpusu
[2] Produkta dokumentācijas komplekts
[3] 2 kabeļi savienojumam ar displeju
[4] 2 kabeļi savienojumam ar iekšējā bloka vadības plati
[5] Skrūve korpusa fiksācijai
[6] Vadu savilcējs vilces atslogošanai

Savienojuma kabelim var būt divi dažādi garumi.

- ▶ Ierīcēm ar 7 kW izmantot garāko kabeli.

2.2 Pieslēguma shēma

2. att.:

[1] Pieslēguma modulis MC R
[2] Iekšējā bloka vadības plate
[3] Iekšējā bloka displejs
[4] Izejas signāls trauksmei, gaismai u.c.
[5] Telpas temperatūras regulators
[6] Ieejas signāls kontaktslēdzim (piem., viesnīcas karte, durvju/logu kontakts)

Telpas temperatūras regulatora dzīsla	Pieslēguma spaile
Brūna	X
Dzeltena	Y
melna vai balta	E
Sarkana	12V
Zaļa-dzeltena (masa)	Nav pieslēguma

Tab. 71 Telpas temperatūras regulatora spaiļu izvietojums

3 Instalācija

BĪSTAMI

Elektriskā strāva rada draudus dzīvībai!

Pieskaroties elektriskām daļām, kuras atrodas zem spriegums, var gūt strāvas triecienu.

- ▶ Pirms šis ierīces instalācijas: atvienojiet iekšējo bloku no tīkla sprieguma.
- ▶ Pirms ekspluatācijas uzsākšanas: uzlieciet atpakaļ elektronikas korpusa pārsegus.

BRĪDINĀJUMS

Dzīvības apdraudējums strāvas trieciena dēļ/materiāli bojājumi nepareiza pieslēguma dēļ!

Pieslēguma modulis nenodrošina drošības zemspriegumu pie ieejas un izejas signāla. Ja komponenti neiztur tīkla spriegumu, tie var tikt bojāti.

- ▶ Pie ieejas un izejas signāla pieslēgtos komponentus aizsargāt no tīkla sprieguma.
- ▶ Pie ieejas un izejas signāla nepieslēgt nekādu spriegumu.
- ▶ Visas strāvu vadošās detaļas nodrošināt pret pieskaršanos.

- ▶ Bezpotenciāla komutācijas signāla ģenerēšanai pie ieejas un izejas signāla izmantot piemērotu komponentu (piemēram, pārslēgšanas releju) (piemēram, → 17. att. 4. lpp.).

17. att. apraksta (piemērs ārējā kontaktslēdža pieslēgšanai):

[1] Ārējais kontaktslēdzis (ieejas/izejas signāls)
[2] Pārslēgšanas relejs
[3] Pieslēguma modulis

- ▶ Pārtraukt iekšējā bloka elektroapgādi.
- ▶ Atvērt iekšējo bloku un sagatavot kabeli (→ 3.– 6. att.).
- ▶ Displeju pieslēgt pie jaunā kabeļa (→ 7.– 9. att.)

BRĪDINĀJUMS

Strāvas trieciena radītas briesmas dzīvībai!

Pieslēguma modulis nenodrošina drošības zemspriegumu. Ja jāpieslēdz telpas temperatūras regulators:

- ▶ ieteicams telpas temperatūras regulatoru uzstādīt un pieslēgt zem apmetuma;
- ▶ uzstādot virs apmetuma, ievērot drošības norādījumus telpas temperatūras regulatora tehniskajā dokumentācijā.

- ▶ Ja ir telpas temperatūras regulators ar spraudni, kabeli atbilstoši sagatavot:
  - spraudni nogriezt un kabeli sagatavot dzīslu pieslēgšanai;
  - esošo zemējuma kabeli saīsināt un izolēt;
  - dzīslas pareizā secībā pieslēgt pie pieslēguma spailes (→ 2.2. nod., 75. lpp.).
- ▶ Kabeli pieslēgt pie pieslēguma moduļa un nostiprināt ar vadu savilcēju.
- ▶ Pieslēguma moduli iemontēt iekšējā blokā. Kabeli nostiprināt pie pārsega.
- ▶ Aizvērt pārsegus un atjaunot elektroapgādi.

4 DIP slēdža iestatījumi

DIP slēdzis		DIP slēdža nozīme
ENC3		Tīkla adrese
F1		Paplašina iespējamo tīkla adrešu skaitu.
F2		Pieslēguma spaiļu reakcija (ieejas/izejas signāls).

Tab. 72 DIP slēdža nozīme

Tīkla adreses (F1+ENC3)

Tīkla adrese jāiestata iekārtās, kur daudziem iekšējiem blokiem savā starpā jāpārsūta dati.

F1	ENC3	Tīkla adrese
	0 – F	0–15 (piegādes stāvoklis)
	0 – F	16 – 31
	0 – F	32 – 47
	0 – F	48 – 63

Tab. 73 DIP slēdzis F1

Pieslēguma spaiļu reakcija (F2)

F2	Reakcija, ja kontaktslēdzis aizvērts	Reakcija, ja kontaktslēdzis atvērts
	(piegādes stāvoklis) • Iespējama lietošana ar lietotni/tālvadību. • Iekšējais bloks ieslēdzas. • Izejas signāls ir ieslēgts/izslēgts atkarībā no lietošanas ar lietotni/tālvadību. – Izslēgts: ja iekšējais bloks ir ieslēgts. – Ieslēgts: ja iekšējais bloks ir izslēgts.	(piegādes stāvoklis) • Nav iespējama lietošana ar lietotni/tālvadību. Iekšējā bloka displejs rāda **CP**. • Iekšējais bloks izslēdzas. • Izejas signāls ir ieslēgts.
	• Iespējama lietošana ar lietotni/tālvadību. • Iekšējais bloks ieslēdzas. • Izejas signāls ir izslēgts.	• Iespējama lietošana ar lietotni/tālvadību. • Iekšējais bloks izslēdzas. • Izejas signāls ir ieslēgts.

Tab. 74 DIP slēdzis F2

„Tālvadība“ nozīmē infrasarkano staru tālvadību vai telpas temperatūras regulatoru.

5 Kļūmes novēršana

Kļūme	Iespējamais cēlonis	Risinājums
Pēc pieslēguma moduļa pieslēgšanas telpas temperatūras regulators nedarbojas, kā paredzēts.	Pieslēgumi nav pareizi izveidoti vai nesaderīgi sistēmas komponenti.	▶ Pārbaudīt pieslēgumu! ▶ Pārbaudīt, vai telpas temperatūras regulators ir saderīgs. ▶ Pārbaudīt, vai iekšējais bloks ir saderīgs. ▶ Pārbaudīt, vai telpas temperatūras regulators nav bojāts.
Ieejas vai izejas signāls nedarbojas, kā paredzēts.	Pieslēgumi nav pareizi izveidoti vai nesaderīgi sistēmas komponenti.	▶ Pārbaudīt pieslēgumu! ▶ Pārbaudīt, vai iekšējais bloks ir saderīgs. ▶ Pārbaudīt DIP slēdža F2 iestatījumu.
Pieslēguma moduli nevar nostiprināt.	Nepareiza pieslēguma moduļa pozīcija vai nesaderīgs iekšējais bloks.	▶ Pārbaudīt, vai iekšējais bloks ir saderīgs. ▶ Pārbaudīt, vai pārsegam ir skrūves caurums un piemērots āķis.

Tab. 75

6 Apkārtējās vides aizsardzība un utilizācija

Vides aizsardzība ir Bosch grupas uzņēmējdarbības pamatprincips.
Mūsu izstrādājumu kvalitāte, ekonomiskums un apkārtējās vides aizsardzība mums ir vienlīdz svarīgi mērķi. Mēs stingri ievērojam apkārtējās vides aizsardzības likumdošanu un prasības.
Apkārtējās vides aizsardzībai mēs, ievērojot ekonomiskos mērķus, izmantojam vislabāko tehniku un materiālus.

Iepakojums

Mēs piedalāmies iesaiņojamo materiālu otrreizējās izmantošanas sistēmas izstrādē, lai nodrošinātu to optimālu pārstrādi.
Visi izmantotie iepakojuma materiāli ir videi draudzīgi un otrreiz pārstrādājami.

Nolietotās elektriskās un elektroniskās ierīces



Šis simbols nozīmē, ka produktu nedrīkst apglabāt kopā ar citiem atkritumiem, bet gan jānogādā atkritumu savākšanas punktos apstrādei, savākšanai, pārstrādei un apglabāšanai.

Simbols attiecas uz valstīm, kurās ir spēkā elektronisko iekārtu atkritumu noteikumi, piemēram, "Eiropas Direktīva 2012/19/EK par elektrisko un elektronisko iekārtu atkritumiem". Šajos noteikumos izklāstīti pamatnosacījumi, kas katrā valstī piemērojami elektronisko iekārtu atkritumu atgriešanai un pārstrādei.

Tā kā elektroniskajās ierīcēs var būt bīstamas vielas, tās ir jāpārstrādā atbildīgi, lai samazinātu iespējamo kaitējumu videi un cilvēku veselības apdraudējumu. Turklāt elektronisko atkritumu pārstrāde veicina dabas resursu saglabāšanu.

Lai iegūtu papildu informāciju par elektrisko un elektronisko iekārtu atkritumu apglabāšanu videi nekaitīgā veidā, sazinieties ar vietējām varas iestādēm, atkritumu apglabāšanas uzņēmumu vai tirgotāju, no kura jūs iegādājāties produktu.

Papildu informāciju skatiet šeit:
www.bosch-homecomfortgroup.com/en/company/legal-topics/weee/

7 Paziņojums par datu aizsardzību

Lai ar šo produktu būtu iespējama apkures/ventilācijas sistēmas attālināta novērošana un tālvadība, nepieciešams interneta pieslēgums. Pēc savienošanas ar internetu šis produkts automātiski izveido savienojumu ar serveri. Savienojuma dati, jo īpaši IP adrese, tiek nosūtīti automātiski, un tos apstrādā Bosch Thermotechnik GmbH. Apstrādi var atiestatīt uz šī produkta rūpnīcas ieregulējumiem. Papildu norādījumi par datu apstrādi atrodami tālāk dotajos norādījumos par datu aizsardzību un internetā.

Mēs, **Robert Bosch SIA, Gāzes apkures iekārtas, Mūkusalas str. 101, LV-1004, Rīga, Latvija**. apstrādājam informāciju par produktu un instalāciju, tehniskos un savienojuma datus, sakaru datus, produkta reģistrācijas un klienta vēstures datus, lai nodrošinātu produkta funkcionalitāti (saskaņā ar VDAR 6. (1) panta 1. (b) punktu), lai izpildītu mūsu pienākumus attiecībā uz produkta pārraudzību, kā arī produkta drošības un aizsardzības nolūkos (saskaņā ar VDAR 6. (1) panta 1. (f) punktu), lai aizsargātu mūsu tiesības saistībā ar garantiju un produkta reģistrācijas jautājumiem (saskaņā ar VDAR 6. (1) panta 1. (f) punktu) un lai analizētu mūsu produktu izplatīšanu un nodrošinātu individualizētu informāciju un piedāvājumus saistībā ar produktu (saskaņā ar VDAR 6. (1) panta 1. (f) punktu). Lai nodrošinātu tādus pakalpojumus kā, piemēram, pārdošanas un mārketinga pakalpojumus, līgumu pārvaldību, maksājumu apstrādi, programmēšanu, datu viesošanu un palīdzības dienesta pakalpojumus, mums ir tiesības nodot un pārsūtīt datus ārējiem pakalpojumu sniedzējiem un/vai ar Bosch saistītiem uzņēmumiem. Reizēm, bet vienīgi gadījumos, ja tiek nodrošināta atbilstoša datu aizsardzība, personas dati var tikt nodoti personām, kas atrodas ārpus Eiropas Ekonomikas zonas. Papildu informācija tiek sniegta pēc pieprasījuma. Ar mūsu Datu aizsardzības speciālistu varat sazināties šeit: Data Protection Officer, Information Security and Privacy (C/ISP), Robert Bosch GmbH, Postfach 30 02 20, 70442 Stuttgart, GERMANY (Vācija).

Jums ir tiesības jebkurā laikā iebilst pret savu personas datu apstrādi saskaņā ar VDAR 6. (1) panta 1. (f) punktu, pamatojoties uz savu konkrēto situāciju vai tiešā mārketinga nolūkos. Lai izmantotu savas tiesības, lūdzu, sazinieties ar mums pa e-pasta adresi **DPO@bosch.com**. Lai noskaidrotu papildinformāciju, lūdzu, izmantojiet QR kodu.

Содржина

1 Општи безбедносни напомени 80

2 Податоци за производот 80

2.1 Содржина на достава 80

2.2 Шема на приклучување 81

3 Монтажа 81

4 Поставки на DIP-прекинувачи 82

5 Отстранување дефекти 83

6 Заштита на животната средина и исфрлање во отпад 83

1 Општи безбедносни напомени

⚠ Безбедносни напомени

Инсталацијата/монтажата мора да биде изведена од страна на квалификувано стручно лице, земајќи ги предвид регулативите на сила. Ако не се следат податоците, може да дојде до материјални штети и/или лични повреди, коишто може да предизвикаат и опасност по животот.

- ▶ Проверете дали содржината на доставата е точна. Вградувајте само делови што се во беспрекорна состојба.
- ▶ Треба да се внимава на упатствата за компонентите на системот, додатоците и резервните делови.
- ▶ Пред работата: исклучете го системот од сите извори на напон.
- ▶ Не инсталирајте го производот во влажни простории.
- ▶ Местото на монтажа не смее да се наоѓа на надморска височина поголема од 2000 m.
- ▶ Внимавајте на другите безбедносни напомени во техничката документација на внатрешната единица.

⚠ Прописна употреба

Производот смее да се користи само за контрола на следните внатрешни единици:

- Climate 3000i/Climate 3200i/Line Cool/Logacool AC166i.2/Logacool AC166.3
- Climate 4000i
- Climate 5000i/Easy Cool
- Climate 7000i/Logacool AC186.3
- Climate 7100i
- Aero 700
- CRC R-1
- MC R

Регулаторот на просторија мора да одговара на типот CRC R-1.

Секоја друга употреба се смета за непрописна. Штетите што резултираат од неа се исклучени од гаранцијата.

⚠ Оригинални резервни делови

За штети што произлегуваат од користењето на други делови што не се оригинални, производителот не презема одговорност.

- ▶ Употребувајте само оригинални резервни делови и опрема од производителот.

2 Податоци за производот

Модулот за приклучување MC R ви овозможува проширување на можностите за приклучување внатрешни единици на следниов начин:

- Приклучување регулатор на просторија
- Приклучување влезни сигнали за контактен прекинувач (пр., контактен прекинувач, хотелска картичка, контакт за прозорец/врата)
- Приклучување излезни сигнали за контактен прекинувач (пр., систем за аларм, светло)

Илустрациите може да се разликуваат од внатрешната единица.

2.1 Содржина на достава

Слика 1:

[1] Модул за приклучување MC R со куќиште
[2] Комплет памфлети за производната документација
[3] 2 кабли за поврзување екран
[4] 2 кабли за поврзување струјно коло на внатрешната единица
[5] Завртка за фиксирање на куќиштето
[6] Заштитна кабелска стега

Кабелот за поврзување има две различни должини.

- ▶ За уреди со 7 kW употребете го подолгиот кабел.

2.2 Шема на приклучување

Слика 2:

[1] Модул за приклучување MC R
[2] Струјно коло на внатрешната единица
[3] Екран на внатрешната единица
[4] Излезен сигнал за аларм, светло итн.
[5] Регулатор на просторија
[6] Влезен сигнал за контактен прекинувач (пр., хотелска картичка, контакт за врата/прозорец)

Жица на регулаторот за просторија	Клема за приклучување
Кафена	X
Жолта	Y
Црна или бела	E
Црвена	12 V
Зелено-жолта (маса)	Нема приклучок

Таб. 76 Назначување на клемите на регулаторот на просторија

3 Монтажа

ОПАСНОСТ

Опасност по животот поради струен удар!

Допирањето на електричните делови додека се под напон може да предизвика струен удар.

- Исклучете ја внатрешната единица од струја пред инсталацијата на овој производ.
- Поставете ги заштитните капаци за електрониката пред пуштањето во работа.

ПРЕДУПРЕДУВАЊЕ

Опасност по животот поради струен удар/материјални штети поради дефектен приклучок!

Модулот за приклучување не гарантира безбеден екстра низок напон во влезниот и излезниот сигнал. Компонентите може да се оштетат ако не може да го поднесат напонот на мрежата.

- Заштитете ги компонентите што се поврзани со влезниот и излезниот сигнал од напонот на мрежата.
- Не применувајте напон на влезниот и излезниот сигнал.
- Заштитете ги сите делови што спроведуваат струја од контакт.
- Користете соодветни компоненти за генерирање прекинувачки сигнал без потенцијал (пр., прекинувачки релеј) на влезниот и излезниот сигнал (пример, → слика 17 на страница 4).

Легенда на слика 17 (пример за приклучување надворешен контактен прекинувач):

[1] Надворешен контактен прекинувач (влезен/излезен сигнал)
[2] Прекинувачки релеј
[3] Модул за приклучување

- Прекинете го снабдувањето со струја на внатрешната единица.
- Отворете ја внатрешната единица и подгответе го кабелот (→ слики 3 до 6).
- Поврзете го екранот со новиот кабел (→ слики 7 до 9)

ПРЕДУПРЕДУВАЊЕ

Опасност за животот поради струен удар!

Модулот за приклучување не гарантира безбеден екстра низок напон. Ако треба да приклучите регулатор на просторија:

- Препорачуваме да го поставите и поврзете регулаторот скриен под гипс.
- При инсталација на гипс, треба да се внимава на безбедносните совети во техничката документација на регулаторот на просторија.

- Ако има регулатор на просторија со утикач, кабелот треба соодветно да се подготви:
  - Исечете го утикачот и подгответе го кабелот за приклучување на жиците.
  - Скратете го и изолирајте го кабелот за заземјување.
  - Поврзете ги жиците во правилен редослед на клемата за приклучување (→ погл. 2.2, страница 81).
- Приклучете го кабелот на модулот за приклучување и прицврстете го со кабелска стега.
- Монтирајте го модулот за приклучување во внатрешната единица. Притоа, прицврстете го кабелот на капакот.
- Затворете го капакот и вклучете го напојувањето.

4 Поставки на DIP-прекинувачи

DIP-прекинувачи		Значење на DIP-прекинувачите
ENC3		Адреса на мрежа
F1		Го зголемува бројот на можни адреси на мрежа.
F2		Однесување на клемите за приклучување (влезен/излезен сигнал).

Таб. 77 Значење на DIP-прекинувачите

Адреси на мрежа (F1+ENC3)

Адресата на мрежа мора да се постави во системи во кои меѓусебно комуницираат многу внатрешни единици.

F1	ENC3	Адреса на мрежа
	0 – F	0–15 (при испорака)
	0 – F	16 – 31
	0 – F	32 – 47
	0 – F	48 – 63

Таб. 78 DIP-прекинувач F1

Однесување на клемите за приклучување (F2)

F2	Однесување кога е затворен контактен прекинувач	Однесување кога е отворен контактен прекинувач
	(При испорака) • Можно е ракување преку апликација/далечински управувач. • Внатрешната единица се вклучува. • Излезниот сигнал е вклучен/исклучен, во зависност од ракувањето преку апликација/далечински управувач. – Исклучен: ако е вклучена внатрешната единица. – Вклучен: ако е исклучена внатрешната единица.	(При испорака) • Не е можно ракување преку апликација/далечински управувач. Екранот на внатрешната единица прикажува **CP**. • Внатрешната единица се исклучува. • Излезниот сигнал е вклучен.
	• Можно е ракување преку апликација/далечински управувач. • Внатрешната единица се вклучува. • Излезниот сигнал е исклучен.	• Можно е ракување преку апликација/далечински управувач. • Внатрешната единица се исклучува. • Излезниот сигнал е вклучен.

Таб. 79 DIP-прекинувач F2

Под «далечински управувач» се мисли на управувач со инфрацрвен сигнал или регулатор на просторија.

5 Отстранување дефекти

Дефект	Можна причина	Решение
Регулаторот на просторија не функционира како што е предвидено по приклучување на модул за приклучување.	Приклучувањата не се правилно изведени или не се компатибилни со компонентите на системот.	▶ Проверете го приклучокот. ▶ Проверете дали регулаторот на просторијата е компатибилен. ▶ Проверете дали внатрешната единица е компатибилна. ▶ Проверете дали е дефектен регулаторот на просторија.
Влезниот или излезниот сигнал не функционираат како што е предвидено.	Приклучувањата не се правилно изведени или не се компатибилни со компонентите на системот.	▶ Проверете го приклучокот. ▶ Проверете дали внатрешната единица е компатибилна. ▶ Проверете ја поставката на DIP-прекинувачот F2.
Модулот за приклучување не се прицврстува.	Погрешна позиција на модулот за приклучување или некомпатибилна внатрешна единица.	▶ Проверете дали внатрешната единица е компатибилна. ▶ Проверете дали на капакот има отвор за завртка и соодветна кука.

Таб. 80

6 Заштита на животната средина и исфрлање во отпад

Заштитата на животната средина е корпоративен принцип на групацијата Bosch.
Квалитетот на производите, економичноста и заштитата на животната средина се од еднаква важност за нас. Строго се придржуваме до законите и прописите за заштитата на животната средина.
За да ја заштитиме животната средина, ги користиме најдобрата можна технологија и материјали, земајќи ги предвид економските аспекти.

Пакување

Кога се работи за пакувањето и амбалажата, вклучени сме во националните системи за рециклирање со цел да се загарантира оптимално рециклирање.
Сите употребени материјали за пакувањето се поволни во однос на животната средина и може да се рециклираат.

Електрични и електронски стари уреди



Овој симбол значи дека производот не смее да се исфрла во отпад со обичниот отпад од домаќинството, туку мора да се однесе во соодветен центар за рециклажа каде што ќе се истретира, рециклира и исфрли.

Симболот важи за земјите со прописи за електронски отпаден материјал, на пример, европската регулатива 2012/19/EG за електронски и електрични стари уреди.

Таквите прописи ги дефинираат општите услови што се однесуваат на враќањето и рециклирањето на електронските стари уреди што се на сила во поединечните земји.

Со оглед дека електронските уреди содржат опасни супстанци, мора да се рециклираат за да се минимизираат можните ризици по животната околина и човековото здравје. Освен тоа, рециклирањето на електронските отпадни материјали помага да се зачуваат производните ресурси.

За повеќе информации околу еколошкиот начин на исфрлање на електрични и електронски стари уреди, обратете се кај локалните надлежни власти, во комуналното претпријатие или таму каде што сте го купиле производот.

Повеќе информации ќе пронајдете овде:
www.bosch-homecomfortgroup.com/en/company/legal-topics/weee/

Inhoudsopgave

1 Algemene veiligheidsinstructies 84

2 Productinformatie 84

2.1 Leveringsomvang 84

2.2 Aansluitschema 85

3 Installatie 85

4 DIP-schakelaar instellingen 86

5 Storingen verhelpen 87

6 Milieubescherming en afvalverwerking 88

7 Informatie inzake gegevensbescherming 88

1 Algemene veiligheidsinstructies

⚠ Veiligheidsinstructies

De installatie/montage moet worden uitgevoerd door een voor de werkzaamheden geautoriseerde vakman rekening houdend met de geldende voorschriften. Niet aanhouden van de instructies kan materiële schade, lichamelijk letsel of zelfs levensgevaar tot gevolg hebben.

- ▶ Controleer of de leveringsomvang niet beschadigd is. Monteer alleen onderdelen die in optimale conditie verkeren.
- ▶ Houd tevens geldende instructies van installatiecomponenten, accessoires en reserveonderdelen aan.
- ▶ Voor alle werkzaamheden: installatie over alle polen spanningsloos schakelen.
- ▶ Installeer het product niet in vochtige ruimten.
- ▶ De installatieplaats mag niet hoger liggen dan 2000 m boven zeeniveau.
- ▶ Meer veiligheidsaanwijzingen kunt u vinden in de technische documentatie van de binnenunits.

⚠ Correct gebruik

Het product mag alleen voor de regeling van de volgende binnenunits worden gebruikt:

- Climate 3000i/Climate 3200i/Line Cool/Logacool AC166i.2/Logacool AC166.3
- Climate 4000i
- Climate 5000i/Easy Cool
- Climate 7000i/Logacool AC186.3
- Climate 7100i
- Aero 700
- CRC R-1
- MC R

De kamerthermostaat moet van het type CRC R-1 zijn.

Ieder ander gebruik komt niet overeen met de voorschriften. Daaruit resulterende schade valt niet onder de aansprakelijkheid.

⚠ Originele reserve-onderdelen

Voor schade, die ontstaat door gebruik van andere onderdelen dan originele onderdelen, is de leverancier niet aansprakelijk.

- ▶ Gebruik alleen originele onderdelen en accessoires van de producent.

2 Productinformatie

De aansluitmodule MC R maakt het voor u mogelijk, de aansluitmogelijkheden van binnenunits als volgt uit te breiden:

- Aansluiting van een kamerthermostaat
- Aansluiting van ingangssignalen voor contactschakelaars (bijv. contactschakelaar, hotelkaart, raam-/deurcontact)
- Aansluiting van uitgangssignalen voor contactschakelaars (bijv. alarmsysteem, licht)

De weergave in de afbeeldingen kan afhankelijk van de binnenunit afwijken.

2.1 Leveringsomvang

Afb. 1:

[1] Aansluitmodule MC R met behuizing
[2] Documentenset voor productdocumentatie
[3] 2 verbindingskabels met display
[4] 2 verbindingskabels naar printplaat van de binnenunit
[5] Schroef voor vastzetten van de behuizing
[6] Kabelbinder voor trekontlasting

De verbindingskabels hebben telkens twee verschillende lengten.

- ▶ Voor toestellen met 7 kW de langere kabel gebruiken.

2.2 Aansluitschema

Afb. 2:

[1] Aansluitmodule MC R
[2] Printplaat binnenunit
[3] Display van de binnenunit
[4] Uitgangssignaal voor alarm, licht, enz.
[5] Kamerthermostaat
[6] Ingangssignaal voor contactschakelaar (bijv. hotelkaart, deur-/raamcontact)

Ader kamerthermostaat	Aansluitklem
Bruin	X
Geel	Y
Zwart of wit	E
Rood	12V
Groen-geel (massa)	Geen aansluiting aanwezig

Tabel 81 Klembezetting kamerthermostaat

3 Installatie

GEVAAR

Levensgevaar door elektrische stroom!

Aanraken van elektrische onderdelen die onder spanning staan kan een elektrische schok veroorzaken.

- Voor de installatie van dit product: koppel de binnenunit los van de netspanning.
- Vóór de inbedrijfname: breng de afdekkingen van de elektronica aan.

WAARSCHUWING

Levensgevaar door elektrische schokken/materiële schade door verkeerde aansluiting!

De aansluitmodule waarborgt geen veiligheidslaagspanning via het ingangs- en uitgangssignaal. Componenten kunnen beschadigd raken, wanneer deze niet bestand zijn tegen netspanning.

- Op het ingangs- en uitgangssignaal aangesloten componenten tegen netspanning beschermen.
- Geen spanning op het ingangs- en uitgangssignaal activeren.
- Alle stroomgeleidende componenten beschermen tegen aanraking.
- Een passende component voor het genereren van een potentiaalvrij schakelsignaal (bijv. schakelrelais) op het ingangs- en uitgangssignaal toepassen (voorbeeld → afb. 17 op pagina 4).

Legenda bij afb. 17 (voorbeeld voor aansluiting van een externe contactschakelaar):

[1] Externe contactschakelaar (ingangs-/uitgangssignaal)
[2] Schakelrelais
[3] Aansluitmodule

- Voedingsspanning van de binnenunit onderbreken.
- Binnenunit openen en kabel voorbereiden (→ afb. 3 tot 6).
- Display op de nieuwe kabel aansluiten (→ afb. 7 tot 9)

WAARSCHUWING

Levensgevaar door elektrische schokken!

De aansluitmodule waarborgt geen veiligheidslaagspanning. Wanneer een kamerthermostaat moet worden aangesloten:

- Wij adviseren de kamerthermostaat ingebouwd te installeren en aan te sluiten.
- Bij de opbouwinstallatie de veiligheidsinstructies in de technische documentatie van de kamerthermostaat aanhouden.

- Wanneer een kamerthermostaat met stekker aanwezig is, de kabel passend voorbereiden:
  - Stekker afknippen en kabel voor de aansluiting van de aders voorbereiden.
  - Aanwezige aardkabel inkorten en isoleren.
  - Aders in de correcte volgorde op de aansluitklemmen aansluiten (→ hoofdstuk 2.2, pagina 85).
- Kabel op de aansluitmodule aansluiten en met kabelbinder borgen.
- Aansluitmodule in de binnenunit monteren. Daarbij de kabel op de afdekking borgen.
- Afdekkingen sluiten en voedingsspanning inschakelen.

4 DIP-schakelaar instellingen

DIP-schakelaar		Betekenis van de DIP-schakelaars
ENC3		Netwerkadres
F1		Breidt aantal mogelijke netwerkadressen uit.
F2		Gedrag van de aansluitklemmen (ingangs-/uitgangssignaal).

Tabel 82 Betekenis van de DIP-schakelaars

Netwerkadressen (F1+ ENC3)

Het netwerkadres moet in installaties worden ingesteld, waarbinnen vele binnenunits met elkaar moeten communiceren.

F1	ENC3	Netwerkadres
	0 – F	0 – 15 (uitleveringstoestand)
	0 – F	16 – 31
	0 – F	32 – 47
	0 – F	48 – 63

Tabel 83 DIP-schakelaar F1

Gedrag van de aansluitklemmen (F2)

F2	Gedrag, bij contactschakelaar gesloten	Gedrag, bij contactschakelaar geopend
	(uitleveringstoestand) • Bediening via app/afstandsbediening is mogelijk. • Binnenunit schakelt in. • Uitgangssignaal is aan/uit, afhankelijk van de bediening via de app/afstandsbediening. – Uit: wanneer binnenunit is ingeschakeld. – Aan: wanneer binnenunit is uitgeschakeld.	(uitleveringstoestand) • Bediening via app/afstandsbediening is niet mogelijk. Display van de binnenunit toont **CP**. • Binnenunit schakelt uit. • Uitgangssignaal is aan.
	• Bediening via app/afstandsbediening is mogelijk. • Binnenunit schakelt in. • Uitgangssignaal is uit.	• Bediening via app/afstandsbediening is mogelijk. • Binnenunit schakelt uit. • Uitgangssignaal is aan.

Tabel 84 DIP-schakelaar F2

"Afstandsbediening" staat voor infrarood-afstandsbediening of kamerthermostaat.

5 Storingen verhelpen

Storing	Mogelijke oorzaak	Oplossingen
Kamerthermostaat werkt na aansluiting op de aansluitmodule niet zoals bedoeld.	Aansluitingen niet correct uitgevoerd of niet compatibel systeemcomponenten.	▶ Aansluiting controleren. ▶ Controleer of de kamerthermostaat compatibel is. ▶ Controleer of de binnenunit compatibel is. ▶ Controleer of de kamerthermostaat defect is.
Ingangs- of uitgangssignaal werkt niet zoals bedoeld.	Aansluitingen niet correct uitgevoerd of niet compatibel systeemcomponenten.	▶ Aansluiting controleren. ▶ Controleer of de binnenunit compatibel is. ▶ Instelling op DIP-schakelaar F2 controleren.
Aansluitmodule kan niet worden bevestigd.	Verkeerde positie van de aansluitmodule of niet compatibel binnenunit.	▶ Controleer of de binnenunit compatibel is. ▶ Afdekking op schroefgat en passende haak zoeken.

Tabel 85

6 Milieubescherming en afvalverwerking

Milieubescherming is een ondernemingsprincipe van de Bosch Groep.
Kwaliteit van de producten, rendement en milieubescherming zijn voor ons gelijkwaardige doelstellingen. Wetten en voorschriften op het gebied van de milieubescherming worden strikt aangehouden.
Ter bescherming van het milieu gebruiken wij, rekening houdend met bedrijfseconomische gezichtspunten, de best mogelijke techniek en materialen.

Verpakking

Bij het verpakken zijn we betrokken bij de landspecifieke recyclingsystemen, die een optimale recycling waarborgen. Alle gebruikte verpakkingsmaterialen zijn milieuvriendelijk en recyclebaar.

Afgedankte elektrische en elektronische toestellen



Dit symbool geeft aan dat het product niet met ander afval mag worden afgevoerd, maar moet worden ingeleverd bij verzamelpunten voor afvalverwerking en recycling.

Dit symbool geldt in landen waar de voorschriften voor elektronisch en elektrisch afval gelden bijv. "(UK) Waste Electrical and Electronic Equipment Regulations 2013 (as amended)". Deze voorschriften bepalen het kader voor de terugname en recycling van gebruikte elektronische toestellen, zoals van toepassing in elk land.

Aangezien elektronische apparatuur gevaarlijke stoffen kan bevatten, moet deze op verantwoorde wijze worden gerecycled om mogelijke schade aan het milieu en de menselijke gezondheid tot een minimum te beperken. Bovendien draagt recycling van elektronisch afval bij tot het behoud van natuurlijke hulpbronnen.

Voor meer informatie over het milieuvriendelijk afvoeren van elektrische en elektronische apparatuur kunt u contact opnemen met de bevoegde lokale autoriteiten, uw huisvuildienst of de dealer waar u het product hebt gekocht.

Hier vindt u meer informatie:
www.bosch-homecomfortgroup.com/en/company/legal-topics/weee/

7 Informatie inzake gegevensbescherming

Om een afstandsbewaking en afstandsbediening van een verwarmings-/ventilatiesysteem met dit product mogelijk te maken, is een internetaansluiting nodig. Na het verbinden met het internet maakt het product automatisch verbinding met een server. Hierbij worden de verbindingsgegevens, met name het IP-adres, automatisch overgedragen en door Bosch Thermotechnik GmbH verwerkt. De verwerking kan door het resetten naar de fabrieksinstellingen van dit product worden ingesteld. Meer opmerkingen over de gegevensverwerking vindt u in de privacyverklaring hierna en op het internet.

Wij, **Bosch Thermotechniek B.V., Zweedsestraat 1, 7418 BG Deventer, Nederland** verwerken product- en installatie-informatie, technische - en aansluitgegevens, communicatiegegevens, productregistraties en historische klantgegevens om productfunctionaliteit te realiseren (art. 6 (1) subpar. 1 (b) AVG) om aan onze plicht tot producttoezicht te voldoen en om redenen van productveiligheid en beveiliging (art. 6 (1) subpar. 1 (f) AVG), vanwege onze rechten met betrekking tot garantie- en productregistratievragen (art. 6 (1) subpar. 1 (f) AVG), voor het analyseren van de distributie van onze producten en om te voorzien in geïndividualiseerde informatie en aanbiedingen gerelateerd aan het product (art. 6 (1) subpar. 1 (f) AVG). Om diensten te verlenen zoals verkoop- en marketing, contractmanagement, betalingsverwerking, ontwikkeling, data hosting en telefonische diensten kunnen wij gegevens ter beschikking stellen en overdragen aan externe dienstverleners en/of bedrijven geliëerd aan Bosch. In bepaalde gevallen, maar alleen indien een passende gegevensbeveiliging is gewaarborgd, kunnen persoonsgegevens worden overgedragen aan ontvangers buiten de Europese Economische Ruimte (EER). Meer informatie is op aanvraag beschikbaar. U kunt contact opnemen met onze Data Protection Officer onder: Data Protection Officer, Information Security and Privacy (C/ISP), Robert Bosch GmbH, Postfach 30 02 20, 70442 Stuttgart, DUITSLAND.

U heeft te allen tijde het recht om bezwaar te maken tegen de verwerking van uw persoonsgegevens conform art. 6 (1) subpar. 1 (f) AVG om redenen met betrekking tot uw specifieke situatie of voor direct marketing-doeleinden. Neem voor het uitoefenen van uw recht contact met ons op via **privacy.tt-nl@bosch.com**. Voor meer informatie, scan de QR-code.

Spis treści

1 Ogólne zalecenia bezpieczeństwa 89

2 Informacje o produkcie 89

2.1 Zakres dostawy 89

2.2 Schemat połączeń 90

3 Instalacja 90

4 Ustawienia przełączników DIP 91

5 Usuwanie usterek 92

6 Ochrona środowiska i utylizacja 93

7 Informacja o ochronie danych osobowych 93

1 Ogólne zalecenia bezpieczeństwa

⚠ Wskazówki bezpieczeństwa

Instalację/montaż powinien wykonać specjalista uprawniony do tego typu prac z uwzględnieniem aktualnie obowiązujących przepisów. Ignorowanie tych wytycznych grozi szkodami materialnymi i/lub urazami cielesnymi ze śmiercią włącznie.

- ▶ Sprawdzić zakres dostawy, czy nie jest on naruszony. Należy montować wyłącznie elementy będące w nienagannym stanie.
- ▶ Przestrzegać dodatkowych instrukcji dołączonych do części instalacji, osprzętu dodatkowego oraz części zamiennych.
- ▶ Przed przystąpieniem do wykonywania wszelkich prac: odłączyć instalację od zasilania sieciowego (wszystkie bieguny).
- ▶ Nie montować wyrobu w pomieszczeniach wilgotnych.
- ▶ Miejsce instalacji nie może znajdować się na wysokości większej niż 2000 m n.p.m.
- ▶ Przestrzegać pozostałych wskazówek bezpieczeństwa zawartych w dokumentacji technicznej jednostek wewnętrznych.

⚠ Zastosowanie zgodne z przeznaczeniem

Produkt może być używany tylko do regulacji następujących jednostek wewnętrznych:

- Climate 3000i/Climate 3200i/Line Cool/Logacool AC166i.2/Logacool AC166.3
- Climate 4000i
- Climate 5000i/Easy Cool
- Climate 7000i/Logacool AC186.3
- Climate 7100i
- Aero 700
- CRC R-1
- MC R

Regulator pokojowy musi być zgodny z typem CRC R-1.

Jakiekolwiek inne użytkowanie jest uważane za niezgodne z przeznaczeniem. Szkody powstałe w wyniku takiego użytkowania są wyłączone z odpowiedzialności producenta.

⚠ Oryginalne części zamienne

Producent nie ponosi odpowiedzialności za szkody spowodowane użyciem części zamiennych innych niż oryginalne.

- ▶ Używać tylko oryginalnych części zamiennych i osprzętu producenta.

2 Informacje o produkcie

Moduł przyłączeniowy MC R pozwala na poszerzenie możliwości podłączenia jednostek wewnętrznych w następujący sposób:

- Podłączenie regulatora pokojowego
- Podłączenie sygnałów wejściowych do wyłączników stykowych (np. wyłącznik stykowy, karta hotelowa, styk okienny/drzwiowy)
- Podłączenie sygnałów wyjściowych do wyłączników stykowych (np. systemy alarmowe, oświetlenie)

Wygląd przedstawiony na ilustracjach może się różnić w zależności od jednostki wewnętrznej.

2.1 Zakres dostawy

Rys. 1:

[1] Moduł przyłączeniowy MC R z obudową
[2] Komplet dokumentów produktu
[3] 2 przewody łączące do wyświetlacza
[4] 2 przewody łączące do płyty głównej jednostki wewnętrznej
[5] Śruba do mocowania obudowy
[6] Opaski kablowe do uchwytu odciążającego

Każdy przewód łączący ma inną długość.

- ▶ Do urządzeń o mocy 7 kW stosować dłuższy kabel.

2.2 Schemat połączeń

Rys. 2:

[1] Moduł przyłączeniowy MC R
[2] Płyta główna jednostki wewnętrznej
[3] Wyświetlacz jednostki wewnętrznej
[4] Sygnał wyjściowy do systemu alarmowego, oświetlenia itp.
[5] Regulator pokojowy
[6] Sygnał wejściowy do wyłączników stykowych (np. karta hotelowa, styk drzwiowy/okienny)

Żyła regulatora pokojowego	Zacisk przyłączeniowy
Brązowy	X
Żółty	Y
Czarny lub biały	E
Czerwony	12 V
Zielono-żółty (masa)	Brak przyłącza

Tab. 86 Przyporządkowanie zacisków regulatora pokojowego

3 Instalacja

NIEBEZPIECZEŃSTWO

Zagrożenie życia spowodowane przez prąd elektryczny!

Dotknięcie elementów elektrycznych znajdujących się pod napięciem może spowodować porażenie prądem.

- ▶ Przed instalacją produktu: jednostkę wewnętrzną odłączyć od napięcia sieciowego (wszystkie fazy).
- ▶ Przed uruchomieniem: założyć pokrywy elektroniki.

OSTRZEŻENIE

Zagrożenie życia wskutek porażenia prądem elektrycznym / szkody materialne z powodu niewłaściwego podłączenia!

Moduł przyłączeniowy nie zapewnia niskiego napięcia bezpiecznego na sygnale wejściowym/wyjściowym. Niektóre części mogą ulec uszkodzeniu, jeśli nie są odpowiednie do podłączenia do napięcia sieciowego.

- ▶ Chronić części podłączone do sygnału wejściowego/wyjściowego przed napięciem sieciowym.
- ▶ Nie przykładać napięcia do sygnałów wejściowych ani wyjściowych.
- ▶ Wszystkie części przewodzące prąd zabezpieczyć przed dotknięciem.
- ▶ Na sygnale wejściowym/wyjściowym stosować odpowiednie komponenty do generowania bezpotencjałowego sygnału przełączającego (np. przekaźnik przełączający) (przykład → rys. 17 na stronie 4).

Legenda do rys. 17 (przykład podłączenia zewnętrznego wyłącznika stykowego):

[1] Zewnętrzny wyłącznik stykowy (sygnał wejściowy/wyjściowy)
[2] Przekaźnik
[3] Moduł przyłączeniowy

- ▶ Przerwać zasilanie elektryczne jednostki wewnętrznej.
- ▶ Otworzyć jednostkę wewnętrzną i przygotować kable (→ rys. 3 do 6).
- ▶ Podłączyć wyświetlacz do nowego kabla (→ rys. 7 do 9)

OSTRZEŻENIE

Zagrożenie życia spowodowane przez porażenie prądem elektrycznym!

Moduł przyłączeniowy nie zapewnia niskiego napięcia bezpiecznego. W przypadku podłączenia regulatora pokojowego:

- ▶ Zalecamy podtynkowy montaż i podłączenie regulatorowa pokojowego.
- ▶ W przypadku montażu natynkowego przestrzegać wskazówek dotyczących bezpieczeństwa zawartych w dokumentacji technicznej regulatora pokojowego.

- ▶ Jeśli regulator pokojowy jest wyposażony we wtyczkę, to odpowiednio przygotować kabel:
  - Odciąć wtyczkę i przygotować kabel do podłączenia żył.
  - Skrócić i zaizolować dostępny kabel uziemiający.
  - Żyły podłączyć do zacisku przyłączeniowego w odpowiedniej kolejności (→ rozdz. 2.2, strona 90).
- ▶ Podłączyć kabel do modułu przyłączeniowego i zabezpieczyć opaską kablową.
- ▶ Zamontować moduł przyłączeniowy w jednostce wewnętrznej. Zabezpieczyć kable na pokrywie.
- ▶ Zamknąć pokrywę i przywrócić zasilanie elektryczne.

4 Ustawienia przełączników DIP

Przełącznik DIP		Znaczenie przełącznika DIP
ENC3		Adres sieciowy
F1		Zwiększa liczbę możliwych adresów sieciowych.
F2		Zachowanie zacisków przyłączeniowych (sygnał wejściowy/ wyjściowy).

Tab. 87 Znaczenie przełącznika DIP

Adresy sieciowe (F1+ENC3)

Adres sieciowy należy ustawić w instalacjach, w których zachodzi konieczność komunikacji między wieloma jednostkami wewnętrznymi.

F1	ENC3	Adres sieciowy
	0 – F	0 – 15 (stan w chwili dostawy)
	0 – F	16 – 31
	0 – F	32 – 47
	0 – F	48 – 63

Tab. 88 Przełącznik DIP F1

Zachowanie zacisków przyłączeniowych (F2)

F2	Zachowanie, gdy wyłącznik stykowy jest zwarty	Zachowanie, gdy wyłącznik stykowy jest rozwarty
	(stan w chwili dostawy) • Obsługa przez aplikację / moduł zdalnego sterowania jest możliwa. • Jednostka wewnętrzna włącza się. • Sygnał wyjściowy jest wł./wył./ zależnie od obsługi przez aplikację / moduł zdalnego sterowania. – Wył.: gdy jednostka wewnętrzna jest włączona. – Wł.: gdy jednostka wewnętrzna jest wyłączona.	(stan w chwili dostawy) • Obsługa przez aplikację / moduł zdalnego sterowania jest niemożliwa. Wyświetlacz jednostki wewnętrznej wskazuje **CP**. • Jednostka wewnętrzna wyłącza się. • Sygnał wyjściowy jest wł.
	• Obsługa przez aplikację / moduł zdalnego sterowania jest możliwa. • Jednostka wewnętrzna włącza się. • Sygnał wyjściowy jest wył.	• Obsługa przez aplikację / moduł zdalnego sterowania jest możliwa. • Jednostka wewnętrzna wyłącza się. • Sygnał wyjściowy jest wł.

Tab. 89 Przełącznik DIP F2

„Moduł zdalnego sterowania“ oznacza zdalne sterowanie na podczerwień lub regulator pokojowy.

5 Usuwanie usterek

Usterka	Możliwa przyczyna	Środek zaradczy
Po podłączeniu do modułu przyłączeniowego regulator pokojowy nie działa zgodnie z oczekiwaniami.	Przyłącza nieprawidłowo wykonane lub niekompatybilne komponenty systemu.	▶ Sprawdzić podłączenie. ▶ Sprawdzić, czy regulator pokojowy jest kompatybilny. ▶ Sprawdzić, czy jednostka wewnętrzna jest kompatybilna. ▶ Sprawdzić, czy regulator pokojowy jest uszkodzony.
Sygnał wejściowy lub wyjściowy nie działa zgodnie z oczekiwaniami.	Przyłącza nieprawidłowo wykonane lub niekompatybilne komponenty systemu.	▶ Sprawdzić podłączenie. ▶ Sprawdzić, czy jednostka wewnętrzna jest kompatybilna. ▶ Sprawdzić ustawienie na przełączniku DIP F2.
Nie można zamocować modułu przyłączeniowego.	Nieprawidłowe położenie modułu przyłączeniowego lub niekompatybilna jednostka wewnętrzna.	▶ Sprawdzić, czy jednostka wewnętrzna jest kompatybilna. ▶ Ustawić pokrywę na otworze do przykręcania i pasującym haku.

Tab. 90

6 Ochrona środowiska i utylizacja

Ochrona środowiska to jedna z podstawowych zasad działalności grupy Bosch.
Jakość produktów, ekonomiczność i ochrona środowiska stanowią dla nas cele równorzędne. Ściśle przestrzegane są ustawy i przepisy dotyczące ochrony środowiska.
Aby chronić środowisko, wykorzystujemy najlepsze technologie i materiały, uwzględniając przy tym ich ekonomiczność.

Opakowania

Nasza firma uczestniczy w systemach przetwarzania opakowań, działających w poszczególnych krajach, które gwarantują optymalny recykling.
Wszystkie materiały stosowane w opakowaniach są przyjazne dla środowiska i mogą być ponownie przetworzone.

Zużyty sprzęt elektryczny i elektroniczny



Ten symbol oznacza, że produktu nie wolno wyrzucać razem z innymi odpadami. Zamiast tego należy przekazać go do punktów zbierania odpadów w celu przetworzenia, segregacji, recyklingu i utylizacji.

Symbol obowiązuje w krajach podlegających przepisom dotyczącym zużytego sprzętu elektrycznego i elektronicznego, np. "(Wielka Brytania) Rozporządzenie w sprawie zużytego sprzętu elektrycznego i elektronicznego z 2013 r. (ze zmianami)". Przepisy te określają zasady zwrotu i recyklingu starych urządzeń elektronicznych, które obowiązują w danym kraju.

Urządzenia elektroniczne mogą zawierać substancje niebezpieczne, dlatego należy je poddać recyklingowi w sposób odpowiedzialny, aby zminimalizować potencjalne szkody dla środowiska i ludzkiego zdrowia. Recykling odpadów elektronicznych pomaga również chronić zasoby naturalne.

Aby uzyskać dodatkowe informacje na temat przyjaznej dla środowiska utylizacji starego sprzętu elektrycznego i elektronicznego, należy skontaktować się z odpowiednimi władzami lokalnymi, firmą zajmującą się utylizacją odpadów domowych lub ze sprzedawcą, u którego zakupiono produkt.

Dalsze informacje są dostępne pod adresem:
www.bosch-homecomfortgroup.com/en/company/legal-topics/weee/

7 Informacja o ochronie danych osobowych

Do korzystania ze zdalnej kontroli i modułu zdalnego sterowania systemu grzewczego/wentylacyjnego w połączeniu z tym produktem wymagane jest podłączenie do Internetu. Po podłączeniu do Internetu produkt automatycznie nawiązuje połączenie z serwerem. Wiąże się to z automatycznym przesłaniem danych połączenia, w szczególności adresu IP, i ich przetwarzaniem przez firmę Bosch Thermotechnik GmbH. Przetwarzanie danych można wyłączyć przywracając produkt do ustawień podstawowych. Więcej informacji na temat przetwarzania danych można znaleźć w podanych dalej informacjach o ochronie danych i w internecie.

My, **Robert Bosch Sp. z o.o., ul. Jutrzenki 105, 02-231 Warszawa, Polska**, przetwarzamy informacje o wyrobach i wskazówki montażowe, dane techniczne i dotyczące połączeń, komunikacji, rejestracji wyrobów i historii klientów, aby zapewnić funkcjonalność wyrobu (art. 6 § 1, ust. 1 b RODO), wywiązać się z naszego obowiązku nadzoru nad wyrobem oraz zagwarantować bezpieczeństwo wyrobu (art. 6 § 1, ust. 1 f RODO), chronić nasze prawa w związku z kwestiami dotyczącymi gwarancji i rejestracji wyrobu (art. 6 § 1, ust. 1 f RODO) oraz analizować sposób dystrybucji naszych wyrobów i móc dostarczać zindywidualizowane informacje oraz przedstawiać odpowiednie oferty dotyczące wyrobów (art. 6 § 1, ust. 1 f RODO). Możemy korzystać z usług zewnętrznych usługodawców i/lub spółek stowarzyszonych Bosch i przesyłać im dane w celu realizacji usług dotyczących sprzedaży i marketingu, zarządzania umowami, obsługi płatności, programowania, hostingu danych i obsługi infolinii. W niektórych przypadkach, ale tylko, jeśli zagwarantowany jest odpowiedni poziom ochrony danych, dane osobowe mogą zostać przesłane odbiorcom spoza Europejskiego Obszaru Gospodarczego. Szczegółowe informacje przesyłamy na życzenie. Z naszym inspektorem ochrony danych można skontaktować się, pisząc na adres: Data Protection Officer, Information Security and Privacy (C/ISP), Robert Bosch GmbH, Postfach 30 02 20, 70442 Stuttgart, NIEMCY.

Mają Państwo prawo wyrazić w dowolnej chwili sprzeciw względem przetwarzania swoich danych osobowych na mocy art. 6 § 1, ust. 1 f RODO w związku z Państwa szczególną sytuacją oraz względem przetwarzania danych bezpośrednio w celach marketingowych. Aby skorzystać z przysługującego prawa, prosimy napisać do nas na adres **DPO@bosch.com**. Dalsze informacje można uzyskać po zeskanowaniu kodu QR

Índice

1 Indicações gerais de segurança 94

2 Informações sobre o produto 94

2.1 Material fornecido 94

2.2 Esquema de ligações 95

3 Instalação 95

4 Ajustes do interruptor DIP 96

5 Eliminação de avarias 97

6 Proteção ambiental e eliminação 98

7 Aviso de Proteção de Dados 98

1 Indicações gerais de segurança

⚠ Indicações de segurança

A instalação/montagem deve ser efetuada por um técnico especializado com qualificações para os trabalhos, tendo em atenção os regulamentos em vigor. A não observância das especificações pode provocar danos materiais e/ou ferimentos e até perigo de morte.

- ▶ Verificar se o volume de fornecimento está intacto. Instalar apenas peças em perfeitas condições.
- ▶ Ter em consideração as instruções aplicáveis de componentes da instalação, acessórios e peças de substituição.
- ▶ Antes de todos os trabalhos: desligar a instalação da corrente em todos os polos.
- ▶ Não instalar o produto em espaços húmidos.
- ▶ O local de instalação não deve situar-se a mais de 2000 m acima do nível do mar.
- ▶ Observe mais indicações de segurança na documentação técnica das unidades interiores.

⚠ Utilização conforme as disposições

O produto deve ser utilizado somente para a regulação das seguintes unidades interiores:

- Climate 3000i/Climate 3200i/Line Cool/Logacool AC166i.2/Logacool AC166.3
- Climate 4000i
- Climate 5000i/Easy Cool
- Climate 7000i/Logacool AC186.3
- Climate 7100i
- Aero 700
- CRC R-1
- MC R

O regulador em função da temperatura ambiente deve corresponder ao tipo CRC R-1.

Outro tipo de utilização é considerado incorreto. Não é assumida qualquer responsabilidade por danos daí resultantes.

⚠ Peças de substituição originais

O fabricante não assume responsabilidades por danos resultantes da utilização de peças que não constem das peças de substituição de origem.

- ▶ Utilizar apenas peças de substituição originais e acessórios do fabricante.

2 Informações sobre o produto

O módulo de ligação MC R permite-lhe ampliar as possibilidades de ligação das unidades interiores:

- Ligação ao regulador em função da temperatura
- Ligação de sinais de entrada para o interruptor de contacto (por ex., interruptor de contacto, cartão de hotel, contacto de janela/porta)
- Ligação de sinais de saída para o interruptor de contacto (por ex., sistema de alarme, luz)

A representação nas figuras pode diferir mediante a unidade interior.

2.1 Material fornecido

fig. 1:

[1] Módulo de ligação MC R com caixa
[2] Documentação relativa à documentação do produto
[3] 2 cabos de ligação para o display
[4] 2 cabos de ligação para a placa de circuito da unidade interior
[5] Parafuso para a fixação da caixa
[6] Abraçadeira para dispositivo de redução de tração

Os cabos de ligação têm, cada um, dois comprimentos diferentes.

- ▶ Para aparelhos com 7 kW, utilizar o cabo mais longo.

2.2 Esquema de ligações

fig. 2:

[1] Módulo de ligação MC R
[2] Placa de circuito da unidade interior
[3] Display unidade interior
[4] Sinal de saída para alarme, luz, etc.
[5] Regulador em função da temperatura ambiente
[6] Sinal de entrada para interruptor de contacto (por ex., cartão de hotel, contacto de janela/porta)

Condutor do regulador em função da temperatura ambiente	Terminais de ligação
Castanho	X
Amarelo	Y
Preto ou branco	E
Vermelho	12 V
Verde/amarelo (massa)	Nenhuma ligação disponível

Tab. 91 Ocupação dos terminais do regulador em função da temperatura ambiente

3 Instalação

PERIGO

Perigo de morte devido a corrente elétrica!

O contacto com as partes elétricas que estão sob tensão pode causar choque elétrico.

- Antes de instalar este produto: Desligar a unidade interior da alimentação elétrica.
- Antes da colocação em funcionamento: Colocar as coberturas eletrónicas.

AVISO

Perigo de morte devido a choque elétrico/danos materiais devido a ligação incorreta!

O módulo de ligação não garante baixa tensão de segurança no sinal de entrada e saída. Os componentes podem ser danificados se não suportarem esta tensão de rede.

- Proteger os componentes ligados ao sinal de entrada e saída contra a tensão de rede.
- Não aplicar tensão ao sinal de entrada e de saída.
- Proteger todas as peças condutoras de eletricidade contra o contacto.
- Utilizar um componente adequado para gerar um sinal seco livre de potencial (por ex., relé de comutação) no sinal de entrada e saída. (Exemplo → fig. 17 na página 4).

Legenda da fig. 17 (Exemplo de ligação a um interruptor de contacto externo):

[1] Interruptor de contacto externo (sinal de entrada/saída)
[2] Relé de comutação
[3] Módulo de ligação

- Interromper a alimentação elétrica da unidade interior.
- Abrir a unidade interior e preparar o cabo (→ figs. 3 até 6).
- Ligar o display ao novo cabo (→ figs. 7 até 9)

AVISO

Perigo de morte devido a choque elétrico!

O módulo de ligação não garante baixa tensão de segurança. Quando deve um aparelho de regulação em função da temperatura ambiente ser conectado:

- Recomendamos a instalação e a ligação do regulador em função da temperatura ambiente em reboco.
- Ao instalar em reboco, observar as instruções de segurança na documentação técnica do regulador em função da temperatura ambiente.

- Se estiver disponível um regulador em função da temperatura ambiente com ficha, preparar o cabo em conformidade:
  - Retirar o conector e preparar o cabo para ligar aos condutores.
  - Encurtar e isolar os cabos de terra existentes.
  - Ligar os condutores aos terminais de ligação na sequência correta (→ cap. 2.2, página 95).
- Ligar os cabos ao módulo de ligação e proteger com abraçadeiras.
- Montar o módulo de ligação na unidade interior. Fixar os cabos à cobertura.
- Fechar as coberturas e repor a alimentação elétrica.

4 Ajustes do interruptor DIP

Interruptor DIP		Significado do interruptor DIP
ENC3		Endereço da rede
F1		Ampliação do número de endereços de rede possíveis.
F2		Comportamento dos terminais de ligação (sinal de entrada/saída).

Tab. 92 Significado do interruptor DIP

Endereços de rede (F1+ENC3)

O endereço de rede deve ser configurado em sistemas em nos quais muitas unidades interiores tenham de comunicar umas com as outras.

F1	ENC3	Endereço da rede
	0 – F	0–15 (estado de entrega)
	0 – F	16 – 31
	0 – F	32 – 47
	0 – F	48 – 63

Tab. 93 Interruptor DIP F1

Comportamento dos terminais de ligação (F2)

F2	Comportamento, se o interruptor de contacto estiver fechado	Comportamento, se o interruptor de contacto estiver aberto
	(estado de entrega) • É possível uma operação através de uma aplicação/ controlo remoto. • A unidade interior liga. • O sinal de saída está lig./des. de pendendo da operação através da/do aplicação/controlo remoto. – Des.: quando a unidade interior está ligada. – Lig.: quando a unidade interior está desligada.	(estado de entrega) • Não é possível uma operação através de uma aplicação/controlo remoto. O display da unidade interior exibe **CP**. • A unidade interior desliga. • O sinal de saída está ligado.
	• É possível uma operação através de uma aplicação/ controlo remoto. • A unidade interior liga. • O sinal de saída está desligado.	• É possível uma operação através de uma aplicação/ controlo remoto. • A unidade interior desliga. • O sinal de saída está ligado.

Tab. 94 Interruptor DIP F2

"Controlo remoto" significa controlo remoto por infravermelhos ou regulador em função da temperatura ambiente.

5 Eliminação de avarias

Avaria	Causa possível	Resolução
O regulador em função da temperatura ambiente não funciona como previsto após a conexão no módulo de ligação.	Ligações feitas incorretamente ou componentes do sistema incompatíveis.	▶ Verificar a ligação. ▶ Verificar se o regulador em função da temperatura ambiente é compatível. ▶ Verificar se a unidade interior é compatível. ▶ Verificar se o regulador em função da temperatura ambiente está avariado.
O sinal de entrada ou saída não funciona como previsto.	Ligações feitas incorretamente ou componentes do sistema incompatíveis.	▶ Verificar a ligação. ▶ Verificar se a unidade interior é compatível. ▶ Verificar a configuração do interruptor DIP F2.
Não é possível fixar o módulo de ligação.	Posição incorreta do módulo de ligação ou unidade interior incompatível.	▶ Verificar se a unidade interior é compatível. ▶ Verificar a cobertura quanto a furos para parafusos e engates adequados.

Tab. 95

6 Proteção ambiental e eliminação

A proteção ambiental é um princípio empresarial do grupo Bosch.
A qualidade do produto, a rentabilidade e a proteção ambiental são objetivos de igual importância para nós. As leis e os regulamentos para a proteção ambiental são cumpridos de forma rigorosa.
Para a proteção do meio ambiente, adotámos as melhores técnicas e materiais possíveis, sob o ponto de vista económico.

Embalagem

No que diz respeito à embalagem, participamos nos sistemas de reciclagem vigentes no país, para assegurar uma reciclagem otimizada.
Todos os materiais de embalagem utilizados são ecológicos e recicláveis.

Aparelhos elétricos e eletrónicos em fim de vida



Este símbolo significa que o produto não pode ser eliminado com outros resíduos, mas tem de ser levado para os pontos de recolha de resíduos para tratamento, recolha, reciclagem e eliminação.

O símbolo é válido para países que possuem diretivas relativas a resíduos eletrónicos, por ex., "Diretiva da União Europeia 2012/19/CE sobre aparelhos elétricos e eletrónicos em fim de vida". Estas disposições definem o quadro regulamentador da diretiva válido para o retorno e reciclagem de aparelhos eletrónicos usados em cada país.

Os aparelhos eletrónicos que podem conter substâncias perigosas têm de ser reciclados de forma responsável para minimizar os possíveis danos ao meio ambiente e perigos para a saúde das pessoas. Para esse efeito, a reciclagem de resíduos eletrónicos contribui para a preservação de recursos naturais.

Para obter mais informações sobre a eliminação ecologicamente segura de aparelhos elétricos e eletrónicos usados, contacte as entidades responsáveis do local, a empresa de eliminação de resíduos ou distribuidor no qual comprou o produto.

Pode encontrar mais informações aqui:
www.bosch-homecomfortgroup.com/en/company/legal-topics/weee/

7 Aviso de Proteção de Dados

É necessária uma ligação à internet para possibilitar a monitorização remota e o controlo remoto de um sistema de aquecimento/ventilação com este produto. Após a ligação à internet, este produto estabelece automaticamente uma ligação a um servidor. Aqui, os dados de ligação, em especial o endereço IP, são transmitidos automaticamente e tratados pela Thermotechnik GmbH Bosch. O tratamento pode ser ajustado através da reposição para os ajustes de origem deste produto. Pode encontrar mais indicações sobre o tratamento de dados na seguinte política de privacidade e na internet.

Nós, **Bosch Termotecnologia, S.A., com sede em Av. Infante D. Henrique Lotes 2E-3E, 1800-220 Lisboa, Portugal**, tratamos informações de produto e de instalação, dados técnicos e de ligação, dados de comunicação, dados de registo do produto e de histórico do cliente com vista a fornecer a funcionalidade do produto (art.º 6 §1.1 b do RGPD), para cumprir o nosso dever de vigilância do produto e por motivos de segurança e proteção do produto (art.º 6 §1.1 f do RGPD), para salvaguardar os nossos direitos relacionados com questões no âmbito da garantia e do registo do produto (art.º 6 §1.1 f do RGPD), bem como para analisar a distribuição dos nossos produtos e para fornecer informações e ofertas individualizadas relacionadas com o produto (art.º 6 §1.1 f do RGPD). Para fornecer serviços, tais como vendas e marketing, gestão de contratos, gestão de pagamentos, programação, alojamento de dados e serviços de linhas diretas, podemos solicitar e transferir dados a fornecedores de serviços externos e/ou empresas filiais da Bosch. Em alguns casos, mas apenas se for garantida a proteção adequada dos dados, os dados pessoais poderão ser transferidos para destinatários localizados fora do Espaço Económico Europeu. São fornecidas informações adicionais mediante pedido. Pode contactar o nosso Encarregado da Proteção de Dados em: Data Protection Officer, Information Security and Privacy (C/ISP), Robert Bosch GmbH, Postfach 30 02 20, 70442 Stuttgart, ALEMANHA.

Tem o direito de objeção ao tratamento dos seus dados pessoais em qualquer momento, com base no art.º 6 §1.1 f do RGPD por motivos relacionados com a sua situação específica ou se os seus dados forem usados para fins de marketing direto. Para exercer os seus direitos, contacte-nos através de **privacy.ttpo@bosch.com**. Para obter mais informações, siga o código QR.

Cuprins

1 Instrucțiuni generale de siguranță 99

2 Date despre produs 99

2.1 Pachet de livrare 99

2.2 Schema de racordare 100

3 Instalare 100

4 Setări pentru întrerupătorul DIP 101

5 Remedierea defecțiunilor 102

6 Protecția mediului și eliminarea ca deșeu 103

7 Notificare privind protecția datelor 103

1 Instrucțiuni generale de siguranță

⚠ Instrucțiuni de siguranță

Instalarea/montarea trebuie realizate de către personal calificat autorizat pentru lucrările respective, respectându-se prescripțiile valabile. Nerespectarea indicațiilor poate conduce la daune materiale și/sau daune personale și pericol de moarte.

- ▶ Verificați dacă produsul livrat este intact. Montați numai piese fără defecte.
- ▶ Respectați instrucțiunile conexe referitoare la componentele instalației, accesorii și piese de schimb.
- ▶ Anterior tuturor lucrărilor: decuplați instalația de la alimentarea cu tensiune la toți polii.
- ▶ Nu instalați produsul în spații umede.
- ▶ Locul de instalare nu trebuie să se afle la o înălțime mai mare de 2000 m deasupra nivelului mării.
- ▶ Respectați alte instrucțiuni de siguranță din documentația tehnică a unităților interioare.

⚠ Utilizarea conform destinației

Produsul poate fi folosit doar pentru reglarea următoarelor unități interioare:

- Climate 3000i/Climate 3200i/Line Cool/Logacool AC166i.2/Logacool AC166.3
- Climate 4000i
- Climate 5000i/Easy Cool
- Climate 7000i/Logacool AC186.3
- Climate 7100i
- Aero 700
- CRC R-1
- MC R

Regulatorul de cameră trebuie să corespundă tipului CRC R-1.

Orice altă utilizare nu este conformă destinației. Daunele apărute în această situație nu sunt acoperite de garanție.

⚠ Piese de schimb originale

Pentru daune cauzate ca urmare a utilizării unor piese care nu sunt piese de schimb originale, producătorul nu preia nicio răspundere.

- ▶ Utilizați numai piese de schimb originale și accesorii de la producător.

2 Date despre produs

Modulul de conectare MC R vă permite să extindeți posibilitățile de conectare ale unităților interioare în modul următor:

- Conectarea unui regulator de cameră
- Conectarea semnalelor de intrare pentru contactor (de ex. contactor, cartelă de hotel, contact pentru fereastră/ușă)
- Conectarea semnalelor de ieșire pentru contactor (de ex. sistem de alarmă, lumină)

Reprezentarea din imagini poate fi diferită în funcție de modelul de unitate interioară.

2.1 Pachet de livrare

Fig. 1:

[1] Modul de conectare MC R cu carcasă
[2] Set de broșuri pentru documentația produsului
[3] 2 tronsoane de legătură pentru afișaj
[4] 2 tronsoane de legătură pentru placa electronică a unității interioare
[5] Șurub pentru fixarea carcasei
[6] Colier de cablu pentru descărcare de tracțiune

Tronsonul de legătură este disponibil în două variante de lungime.

- ▶ Pentru aparate de 7 kW folosiți cablul mai lung.

2.2 Schema de racordare

Fig. 2:

[1] Modul de conectare MC R
[2] Placa electrică a unității interioare
[3] Afișajul unității interioare
[4] Semnal de ieșire pentru alarmă, lumină, etc.
[5] Regulator de cameră
[6] Semnal de intrare pentru contactor (de ex. cartelă de hotel, contact pentru ușă/fereastră)

Fir pentru regulator de cameră	Bornă de legătură
Maro	X
Galben	Y
Negru sau alb	E
Roșu	12V
Verde-galben (masă)	Nu există nicio conexiune

Tab. 96 Repartizarea bornelor regulatorului de cameră

3 Instalare

PERICOL

Pericol de moarte prin electrocutare!

Contactul cu componentele electrice, aflate sub tensiune, poate duce la electrocutare.

- ▶ Înainte de instalarea acestui produs, întrerupeți alimentarea cu tensiune a unității interioare.
- ▶ Înainte de punerea în funcțiune: fixați capacele echipamentului electronic.

AVERTIZARE

Pericol de moarte prin electrocutare/daune materiale din cauza unui racord defect!

Modulul de conectare nu garantează o tensiune mică de siguranță la semnalul de intrare și ieșire. Componentele pot fi deteriorate dacă nu pot rezista la tensiunea de alimentare.

- ▶ Protejați componentele conectate la semnalul de intrare și ieșire împotriva tensiunii de alimentare.
- ▶ Nu realizați alimentarea cu tensiune la semnalul de intrare și ieșire.
- ▶ Asigurați toate piesele aflate sub tensiune împotriva atingerii.

- ▶ Folosiți o componentă adecvată pentru generarea unui semnal fără potențial (de ex. un releu de comutare) la semnalul de intrare și ieșire (Exemplu → Fig. 17 la pagina 4).

Legendă pentru Fig. 17 (Exemplu de conectare a unui contactor extern):

[1] Contactor extern (Semnal de intrare/ieșire)
[2] Releu de comutare
[3] Modul de conectare

- ▶ Întrerupeți alimentarea cu energie electrică a unității interioare.
- ▶ Deschideți unitatea interioară și pregătiți cablul (→ Figurile 3 până la 6).
- ▶ Conectați afișajul la noul cablu (→ Figurile 7 până la 9)

AVERTIZARE

Pericol de moarte prin electrocutare!

Modulul de conectare nu garantează o tensiune mică de siguranță. Dacă este necesară conectarea unui regulator de cameră:

- ▶ Recomandăm instalarea și conectarea regulatorului de cameră sub zidărie.
- ▶ La instalarea pe zidărie respectați indicațiile de siguranță din documentația tehnică a regulatorului de cameră.

- ▶ Atunci când este disponibil un regulator de cameră cu ștecăr, pregătiți cablul în mod corespunzător:
  - Tăiați ștecărul și pregătiți cablul pentru conectarea firelor.
  - Scurtați și izolați cablul de împământare disponibil.
  - Conectați firele în ordinea corectă la borna de legătură (→ cap. 2.2, pagina 100).

- ▶ Conectați cablul la modulul de conectare și fixați-l cu coliere de cablu.
- ▶ Montați modulul de conectare în unitatea internă. În acest sens, fixați cablul la nivelul capacului.
- ▶ Închideți capacele și restabiliți alimentarea cu energie electrică.

4 Setări pentru întrerupătorul DIP

Întrerupător DIP		Semnificația întrerupătorului DIP
ENC3		Adresă de rețea
F1		Extinde numărul de adrese de rețea posibile.
F2		Comportamentul bornelor de legătură (semnal de intrare/ieșire).

Tab. 97 Semnificația întrerupătorului DIP

Comportamentul bornelor de legătură (F2)

F2	Comportament la închiderea contactorului	Comportament la deschiderea contactorului
	(Stare de livrare) • Este posibilă operarea prin aplicație/telecomandă. • Unitatea interioară pornește. • Semnalul de ieșire este pornit/oprit, în funcție de operarea prin aplicație/telecomandă. – Oprit: atunci când unitatea interioară este pornită. – Pornit: atunci când unitatea interioară este oprită.	(Stare de livrare) • Nu este posibilă operarea prin aplicație/telecomandă. Afișajul unității interioare afișează **CP**. • Unitatea interioară se oprește. • Semnalul de ieșire este pornit.
	• Este posibilă operarea prin aplicație/telecomandă. • Unitatea interioară pornește. • Semnalul de ieșire este oprit.	• Este posibilă operarea prin aplicație/telecomandă. • Unitatea interioară se oprește. • Semnalul de ieșire este pornit.

Tab. 99 Întrerupător DIP F2

„Telecomanda“ se referă la telecomanda cu infraroșu sau la regulatorul de cameră.

Adrese de rețea (F1+ENC3)

Adresa de rețea trebuie fie setată la nivelul instalației în care multe unități interioare comunică una cu cealaltă.

F1	ENC3	Adresă de rețea
	0 – F	0–15 (stare de livrare)
	0 – F	16 – 31
	0 – F	32 – 47
	0 – F	48 – 63

Tab. 98 Întrerupător DIP F1

5 Remedierea defecțiunilor

Defecțiune	CAUZĂ POSIBILĂ	Asistență
Regulatorul de cameră nu funcționează în modul prevăzut după conectarea la modulul de conectare.	Conexiunile nu sunt realizate corect sau componentele de sistem nu sunt compatibile.	▶ Verificați conexiunea. ▶ Verificați dacă regulatorul de cameră este compatibil. ▶ Verificați dacă unitatea interioară este compatibilă. ▶ Verificați dacă regulatorul de cameră este defect.
Semnalul de intrare sau ieșire nu funcționează în modul prevăzut.	Conexiunile nu sunt realizate corect sau componentele de sistem nu sunt compatibile.	▶ Verificați conexiunea. ▶ Verificați dacă unitatea interioară este compatibilă. ▶ Verificați setările întrerupătorului DIP F2.
Modulul de conectare nu poate fi fixat.	Poziție incorectă a modulului de conectare sau unitate interioară incompatibilă.	▶ Verificați dacă unitatea interioară este compatibilă. ▶ Căutați orificiul pentru șurub și cârligul adecvat la nivelul capacului.

Tab. 100

6 Protecția mediului şi eliminarea ca deşeu

Protecția mediului este un principiu de bază al întreprinderilor grupului Bosch.
Pentru noi, calitatea produselor, rentabilitatea și protecția mediului, ca obiective, au aceeași prioritate. Legile și prescripțiile privind protecția mediului sunt respectate în mod riguros.
Pentru a proteja mediul, utilizăm cele mai bune tehnologii și materiale ținând cont și de punctele de vedere economice.

Ambalaj

În ceea ce privește ambalajul, participăm la sistemele de valorificare specifice fiecărei țări, care garantează o reciclare optimă.
Toate ambalajele utilizate sunt nepoluante și reutilizabile.

Deșeuri de echipamente electrice și electronice



Acest simbol indică faptul că produsul nu trebuie eliminat împreună cu alte deșeuri, ci trebuie dus la un centru de colectare a deșeurilor în scopul tratării, colectării, reciclării și eliminării ca deșeu.

Simbolul este valabil pentru țări cu reglementări privind deșeurile electronice, de ex. "Directiva europeană 2012/19/CE privind deșeurile de echipamente electrice și electronice". Aceste prevederi definesc condițiile-cadru valabile pentru returnarea și reciclarea deșeurilor de echipamente electronice în țările individuale.

Deoarece aparatele electronice pot conține substanțe nocive, acestea trebuie reciclate în mod responsabil, pentru a minimiza posibilele daune aduse mediului și posibilele pericole pentru sănătatea oamenilor. De asemenea, reciclarea deșeurilor electronice contribuie la conservarea resurselor naturale.

Pentru mai multe informații privind eliminarea ecologică a deșeurilor de echipamente electrice și electronice, adresați-vă autorităților locale competente, firmelor de eliminare a deșeurilor sau comerciantului de la care ați achiziționat produsul.

Pentru informații suplimentare, accesați:
www.bosch-homecomfortgroup.com/en/company/legal-topics/weee/

7 Notificare privind protecția datelor

Pentru a fi posibilă monitorizarea și comandarea de la distanță a unui sistem de încălzire/aerisire cu acest produs, trebuie să existe o conexiune la internet. După conectarea la internet, acest produs se conectează automat la un server. În acest sens, datele de conexiune, în special adresa IP, a fost transmisă automat și prelucrată de Bosch Termotehnik GmbH.
Prelucrarea poate fi oprită prin revenirea acestui produs la setările din fabrică. Pentru indicații suplimentare privind prelucrarea datelor, consultați indicațiile privind protecția datelor prezentate în continuare și paginile de internet.

La **Robert Bosch S.R.L., Departamentul Termotehnică, Str. Horia Măcelariu 30-34, 013937 București, Romania**, prelucrăm informații privind produsele și instalațiile, date tehnice și date de conectare, date de comunicare, date privind înregistrarea produselor și istoricul clienților pentru a asigura funcționalitatea produselor (art. 6, alin. (1), lit. b) din RGPD), în vederea îndeplinirii obligației noastre de supraveghere a produselor și din motive de siguranță a produselor și de securitate (art. 6, alin. (1), lit. f) din RGPD), pentru asigurarea şi apărarea drepturilor noastre în legătură cu întrebările referitoare la garanția și înregistrarea produsului (art. 6, alin. (1), lit. f) din RGPD) și pentru a analiza distribuția produselor noastre și a furniza informații și oferte personalizate privind produsul (art. 6, alin. (1), lit. f) din RGPD). Pentru a furniza servicii, precum servicii de vânzări și marketing, management-ul contractelor, gestionarea plăților, servicii de programare, găzduirea de date și servicii call center, putem încredința și transmite datele către furnizori de servicii externi și/sau întreprinderi afiliate firmei Bosch. În anumite cazuri și numai dacă se asigură o protecție corespunzătoare a datelor, datele cu caracter personal pot fi transmise unor destinatari din afara Spațiului Economic European. Mai multe informații pot fi furnizate la cerere. Puteți contacta responsabilul nostru cu protecția datelor la adresa: Ofițer Responsabil cu Protecția Datelor, Confidențialitatea și Securitatea Informației (C/ISP), Robert Bosch GmbH, cod poștal 30 02 20, 70442 Stuttgart, GERMANIA.

Aveți dreptul de a vă opune în orice moment prelucrării datelor dumneavoastră cu caracter personal în baza art. 6, alin. (1), lit. f) din RGPD din motive legate de situația dumneavoastră particulară sau în scopuri de marketing direct. Pentru a vă exercita drepturile, vă rugăm să ne contactați la adresa **DPO@bosch.com**. Pentru mai multe informații, scanați codul QR.

Obsah

1 Všeobecné bezpečnostné pokyny 104

2 Údaje o výrobku 104

2.1 Rozsah dodávky 104

2.2 Schéma pripojenia 105

3 Inštalácia 105

4 Nastavenia DIP spínačov 106

5 Odstraňovanie porúch 107

6 Ochrana životného prostredia a likvidácia odpadu 108

7 Informácia o ochrane osobných údajov 108

1 Všeobecné bezpečnostné pokyny

⚠ Bezpečnostné pokyny

Inštaláciu/montáž musí vykonať kvalifikovaný pracovník oprávnený na vykonávanie prác pri dodržaní platných predpisov. Nedodržanie predpisov môže viesť k vecným škodám a/alebo zraneniam osôb, až s následkom smrti.

- ▶ Skontrolujte, či je dodávka neporušená. Inštalujte len bezchybné diely.
- ▶ Dodržujte inštrukcie uvedené v súvisiacich platných návodoch ku komponentom zariadenia a náhradným dielom.
- ▶ Pred začiatkom akýchkoľvek prác: Odpojte napájanie zariadenia vo všetkých póloch.
- ▶ Výrobok neinštalujte vo vlhkých priestoroch.
- ▶ Miesto inštalácie nesmie byť vyššie ako 2000 m nad morom.
- ▶ Dodržujte bezpečnostné pokyny uvedené v technickej dokumentácii vnútorných jednotiek.

⚠ Správne použitie

Výrobok sa smie používať len na reguláciu nasledovných vnútorných jednotiek:

- Climate 3000i/Climate 3200i/Line Cool/Logacool AC166i.2/Logacool AC166.3
- Climate 4000i
- Climate 5000i/Easy Cool
- Climate 7000i/Logacool AC186.3
- Climate 7100i
- Aero 700
- CRC R-1
- MC R

Priestorový regulátor musí zodpovedať typu CRC R-1.

Akékoľvek iné použitie nezodpovedá účelu použitia. Na škody vyplývajúce z porušenia týchto ustanovení sa nevzťahuje záruka.

⚠ Originálne náhradné diely

Výrobca neručí za škody spôsobené použitím iných než originálnych náhradných dielov.

- ▶ Používajte iba originálne náhradné diely a príslušenstvo od výrobcu.

2 Údaje o výrobku

Pripojovací modul MC R vám umožní rozšíriť možnosti pripojenia vnútorných jednotiek nasledovne:

- pripojenie priestorového regulátora
- pripojenie vstupných signálov pre kontaktné spínače (napr. kontaktný spínač, hotelová karta, kontakt okien/dverí)
- pripojenie výstupných signálov pre kontaktné spínače (napr. alarmový systém, svetlo)

Zobrazenie na obrázkoch sa môže líšiť v závislosti od vnútornej jednotky.

2.1 Rozsah dodávky

Obr. 1:

[1] Pripojovací modul MC R s krytom
[2] Sada dokumentov v tlačenej forme k dokumentácii výrobku
[3] 2 prepojovacie káble k displeju
[4] 2 prepojovacie káble k základnej doske vnútornej jednotky
[5] Skrutka na uchytenie krytu
[6] Viazač káblov na odľahčenie ťahu

Prepojovacie káble sú vždy v dvoch rôznych dĺžkach.

- ▶ Pre zariadenia so 7 kW použite vždy dlhší kábel.

2.2 Schéma pripojenia

Obr. 2:

[1] Pripojovací modul MC R
[2] Základná doska vnútornej jednotky
[3] Displej vnútornej jednotky
[4] Výstupný signál pre alarm, svetlo atď.
[5] Priestorový regulátor
[6] Vstupný signál pre kontaktné spínače (napr. hotelová karta, dverový/okenný kontakt)

Žila priestorového regulátora	Pripojovacia svorka
Hnedá	X
Žltá	Y
Čierna alebo biela	E
Červená	12V
Zeleno-žltá (uzemnenie)	Prípojka nie je k dispozícii

Tab. 101 Obsadenie svoriek Priestorový regulátor

3 Inštalácia

NEBEZPEČENSTVO

Nebezpečenstvo ohrozenia života elektrickým prúdom!

Dotyk elektrických častí pod napätím môže spôsobiť úraz elektrickým prúdom.

- ▶ Pred inštaláciou tohto výrobku: Vnútornú jednotku odpojte od siete.
- ▶ Pred uvedením do prevádzky: Nasaďte kryty na elektroniku.

VAROVANIE

Nebezpečenstvo ohrozenia života/vecných škôd v dôsledku zásahu elektrickým prúdom pri nesprávnom pripojení!

Pripojovací modul nezaručuje bezpečné malé napätie na vstupnom a výstupnom signále. Komponenty sa môžu poškodiť, ak neznesú sieťové napätie.

- ▶ Chráňte komponenty pripojené k vstupnému a výstupnému signálu pred sieťovým napätím.
- ▶ Na vstupný a výstupný signál nepripájajte žiadne napätie.
- ▶ Všetky elektricky vodivé časti zaistite proti dotyku.
- ▶ Použite vhodné komponenty na generovanie bezpotenciálového spínacieho signálu (napr. spínacie relé) na vstupnom a výstupnom signále (príklad → obr. 17 na strane 4).

Legenda k obr. 17 (Príklad pripojenia externého kontaktného spínača):

[1] Externý kontaktný spínač (vstupný/výstupný signál)
[2] Spínacie relé
[3] Pripojovací modul

- ▶ Prerušte elektrické napájanie vnútornej jednotky.
- ▶ Otvorte vnútornú jednotku a pripravte kábel (→ obr. 3 až 6).
- ▶ Displej pripojte na nový kábel (→ obr. 7 až 9)

VAROVANIE

Ohrozenie života v dôsledku zásahu elektrickým prúdom!

Pripojovací modul nezaručuje bezpečné malé napätie. Ak má byť pripojený priestorový regulátor:

- ▶ Odporúčame nainštalovať a pripojiť priestorový regulátor pod omietku.
- ▶ Pri inštalácii na omietku dodržujte bezpečnostné pokyny v technickej dokumentácii priestorového regulátora.

- ▶ Ak je k dispozícii priestorový regulátor s konektorom, pripravte príslušne kábel:
  - Konektor odrežte a kábel pripravte na pripojenie žíl.
  - Skráťte a izolujte existujúci uzemňovací kábel.
  - Pripojte žily v správnom poradí na pripojovaciu svorku (→ kap. 2.2, strana 105).
- ▶ Pripojte kábel na pripojovací modul a zaistite viazačom káblov.
- ▶ Pripojovací modul namontujte do vnútornej jednotky. Káble zaistite na kryte.
- ▶ Zatvorte kryty a obnovte elektrické napájanie.

4 Nastavenia DIP spínačov

DIP spínač		Význam DIP spínačov
ENC3		Sieťová adresa
F1		Rozširuje počet možných sieťových adries.
F2		Správanie sa pripojovacích svoriek (vstupný/výstupný signál).

Tab. 102 Význam DIP spínačov

Sieťové adresy (F1+ENC3)

Sieťová adresa musí byť nastavená v zariadeniach, v ktorých majú navzájom komunikovať mnohé vnútorné jednotky.

F1	ENC3	Sieťová adresa
	0 – F	0–15 (stav pri vyexpedovaní)
	0 – F	16 – 31
	0 – F	32 – 47
	0 – F	48 – 63

Tab. 103 DIP spínač F1

Správanie sa pripojovacích svoriek (F2)

F2	Správanie, keď je kontaktný spínač zatvorený	Správanie, keď je kontaktný spínač otvorený
	(stav pri dodaní) • Ovládanie je možné cez aplikáciu/diaľkové ovládanie. • Vnútorná jednotka sa zapne. • Výstupný signál je zap/vyp, v závislosti od ovládania prostredníctvom aplikácie/diaľkového ovládania. – Vyp: keď je vnútorná jednotka zapnutá. – Zap: keď je vnútorná jednotka vypnutá.	(stav pri dodaní) • Ovládanie cez aplikáciu/diaľkové ovládanie nie je možné. Displej vnútornej jednotky zobrazuje **CP**. • Vnútorná jednotka sa vypne. • Výstupný signál je zapnutý.
	• Ovládanie je možné cez aplikáciu/diaľkové ovládanie. • Vnútorná jednotka sa zapne. • Výstupný signál je vypnutý.	• Ovládanie je možné cez aplikáciu/diaľkové ovládanie. • Vnútorná jednotka sa vypne. • Výstupný signál je zapnutý.

Tab. 104 DIP spínač F2

„Diaľkové ovládanie“ znamená infračervené diaľkové ovládanie alebo priestorový regulátor.

5 Odstraňovanie porúch

Porucha	Možná príčina	Náprava
Priestorový regulátor po pripojení na pripojovací modul nefunguje správne.	Pripojenia nie sú vyhotovené správne alebo komponenty systému nie sú kompatibilné.	▶ Skontrolujte pripojenie. ▶ Skontrolujte, či je priestorový regulátor kompatibilný. ▶ Skontrolujte, či je vnútorná jednotka kompatibilná. ▶ Skontrolujte, či priestorový regulátor nie je poškodený.
Vstupný alebo výstupný signál nefunguje správne.	Pripojenia nie sú vyhotovené správne alebo komponenty systému nie sú kompatibilné.	▶ Skontrolujte pripojenie. ▶ Skontrolujte, či je vnútorná jednotka kompatibilná. ▶ Skontrolujte nastavenie na DIP spínači F2.
Pripojovací modul sa nedá upevniť.	Nesprávna poloha pripojovacieho modulu alebo nekompatibilná vnútorná jednotka.	▶ Skontrolujte, či je vnútorná jednotka kompatibilná. ▶ Skontrolujte kryt, či obsahuje otvor pre skrutku a vhodný hák.

Tab. 105

6 Ochrana životného prostredia a likvidácia odpadu

Ochrana životného prostredia je základným princípom Bosch Group.
Kvalita výrobkov, hospodárnosť a ochrana životného prostredia sú pre nás rovnako dôležité ciele. Prísne dodržiavame zákony a predpisy o ochrane životného prostredia.
Kvôli ochrane životného prostredia používame najlepšiu techniku a materiály, pričom berieme do úvahy aj hospodárnosť zariadenia.

Balenie

Čo sa týka balenia, v jednotlivých krajinách sa zúčastňujeme na systémoch opätovného zhodnocovania odpadov, ktoré zaisťujú optimálnu recykláciu.
Všetky použité obalové materiály sú ekologické a recyklovateľné.

Použité elektrické a elektronické zariadenia



Tento symbol znamená, že sa výrobok nesmie likvidovať spolu s ostatnými odpadmi, ale ho je nutné priniesť do špecializovaných zberných firiem na spracovanie, zber, recykláciu a likvidáciu.

Symbol platí pre krajiny, v ktorých platia predpisy o likvidácii elektronického šrotu, napr. „Európska smernica 2012/19/ES o odpade z elektrických a elektronických zariadení“. V týchto predpisoch sú stanovené rámcové podmienky, ktoré v jednotlivých krajinách platia pre odovzdanie a recykláciu starých elektronických prístrojov.

Keďže elektronické prístroje môžu obsahovať nebezpečné látky, je ich nutné recyklovať zodpovedným spôsobom, aby sa minimalizovali negatívne vplyvy na životné prostredie a nebezpečenstvá pre zdravie ľudí. Okrem toho recyklácia elektronického šrotu prispieva k šetreniu prírodných zdrojov.

Ohľadom ďalších informácií týkajúcich sa ekologickej likvidácie starých elektrických a elektronických prístrojov sa prosím obráťte na príslušné miestne úrady, firmu špecializujúcu sa na likvidáciu odpadu alebo na predajcu, u ktorého ste si zakúpili výrobok.

Ďalšie informácie nájdete tu:
www.bosch-homecomfortgroup.com/en/company/legal-topics/weee/

7 Informácia o ochrane osobných údajov

Na umožnenie diaľkovej kontroly a diaľkového ovládania vykurovacieho/ventilačného systému s týmto produktom je potrebné internetové pripojenie. Po pripojení k internetu sa tento produkt automaticky pripojí k serveru. Pritom sa automaticky zistia údaje o pripojení, najmä IP adresa, a následne ich spracuje spoločnosť Bosch Thermotechnik GmbH. Spracovanie je možné nastaviť obnovením základných nastavení tohto produktu. Ďalšie upozornenia týkajúce sa spracovania údajov nájdete v nasledovných Upozorneniach na ochranu údajov.

My, **Robert Bosch, spol. s r. o., Ambrušova 4, 821 04 Bratislava, Slovenská republika**, spracovávame informácie o produkte a inštalácii, technické údaje a údaje o pripojení, údaje o komunikácii, údaje o registrácii produktu a údaje o histórii klienta na účel zabezpečenia funkcie produktu (čl. 6 (1) veta 1 (b) GDPR), aby sme splnili našu povinnosť monitorovať produkt a z dôvodu poskytnutia bezpečnosti a spoľahlivosti produktu (čl. 6 (1) veta 1 (f) GDPR), na ochranu našich práv v súvislosti s otázkami týkajúcimi sa záruky a registrácie produktu (čl. 6 (1) veta 1 (f) GDPR) a na analýzu distribúcie našich výrobkov a poskytovanie individualizovaných informácií a ponúk týkajúcich sa produktu (čl. 6 (1) veta 1 (f) GDPR). Za účelom poskytovania služieb, napr. predajných a marketingových služieb, manažmentu zmlúv, spracovania platieb, programovania, hostingu dát a služieb zákazníckej linky môžeme zadať a preniesť dáta externým poskytovateľom služieb a/alebo pridruženým podnikom Bosch. V niektorých prípadoch, avšak iba ak je zabezpečená primeraná ochrana údajov, môžu byť osobné údaje prenesené príjemcom nachádzajúcim sa mimo Európskeho hospodárskeho priestoru. Ďalšie informácie budú poskytnuté na požiadanie. Môžete sa skontaktovať s naším úradníkom pre ochranu údajov na nasledovnej adrese: Data Protection Officer, Information Security and Privacy (C/ISP), Robert Bosch GmbH, Postfach 30 02 20, 70442 Stuttgart, Nemecko.

Z dôvodov týkajúcich sa vašej špecifickej situácie alebo v prípadoch, keď sa spracovávajú osobné údaje na účely priameho marketingu máte právo kedykoľvek namietať spracovanie vašich osobných údajov na základe čl. 6 (1) veta 1 (f) GDPR. Na uplatnenie vašich práv sa s nami, prosím, skontaktujte na DPO@bosch.com. Pre ďalšie informácie, prosím, pozrite QR-kód.

Vsebina

1 Splošni varnostni napotki 109

2 Podatki o proizvodu 109

2.1 Obseg dobave 109

2.2 Vezalna shema 109

3 Montaža 110

4 Nastavitve DIP-stikala 111

5 Odpravljanje motenj 112

6 Varovanje okolja in odstranjevanje 113

7 Opozorilo glede varstva podatkov 113

1 Splošni varnostni napotki

⚠ Varnostni napotki

Namestitev/montažo mora izvesti strokovnjak, pristojen za tovrstna dela, ob upoštevanju veljavnih predpisov. Pri neupoštevanju navodil lahko pride do stvarne škode in/ali poškodb oseb, kar lahko vključuje tudi življenjsko nevarnost.

- ▶ Preverite, ali je obseg dobave popoln in ali so vsi deli nepoškodovani. Vgradite samo nepoškodovane dele.
- ▶ Upoštevajte priložena veljavna navodila komponent naprave, dodatne opreme in nadomestnih delov.
- ▶ Pred vsemi deli: izklopite napravo iz vseh polov.
- ▶ Proizvoda ne nameščajte v vlažnih prostorih.
- ▶ Mesto namestitve ne sme biti višje od 2000 m nadmorske višine.
- ▶ Upoštevajte dodatne varnostne napotke v tehnični dokumentaciji notranjih enot.

⚠ Predvidena uporaba

Proizvod se sme uporabljati samo za upravljanje naslednjih notranjih enot:

- Climate 3000i/Climate 3200i/Line Cool/Logacool AC166i.2/Logacool AC166.3
- Climate 4000i
- Climate 5000i/Easy Cool
- Climate 7000i/Logacool AC186.3
- Climate 7100i
- Aero 700
- CRC R-1
- MC R

Sobni termostat mora ustrezati tipu CRC R-1.

Vsaka druga uporaba se šteje kot nepredvidena oz. nepravilna. Škoda, ki zaradi tega nastane, je izključena iz garancije.

⚠ Originalni nadomestni deli

Za škodo, do katere je prišlo zaradi uporabe neoriginalnih delov, jamstvo proizvajalca ne velja.

- ▶ Uporabljajte samo originalne nadomestne dele in dodatno opremo proizvajalca.

2 Podatki o proizvodu

Priključni modul MC R vam omogoča razširitev možnosti priključitve notranjih enot, kot sledi:

- Priključitev sobnega termostata
- Priključitev vhodnih signalov za kontaktno stikalo (npr. kontaktno stikalo, hotelska kartica, okenski/vratni kontakt)
- Priključitev izhodnih signalov za kontaktno stikalo (npr. alarmni sistem, osvetlitev)

Prikaz na slikah se lahko razlikuje glede na vrsto notranje enote.

2.1 Obseg dobave

Slika 1:

[1] Priključni modul MC R z ohišjem
[2] Komplet dokumentacije
[3] 2 povezovalna kabla za povezavo do zaslona
[4] 2 povezovalna kabla za povezavo do plošče tiskanega vezja notranje enote
[5] Vijak za pritrditev ohišja
[6] Kabelske vezice za razbremenitev napetosti

Povezovalni kabli so na voljo v dveh dolžinah.

- ▶ Za 7-kW naprave uporabite daljši kabel.

2.2 Vezalna shema

Slika 2:

[1] Priključni modul MC R
[2] Plošča tiskanega vezja notranje enote
[3] Zaslon notranje enote
[4] Izhodni signal za alarm, osvetlitev itd.
[5] Sobni termostat
[6] Vhodni signal za kontaktno stikalo (npr. hotelska kartica, vratni/okenski kontakt)

Žila sobnega termostata	Priključna sponka
Rjava	X
Rumena	Y
Črna ali bela	E
Rdeča	12V
Zeleno-rumena (masa)	Ni priključka

Tab. 106 Povezava sponk sobnega termostata

3 Montaža

NEVARNO

Smrtna nevarnost zaradi električnega udara!

V primeru dotika delov pod napetostjo lahko pride do električnega udara.

- ▶ Pred namestitvijo tega proizvoda: notranjo enoto ločite od električnega omrežja.
- ▶ Pred zagonom: namestite pokrove za elektroniko.

POZOR

Smrtna nevarnost zaradi električnega udara/materialna škoda zaradi okvarjenega priključka!

Priključni modul ne zagotavlja varnostne nizke napetosti vhodnega in izhodnega signala. Sestavni deli se lahko poškodujejo, če ne prenašajo omrežne napetosti.

- ▶ Sestavne dele, priključene na vhodni in izhodni signal, zaščitite pred omrežno napetostjo.
- ▶ Ne postavljajte vhodnega in izhodnega signala pod napetost.
- ▶ Vse dele, ki prevajajo elektriko, zaščitite pred dotikom.

- ▶ Na vhodnem in izhodnem signalu uporabite ustrezno komponento za ustvarjanje brezpotencialnega preklopnega signala (npr. preklopni rele) (primer → slika 17 na strani 4).

Legenda za sliko 17 (primer za priključitev zunanjega kontaktnega stikala):

[1] Zunanje kontaktno stikalo (vhodni/izhodni signal)
[2] Preklopni rele
[3] Priključni modul

- ▶ Prekinite oskrbo notranje enote z elektriko.
- ▶ Odprite notranjo enoto in pripravite kabel (→ slike 3 do 6).
- ▶ Priključite zaslon na novi kabel (→ slike 7 do 9)

POZOR

Smrtna nevarnost zaradi električnega udara!

Priključni modul ne zagotavlja varnostne nizke napetosti. Če želite priključiti sobni termostat:

- ▶ Priporočamo, da sobni termostat namestite podometno in ga priključite.
- ▶ Pri nadometni montaži upoštevajte varnostne napotke v tehnični dokumentaciji sobnega termostata.

- ▶ Če ima sobni termostat vtič, ustrezno pripravite kabel:
  - Odrežite vtič in kabel pripravite za priključitev žil.
  - Obstoječi ozemljitveni kabel skrajšajte in izolirajte.
  - Žile priključite v ustreznem vrstnem redu na priključno sponko (→ pogl. 2.2, stran 109).
- ▶ Kabel priključite na priključni modul in ga zavarujte s kabelskimi vezicami.
- ▶ Priključni modul namestite v notranjo enoto. Pri tem zavarujte kable na pokrovu.
- ▶ Zaprite pokrove in znova vzpostavite oskrbo z elektriko.

4 Nastavitve DIP-stikala

DIP-stikalo		Pomen DIP-stikal
ENC3		Omrežni naslov
F1		Poveča število možnih omrežnih naslovov.
F2		Upravljanje priključnih sponk (vhodni/ izhodni signal)

Tab. 107 Pomen DIP-stikal

Omrežni naslovi (F1+ENC3)

Omrežne naslove je treba nastaviti v sistemih, v katerih mora več notranjih enot komunicirati med sabo.

F1	ENC3	Omrežni naslov
	0–F	0–15 (stanje ob dobavi)
	0–F	16–31
	0–F	32–47
	0–F	48–63

Tab. 108 DIP-stikalo F1

Vedenje priključnih sponk (F2)

F2	Vedenje, ko je kontaktno stikalo zaprto	Vedenje, ko je kontaktno stikalo odprto
	(stanje ob dobavi) • Možno je upravljanje prek aplikacije/daljinsko upravljanje. • Notranja enota se vklopi. • Izhodni signal je vklopljen/izklopljen, odvisno od upravljanja prek aplikacije/daljinskega upravljanja. – Izklopljen: če je notranja enota vključena. – Vključen: če je notranja enota izključena.	(stanje ob dobavi) • Upravljanje prek aplikacije/daljinsko upravljanje ni možno. Na zaslonu notranje enote je prikazan napis **CP**. • Notranja enota se izklopi. • Izhodni signal je vključen.
	• Možno je upravljanje prek aplikacije/daljinsko upravljanje. • Notranja enota se vklopi. • Izhodni signal je izključen.	• Možno je upravljanje prek aplikacije/daljinsko upravljanje. • Notranja enota se izklopi. • Izhodni signal je vključen.

Tab. 109 DIP-stikalo F2

„Daljinsko upravljanje“ pomeni infrardeče daljinsko upravljanje ali sobni termostat.

5 Odpravljanje motenj

Motnja	Možni vzrok	Odpravljanje
Sobni termostat po priključitvi na priključni modul ne deluje, kot bi moral.	Priključki niso pravilno izvedeni oz. sistemske komponente niso združljive.	▶ Preverite priključek. ▶ Preverite, ali je sobni termostat združljiv. ▶ Preverite, ali je notranja enota združljiva. ▶ Preverite, ali je sobni termostat okvarjen.
Vhodni oz. izhodni signal ne deluje, kot bi moral.	Priključki niso pravilno izvedeni oz. sistemske komponente niso združljive.	▶ Preverite priključek. ▶ Preverite, ali je notranja enota združljiva. ▶ Preverite nastavitev DIP-stikala F2.
Priključnega modula ni mogoče pritrditi.	Napačen položaj priključnega modula ali nezdružljiva notranja enota.	▶ Preverite, ali je notranja enota združljiva. ▶ Poiščite odprtino za vijak na pokrovu in ustrezen kavelj.

Tab. 110

6 Varovanje okolja in odstranjevanje

Varstvo okolja je temeljno načelo delovanja skupine Bosch. Kakovost izdelkov, gospodarnost in varstvo okolja so za nas enakovredni cilji. Zakone in predpise za varovanje okolja strogo upoštevamo.
Za varstvo okolja uporabljamo najboljše razpoložljive tehnologije in materiale, pri čemer upoštevamo vidike gospodarnosti.

Embalaža

Pri embaliranju sodelujemo s podjetji za gospodarjenje z odpadki, ki zagotavljajo optimalno recikliranje.
Vsi uporabljeni embalažni materiali so ekološko sprejemljivi in jih je mogoče reciklirati.

Odpadna električna in elektronska oprema



Ta simbol pomeni, da proizvoda ne smete odstranjevati skupaj z drugimi odpadki, pač pa ga je treba oddati na zbirnih mestih odpadkov za obdelavo, zbiranje, reciklažo in odstranjevanje.

Simbol velja za države s predpisi za elektronske odpadke, kot je npr. "Evropska direktiva 2012/19/ES o odpadni električni in elektronski opremi". Ti predpisi določajo okvirne pogoje, ki veljajo za vračilo in recikliranje odpadne elektronske opreme v posameznih državah.

Ker lahko elektronske naprave vsebujejo nevarne snovi, jih je treba odgovorno reciklirati, da se omeji morebitno okoljsko škodo in nevarnosti za zdravje ljudi. Poleg tega recikliranje odpadnih elektronskih naprav prispeva k ohranjanju naravnih virov.

Za nadaljnje informacije o okolju prijaznem odstranjevanju odpadne električne in elektronske opreme se obrnite na pristojne lokalne organe, na vaše podjetje za ravnanje z odpadki ali na prodajalca, pri katerem ste kupili proizvod.

Več informacij najdete na naslednji povezavi:
www.bosch-homecomfortgroup.com/en/company/legal-topics/weee/

7 Opozorilo glede varstva podatkov

Za omogočenje daljinskega nadzora in upravljanja ogrevalnega/prezračevalnega sistema s tem izdelkom je potrebna internetna povezava. Po povezavi z internetom ta izdelek samodejno vzpostavi povezavo s strežnikom. Podjetje Bosch Thermotechnik GmbH samodejno prenaša in obdeluje podatke o povezavi, zlasti naslov IP. Obdelavo lahko ustavite s ponastavitvijo izdelka na tovarniške nastavitve. Dodatne informacije o obdelavi podatkov najdete v naslednjih informacijah o varstvu podatkov in na internetu.

Mi, **Robert Bosch d.o.o., Oddelek Toplotne Tehnike, Kidričeva cesta 81, 4220 Škofja Loka, Slovenija** obdelujemo produktne informacije, podatke o namestitvi in tehnične podatke, podatke o povezavah in komunikaciji, podatke o registraciji izdelka ter zgodovino strank, in sicer z namenom zagotavljanja funkcionalnosti (6. člen 1. odstavek pododstavek 1b GDPR), izpolnjevanja dolžnega nadzora in zagotavljanja varne uporabe izdelkov ter iz drugih varnostnih razlogov (6. člen 1. odstavek pododstavek 1 f GDPR), z namenom varovanja naših pravic v povezavi z garancijo in vprašanji, povezanimi z registracijo izdelkov (6. člen 1. odstavek pododstavek 1 f GDPR), z namenom analize distribucije naših izdelkov in za zagotavljanje individualiziranih informacij ter ponudb, povezanih s izdelkom (6. člen 1. odstavek pododstavek 1 f GDPR). Za zagotavljanje storitev, kot so prodajne in marketinške storitve, pogodbeni management, upravljanje izplačil, programiranje, podatkovno gostovanje telefonske storitve, imamo pravico podatke posredovati zunanjim ponudnikom storitev in/ali podjetjem, pridruženim skupini Bosch. V nekaterih primerih - vendar le, če je zagotovljena ustrezna zaščita podatkov - lahko osebne podatke prenesemo prejemnikom, ki se nahajajo izven Evropskega gospodarskega prostora. Več informacij na zahtevo. Z našo pooblaščeno osebo za varstvo podatkov lahko stopite v stik prek naslova: Data Protection Officer, Information Security and Privacy (C/ISP), Robert Bosch GmbH, Postfach 30 02 20, 70442 Stuttgart, GERMANY.

Kadarkoli imate pravico ugovarjati obdelavi vaših osebnih podatkov, skladno s 6. členom 1. odstavka pododstavka 1 f GDPR, in sicer na podlagi dejstev, povezanih z vašo posebno situacijo ali za namene neposrednega trženja. Za uveljavljanje vaših pravic stopite z nami v stik prek e-naslova **DPO@bosch.com**. Za več informacij sledite QR kodi.

Përmbajtja

1 Këshilla të përgjithshme sigurie 114

2 Të dhëna për produktin 114

2.1 Pajisjet e lëvruara 114

2.2 Skema e lidhjes 115

3 Instalimi 115

4 Cilësimet e çelësit DIP 116

5 Zgjidhja e problemeve 117

6 Mbrojtja e ambientit dhe hedhja 117

1 Këshilla të përgjithshme sigurie

⚠ Udhëzime sigurie

Instalimi/montimi duhet kryer nga një specialist i miratuar për punën në përputhje me rregulloret përkatëse. Mosrespektimi i specifikimeve mund të rezultojë në dëmtim të pronës dhe/ose lëndime deri dhe vdekjen e personit.

- ▶ Kontrolloni tërësinë e dorëzimit. Instaloni vetëm pjesë pa cene.
- ▶ Respektoni udhëzimet përkatëse për komponentët, aksesorët dhe pjesët e këmbimit të impiantit.
- ▶ Përpara çdo pune: Shkëputeni sistemin nga të gjitha kontaktet e korrentit.
- ▶ Mos e instaloni produktin në ambiente me lagështirë.
- ▶ Vendi i instalimit nuk duhet të jetë më lart se 2000 m mbi nivelin e detit.
- ▶ Respektoni udhëzimet e mëtejshme të sigurisë në dokumentacionin teknik të njësive të brendshme.

⚠ Përdorimi në përputhje me qëllimin e duhur

Produkti mund të përdoret vetëm për të kontrolluar njësitë e brendshme si vijon:

- Climate 3000i/Climate 3200i/Line Cool/Logacool AC166i.2/Logacool AC166.3
- Climate 4000i
- Climate 5000i/Easy Cool
- Climate 7000i/Logacool AC186.3
- Climate 7100i
- Aero 700
- CRC R-1
- MC R

Rregullatori i dhomës duhet të përputhet me tipin CRC R-1.

Çdo përdorim tjetër konsiderohet në kundërshtim me përdorimin e parashikuar. Dëmet që rezultojnë nga një gjë e tillë janë të përjashtuara nga garancia.

⚠ Pjesët origjinale të këmbimit

Prodhuesi nuk merr përgjegjësi për dëme të shkaktuara nga përdorimi i pjesëve të ndryshme nga pjesët origjinale të këmbimit.

- ▶ Përdorni vetëm pjesë këmbimi dhe aksesorë origjinalë nga prodhuesi.

2 Të dhëna për produktin

Moduli i lidhjes MC R ju lejon të zgjeroni mundësitë e lidhjes së njësive të brendshme si më poshtë:

- Lidhja e një rregullatori dhome
- Lidhja e sinjaleve të hyrjes për çelësat e kontaktit (p.sh. çelës kontakti, kartë hoteli, kontakt dritareje/dere)
- Lidhja e sinjaleve të daljes për çelësat e kontaktit (p.sh. sistemi i alarmit, dritat)

Paraqitja në figura mund të ndryshojë në varësi të njësisë së brendshme.

2.1 Pajisjet e lëvruara

Figura 1:

[1] Moduli i lidhjes MC R me kasë
[2] Paketa e dokumentacionit të produktit
[3] 2 kabllo lidhjeje tek ekrani
[4] 2 kabllo lidhjeje te qarku i njësisë së brendshme
[5] Vida për fiksimin e kasës
[6] Lidhëset e kabllove për lirimin e tendosjes

Kabllot e lidhjes kanë dy gjatësi të ndryshme secila.

- ▶ Për pajisjet me 7 kW përdorni kabllon e gjatë.

2.2 Skema e lidhjes

Figura 2:

[1] Moduli i lidhjes MC R
[2] Qarku i njësisë së brendshme
[3] Ekrani i njësisë së brendshme
[4] Sinjali i daljes për alarmin, dritat etj.
[5] Rregullator dhome
[6] Sinjali i hyrjes për çelësin e kontaktit (p.sh. kartë hoteli, kontakt i derës/dritares)

Teli i rregullatorit të dhomës	Klema e lidhjes
E kafenjtë	X
E verdhë	Y
E zezë ose e bardhë	E
E kuqe	12 V
E gjelbër-verdhë (masa)	Nuk ka lidhje

tab. 111 Caktimi i klemave për rregullatorin e dhomës

3 Instalimi

RREZIK

Rrezik për jetën nga rryma elektrike!

Prekja e pjesëve elektrike që janë nën tension, mund të shkaktojë goditje elektrike.

- ▶ Përpara instalimit të këtij produkti: Shkëputeni njësinë e brendshme nga linja elektrike.
- ▶ Përpara vënies në punë: Vendosni kapakët e pjesëve elektronike.

PARALAJMËRIM

Rrezik jete për shkak elektroshoku/dëmtim prone për shkak lidhjeje të gabuar!

Moduli i lidhjes nuk garanton tension të siguruar në sinjalin e hyrjes dhe të daljes. Komponentët mundtë dëmtohen nëse nuk e përballojnë tensionin e linjës.

- ▶ Mbrojini komponentët e lidhur në sinjalin e hyrjes dhe të daljes nga tensioni i linjës.
- ▶ Mos ushqeni tension në sinjalin e hyrjes dhe të daljes.
- ▶ Sigurojini kundër kontaktit të gjitha pjesët rrymëpërçuese.

- ▶ Përdorni një komponent të përshtatshëm për të gjeneruar sinjal çelësi pa potencial (p.sh. çelës rele) në sinjalin e hyrjes dhe të daljes (shembull → figura 17 në faqen 4).

Legjenda e figurës 17 (shembull lidhjeje i një çelësi me kontakt të jashtëm):

[1] Çelësi me kontakt të jashtëm (sinjali i hyrjes/daljes)
[2] Çelësat rele
[3] Moduli i lidhjes

- ▶ Shkëputeni linjën e njësisë së brendshme.
- ▶ Hapni njësinë e brendshme dhe përgatisni kabllon (→ figurat 3 deri 6).
- ▶ Lidhni ekranin te kablloja e re (→ figurat 7 deri 9)

PARALAJMËRIM

Rrezik për jetë për shkak elektroshoku!

Moduli i lidhjes nuk garanton tension të ulët sigurie. Nëse doni të lidhni një rregullator dhome:

- ▶ Ju rekomandojmë ta instaloni dhe lidhni rregullatorin e dhomës nën suva.
- ▶ Kur instaloni në suva, respektoni udhëzimet e sigurisë në dokumentacionin teknik të rregullatorit të dhomës.

- ▶ Nëse ka rregullator dhome me spinë, përgatiteni kabllon përkatësisht:
  - Prisni spinën dhe përgatitni kabllot për lidhjen e telave.
  - Shkurtoni dhe izoloni kabllon ekzistuese të tokëzimit.
  - Lidhini telat në klemat e lidhjes me radhën e duhur (→ kap. 2.2, faqja 115).
- ▶ Lidhni kabllon te moduli i lidhjes dhe sigurojeni me një lidhëse kabllosh.
- ▶ Montoni modulin e lidhjes në njësinë e brendshme. Siguroni kabllot në kapak.
- ▶ Mbyllni kapakët dhe ndizeni.

4 Cilësimet e çelësit DIP

Çelësi DIP		Rëndësia e çelësave DIP
ENC3		Adresa e rrjetit
F1		Zgjeron numrin e adresave të mundshme të rrjetit.
F2		Sjellja e klemave të lidhjes (sinjali i hyrjes/daljes).

tab. 112 Rëndësia e çelësave DIP

Adresat e rrjetit (F1+ENC3)

Adresa e rrjetit duhet caktuar te sistemet në të cilat ka disa njësi të brendshme që komunikojnë me njëra-tjetrën.

F1	ENC3	Adresa e rrjetit
	0 – F	0–15 (gjendje dërgimi)
	0 – F	16 – 31
	0 – F	32 – 47
	0 – F	48 – 63

tab. 113 Çelësi DIP F1

Sjellja e klemave të lidhjes (F2)

F2	Sjellja kur mbyllet çelësi i kontaktit	Sjellja kur hapet çelësi i kontaktit
	(Gjendja e dërgimit) • Mund të kryhet komandim përmes aplikacioni/pulti. • Njësia e brendshme ndizet. • Sinjali i daljes është i ndezur/fikur, në varësi të funksionit përmes aplikacionit/pultit. – Fikur: kur njësia e brendshme është e ndezur. – Ndezur: kur njësia e brendshme është e fikur.	(Gjendja e dërgimit) • Nuk mund të kryhet komandim përmes aplikacioni/ pulti. Ekrani i njësisë së brendshme tregon **CP**. • Njësia e brendshme fiket. • Sinjali i daljes është i ndezur.
	• Mund të kryhet komandim përmes aplikacioni/pulti. • Njësia e brendshme ndizet. • Sinjali i daljes është i fikur.	• Mund të kryhet komandim përmes aplikacioni/pulti. • Njësia e brendshme fiket. • Sinjali i daljes është i ndezur.

tab. 114 Çelësi DIP F2

„Pulti“ nënkupton pultin infrakuq ose rregullatorin e dhomës.

5 Zgjidhja e problemeve

Problemi	Shkaku i mundshëm	Ndihma
Rregullatori i dhomës nuk punon siç duhet pas lidhjes me modulin e lidhjes.	Lidhjet nuk janë të sakta ose ka komponentë të papajtueshëm sistemi.	▶ Kontrolloni lidhjen. ▶ Kontrolloni nëse rregullatori i dhomës është i pajtueshëm. ▶ Kontrolloni nëse njësia e jashtme është e pajtueshme. ▶ Kontrolloni nëse rregullatori i dhomës ka defekt.
Sinjali i hyrjes ose i daljes nuk punon siç duhet.	Lidhjet nuk janë të sakta ose ka komponentë të papajtueshëm sistemi.	▶ Kontrolloni lidhjen. ▶ Kontrolloni nëse njësia e jashtme është e pajtueshme. ▶ Kontrolloni cilësimin në çelësin DIP F2.
Moduli i lidhjes nuk mund të lidhet.	Pozicion i gabuar i modulit të lidhjes ose njësi e brendshme e papajtueshme.	▶ Kontrolloni nëse njësia e jashtme është e pajtueshme. ▶ Kontrolloni kapakun për vrimën e vidës dhe grepat përkatës.

tab. 115

6 Mbrojtja e ambientit dhe hedhja

Mbrojtja e ambientit është një parim i korporatës së grupit Bosch.
Cilësia e produkteve, kursimi dhe mbrojtja e ambientit janë për ne objektive të të njëjtit nivel. Ligjet dhe rregulloret në lidhje me mbrojtjen e ambientit respektohen me rigorozitet.
Për mbrojtjen e ambientit ne, duke marrë parasysh aspektet ekonomike, përdorim teknologjinë dhe materialet më të mira të mundshme.

Paketimi

Në rastin e paketimit ne përfshihemi në sistemet e riciklimit sipas specifikave të vendit përkatës, për të garantuar një ricikilim optimal.
Të gjitha materialet e përdorura për paketimin nuk janë të dëmshme për ambientin dhe mund të riciklohen.

Pajisjet e vjetra elektrike dhe elektronike



Ky simbol do të thotë që produkti nuk duhet të hidhet me mbeturina të tjera, përkundrazi duhet të dërgohet në pikat e grumbullimit të mbeturinave për trajtim, grumbullim, riciklim dhe asgjësim.

Simboli është i vlefshëm në shtetet ku zbatohen rregulloret për mbetjet e pajisjeve elektrike dhe elektronike, p.sh. "(MB) Rregulloret e mbetjeve të pajisjeve elektrike dhe elektronike 2013 (të ndryshuara)". Këto rregullore përcaktojnë kuadrin për kthimin dhe riciklimin e pajisjeve të vjetra elektronike që zbatohet në secilin shtet.

Meqenëse pajisjet elektronike mund të përmbajnë substanca të rrezikshme, ato duhet të riciklohen me përgjegjësi në mënyrë që të minimizohet çdo dëm i mundshëm në mjedis dhe shëndetin e njeriut. Për më tepër, riciklimi i mbetjeve elektronike ndihmon në ruajtjen e burimeve natyrore.

Për informacion shtesë mbi asgjësimin ekologjik të pajisjeve të vjetra elektrike dhe elektronike, ju lutemi të kontaktoni autoritetet përkatëse lokale, shërbimin tuaj të hedhjes së mbeturinave shtëpiake ose shitësin me pakicë ku keni blerë produktin.

Mund të gjeni më shumë informacion këtu:
www.bosch-homecomfortgroup.com/en/company/legal-topics/weee/

Sadržaj

1 Opšta sigurnosna uputstva. 118

2 Podaci o proizvodu. 118

2.1 Sadržaj pakovanja 118

2.2 Šema priključivanja 119

3 Instalacija 119

4 Podešavanja DIP prekidača 120

5 Otklanjanje smetnji 121

6 Zaštita životne okoline i odlaganje otpada. 122

7 Napomene o zaštiti podataka. 122

1 Opšta sigurnosna uputstva

⚠ Sigurnosne napomene

Ugradnju i montažu moraju da obave samo stručna lica ovlašćena za izvođenje takvih radova koja će poštovati važeće propise. Nepoštovanje ovih napomena može da dovede do materijalnih šteta i/ili telesnih povreda, pa čak i do opasnosti po život.

- ▶ Proveriti isporučeni sadržaj na oštećenja. Ugrađivati samo potpuno ispravne delove.
- ▶ Pridržavati se važećih uputstava za komponente sistema, dodatnu opremu i rezervne delove.
- ▶ Pre svih radova: sistem potpuno isključiti iz struje.
- ▶ Proizvod ne instalirati u vlažnim prostorijama.
- ▶ Mesto instalacije ne sme da bude više od 2000 m nadmorske visine.
- ▶ Poštovati ostale sigurnosne napomene iz tehničke dokumentacije unutrašnje jedinice.

⚠ Namenska upotreba

Proizvod se sme koristiti samo za regulaciju sledećih unutrašnjih jedinica:

- Climate 3000i/Climate 3200i/Line Cool/Logacool AC166i.2/Logacool AC166.3
- Climate 4000i
- Climate 5000i/Easy Cool
- Climate 7000i/Logacool AC186.3
- Climate 7100i
- Aero 700
- CRC R-1
- MC R

Sobni regulator mora odgovarati tipu CRC R-1.

Svaka druga upotreba smatra se nenamenskom. Šteta koja nastane kao posledica je isključena iz garancije.

⚠ Originalni rezervni delovi

Za štete koje nastanu usled korišćenja drugih, a ne originalnih delova, proizvođač ne preuzima nikakvu odgovornost.

- ▶ Koristiti samo originalne rezervne delove i dodatnu opremu proizvođača.

2 Podaci o proizvodu

Priključni modul MC R Vam omogućava da priključne mogućnosti unutrašnjih jedinica proširite na sledeći način:

- Priključivanje sobnog regulatora
- Priključivanje ulaznih signala za kontaktne prekidače (npr. kontaktni prekidač, hotelska kartica, kontakt prozora/vrata)
- Priključivanje izlaznih signala za kontaktne prekidače (npr. alarmni sistem, svetlo)

Prikaz na ekranima se može razlikovati u zavisnosti od unutrašnje jedinice.

2.1 Sadržaj pakovanja

Slika 1:

[1] Priključni modul MC R sa kućištem
[2] Komplet dokumentacije o proizvodu
[3] 2 priključna kabla ka displeju
[4] 2 priključna kabla ka štampanoj ploči unutrašnje jedinice
[5] Zavrtnji za fiksiranje kućišta
[6] Kablovske vezice za vučno rasterećenje

Priključni kablovi imaju dve različite dužine.

- ▶ Za uređaje od 7 kW koristiti odgovarajući duži kabl.

2.2 Šema priključivanja

Slika 2:

[1] Priključni modul MC R
[2] Štampana ploča unutrašnje jedinice
[3] Displej unutrašnje jedinice
[4] Izlazni signal za alarm, svetlo itd.
[5] Sobni regulator
[6] Ulazni signal za kontaktni prekidač (npr. hotelska kartica, kontakt vrata/prozora)

Žile sobnog regulatora	Priključna stezaljka
Smeđa	X
Žuti	Y
Crna ili bela	E
Crvena	12V
Zeleno-žuta (masa)	Priključak ne postoji

tab. 116 Raspored stezaljki sobnog regulatora

3 Instalacija

OPASNOST

Opasnost po život usled električne struje!

Kontakt sa električnim delovima pod naponom može da dovede do strujnog udara.

- Pre instalacije ovog proizvoda: unutrašnju jedinicu odspojiti iz strujne mreže.
- Pre puštanja u rad: staviti poklopce na elektroniku.

UPOZORENJE

Opasnost po život usled strujnog udara/materijalne štete usled pogrešnog priključivanja!

Priključni modul ne garantuje nikakav izuzetno nizak sigurnosni napon na ulaznom i izlaznom signalu. Komponente se mogu oštetiti, ukoliko ne podnose mrežni napon.

- Komponente koje su priključene na ulazni i izlazni signal zaštititi od mrežnog napona.
- Ulazni i izlazni signal ne priključivati na nikakav napon.
- Sve delove pod naponom zaštititi od dodira.
- Na ulaznom i izlaznom signalu koristiti odgovarajuće komponente za generisanje prekidačkog signala bez potencijala (npr. prekidački relej) (primer →, slika 17 na strani 4).

Legenda u vezi slike 17 (primer za priključivanje eksternog kontaktnog prekidača):

[1] Eksterni kontaktni prekidač (ulazni/izlazni signal)
[2] Prekidački relej
[3] Priključni modul

- Prekinuti strujno napajanje unutrašnje jedinice.
- Otvoriti unutrašnju jedinicu i pripremiti kabl (→ slike 3 do 6).
- Priključiti displej na novi kabl (→ slike 7 do 9)

UPOZORENJE

Opasnost po život usled električnog udara!

Priključni modul ne garantuje nikakav izuzetno nizak sigurnosni napon. Ukoliko treba priključiti sobni regulator:

- Preporučujemo ugradnju i priključivanje sobnog regulatora u zid.
- Prilikom instalacije na zid voditi računa o bezbednosnim napomenama u tehničkoj dokumentaciji sobnog regulatora.

- Ukoliko je dostupan sobni regulator sa utikačem, prethodno izvršiti odgovarajuću pripremu kabla:
  - Odseći utikač i pripremiti kabl za priključivanje žila.
  - Postojeći kabl za uzemljenje skratiti i izolovati.
  - Žile ispravnim redosledom priključiti na priključne stezaljke (→ pog. 2.2, strana 119).
- Priključiti kabl na priključni modul i osigurati ga pomoću kablovskih vezica.
- Montirati priključni modul u unutrašnju jedinicu. Pri tome na poklopcu osigurati kabl.
- Zatvoriti poklopac i ponovo uspostaviti strujno napajanje.

4 Podešavanja DIP prekidača

DIP prekidač		Značenje DIP prekidača
ENC3		Mrežna adresa
F1		Proširuje broj mogućih mrežnih adresa.
F2		Ponašanje priključnih stezaljki (ulazni/ izlazni signal).

tab. 117 Značenje DIP prekidača

Mrežne adrese (F1+ENC3)

Mrežne adrese se moraju podesiti u sistemima, u kojima treba međusobno da komunicira više unutrašnjih jedinica.

F1	ENC3	Mrežna adresa
	0 – F	0–15 (stanje prilikom isporuke)
	0 – F	16 – 31
	0 – F	32 – 47
	0 – F	48 – 63

tab. 118 DIP prekidač F1

Ponašanje priključnih stezaljki (F2)

F2	Ponašanje kada je kontaktni prekidač zatvoren	Ponašanje kada je kontaktni prekidač otvoren
	(stanje prilikom isporuke) • Rukovanje pomoću aplikacije/daljinskog upravljanja je moguće. • Unutrašnja jedinica se uključuje. • Izlazni signal je uklj./isklj., u zavisnosti od rukovanja pomoću aplikacije/daljinskog upravljanja. – Isključen: kada je unutrašnja jedinica uključena. – Uključen: kada je unutrašnja jedinica isključena.	(stanje prilikom isporuke) • Rukovanje pomoću aplikacije/daljinskog upravljanja nije moguće. Displej unutrašnje jedinice prikazuje **CP**. • Unutrašnja jedinica se isključuje. • Izlazni signal je uključen.
	• Rukovanje pomoću aplikacije/daljinskog upravljanja je moguće. • Unutrašnja jedinica se uključuje. • Izlazni signal je isključen.	• Rukovanje pomoću aplikacije/daljinskog upravljanja je moguće. • Unutrašnja jedinica se isključuje. • Izlazni signal je uključen.

tab. 119 DIP prekidač F2

„Daljinsko upravljanje“ se odnosi na infracrveni daljinski upravljač ili sobni regulator.

5 Otklanjanje smetnji

Smetnja	Mogući uzrok	Otklanjanje
Sobni regulator nakon priključivanja na priključni modul ne funkcioniše kao što je predviđeno.	Priključivanje nije pravilno izvršeno ili komponente sistema nisu kompatibilne.	▶ Proveriti priključak. ▶ Proveriti da li je sobni regulator kompatibilan. ▶ Proveriti da li je unutrašnja jedinica kompatibilna. ▶ Proveriti da li je sobni regulator neispravan.
Ulazni ili izlazni signal ne funkcioniše kao što je predviđeno.	Priključivanje nije pravilno izvršeno ili komponente sistema nisu kompatibilne.	▶ Proveriti priključak. ▶ Proveriti da li je unutrašnja jedinica kompatibilna. ▶ Proveriti podešavanje na DIP prekidaču F2.
Priključni modul se ne može učvrstiti.	Pogrešna pozicija priključnog modula ili nekompatibilna unutrašnja jedinica.	▶ Proveriti da li je unutrašnja jedinica kompatibilna. ▶ Proveriti na poklopcu otvor za zavrtanj i odgovarajuću kuku.

tab. 120

6 Zaštita životne okoline i odlaganje otpada

Zaštita životne sredine je osnovni princip poslovanja grupe Bosch.
Kvalitet proizvoda, ekonomičnost i zaštita životne sredine su za nas ciljevi istog prioriteta. Zakoni i propisi o zaštiti životne sredine se strogo poštuju.
Da bismo zaštitili životnu sredinu, koristimo najbolju moguću tehniku i materijale, uzimajući u obzir ekonomske aspekte.

Pakovanje

Kod pakovanja smo vodili računa o specifičnim sistemima razdvajanja otpada u zemljama upotrebe proizvoda radi obezbeđivanja optimalne reciklaže.
Svi korišćeni materijali za pakovanje su ekološki prihvatljivi i mogu da se recikliraju.

Dotrajali električni i elektronski uređaji



Ovaj simbol znači da proizvod ne sme da se baca zajedno sa ostalim smećem, već mora da se odnese na za to predviđeno mesto za tretman, prikupljanje, reciklažu i bacanje.

Simbol važi za zemlje sa propisima o elektronskom otpadu, npr. "Evropska direktiva 2012/19/EZ o električnim i elektronskim dotrajalim uređajima". Ovi propisi postavljaju okvirne uslove koji važe za vraćanje i reciklažu elektronskih dotrajalih uređaja u pojedinačnim zemljama.

S obzirom da elektronski uređaji mogu da sadrže opasne materije, moraju odgovorno da se recikliraju kako bi se minimizovala ekološka šteta i opasnosti po ljudsko zdravlje. Osim toga, reciklaža elektronskog otpada doprinosi zaštiti prirodnih resursa.

Za dodatne informacije o ekološkom bacanju električnih i elektronskih dotrajalih uređaja molimo da se obratite nadležnim službama na mestu instalacije, komunalnom preduzeću čije usluge koristite ili trgovcu od kog ste kupili proizvod.

Dodatne informacije možete da pronaete ovde: www.bosch-homecomfortgroup.com/en/company/legal-topics/weee/

7 Napomene o zaštiti podataka

Internet veza je potrebna da bi se omogućilo daljinsko praćenje i daljinski nadzor sistema grejanja/ventilacije sa ovim proizvodom. Nakon povezivanja sa internetom, ovaj proizvod automatski uspostavlja vezu sa serverom. Podaci o vezi, posebno IP-adresa, se automatski prenose i obrađuju od strane Bosch Thermotechnik GmbH. Obrada može da se poništi resetovanjem proizvoda na osnovno podešavanje. Ostale informacije o obradi podataka nalaze se u informacijama o zaštiti podataka koje slede i na internetu.

Mi, **Robert Bosch d.o.o., Omladinskih brigada 90E, 11070 Novi Beograd, Srbija**, obrađujemo informacije o proizvodu i instalaciji, tehničke podatke i podatke o povezivanju, podatke o komunikaciji, podatke o registraciji proizvoda i podatke o istoriji korisnika da bi se obezbedila funkcionalnost proizvoda (član 6 stav 1 tačka 1 slovo b Opšte uredbe o zaštiti podataka), da bismo ispunili našu obavezu praćenja proizvoda i iz bezbednosnih razloga (član 6 stav 1 tačka 1 slovo f Opšte uredbe o zaštiti podataka), da bismo zaštitili svoja prava u vezi sa garancijom i pitanjima registracije proizvoda (član 6 stav 1 tačka 1 slovo f Opšte uredbe o zaštiti podataka), da bismo analizirali distribuciju naših proizvoda i da bismo pružili pojedinačne informacije i ponude u vezi sa proizvodima (član 6 stav 1 tačka 1 slovo f Opšte uredbe o zaštiti podataka). Možemo angažovati eksterne dobavljače usluga i/ili kompanije povezane sa Bosch i prenositi im podatke za pružanje usluga, kao što su usluge prodaje i marketinga, upravljanje ugovorima, obrada plaćanja, programiranje, hosting podataka i usluge dežurnog telefona. U određenim slučajevima, ali samo ako je zagarantovana adekvatna zaštita podataka, lični podaci se mogu preneti primaocima van Evropskog ekonomskog prostora. Dodatne informacije se daju na zahtev. Možete kontaktirati našeg službenika za zaštitu podataka na sledećoj adresi: Datenschutzbeauftragter, Information Security and Privacy (C/ISP), Robert Bosch GmbH, Postfach 30 02 20, 70442 Stuttgart, DEUTSCHLAND.

Imate pravo da uložite prigovor na obradu vaših ličnih podataka na osnovu člana 6 stav 1 tačka 1 slovo f Opšte uredbe o zaštiti podataka u bilo kom trenutku iz razloga koji proizilaze iz vaše posebne situacije ili u svrhe direktnog oglašavanja. Da biste ostvarili svoja prava, kontaktirajte nas na **DPO@bosch.com**. Za više informacija, pratite QR kod.

Innehållsförteckning

1 Allmänna säkerhetsanvisningar 123

2 Uppgifter om produkten 123

2.1 Ingående material 123

2.2 Elschema 124

3 Installation 124

4 Inställningar för DIP-brytare 125

5 Felsökning 126

6 Miljöskydd och avfallshantering 127

7 Dataskyddsanvisning 127

1 Allmänna säkerhetsanvisningar

⚠ Säkerhetsanvisningar

Installationen/monteringen måste utföras av en behörig yrkesperson enligt gällande föreskrifter. Om specifikationer inte följs kan det leda till skador på utrustning och/eller personskador och till och med livsfara.

- ▶ Kontrollera att leveransinnehållet är intakt. Installera endast felfria delar.
- ▶ Tillämpliga anvisningar för systemkomponenter, tillbehör och reservdelar ska också följas.
- ▶ Före alla arbeten ska anläggningen försättas i spänningsfritt tillstånd.
- ▶ Produkten får inte installeras i våtrum.
- ▶ Uppställningsrummet får inte vara högre än 2000 m över havsytan.
- ▶ Följ de ytterligare säkerhetsanvisningarna i den tekniska dokumentationen för inneenheten.

⚠ Användningsområde

Produkten får endast användas för att reglera följande inre enheter:

- Climate 3000i/Climate 3200i/Line Cool/Logacool AC166i.2/Logacool AC166.3
- Climate 4000i
- Climate 5000i/Easy Cool
- Climate 7000i/Logacool AC186.3
- Climate 7100i
- Aero 700
- CRC R-1
- MC R

Rumskontrollen måste motsvara typ CRC R-1.

Annan användning är inte tillåten. Vi ansvarar inte för skador som beror på otillåten användning.

⚠ Originalreservdelar

Tillverkaren tar inget ansvar för skador som orsakas av användning av andra delar än originalreservdelar.

- ▶ Använd endast originalreservdelar och tillbehör från tillverkaren.

2 Uppgifter om produkten

Anslutningsmodulen MC R gör det möjligt att ansluta och bygga ut inneenheter på följande sätt:

- Anslutning av en rumskontroll
- Anslutning av ingångssignaler för kontaktbrytare (t.ex. kontaktbrytare, hotellkort, fönster- eller dörrkontakt)
- Anslutning av ingångssignaler för kontaktbrytare (t.ex. alarmsystem, belysning)

Framställningen på bilderna kan variera beroende på inneenhet.

2.1 Ingående material

Bild 1:

[1] Anslutningsmodul MC R med hölje
[2] Produktdokumentation
[3] 2 anslutningskablar för displayen
[4] 2 anslutningskablar för inneenhetens kretskort
[5] Skruvar för fastsättning av höljet
[6] Buntband för dragavlastning

Det finns två olika längder på anslutningskablarna.

- För apparater med 7 kW används den längre kabeln.

2.2 Elschema

Bild 2:

[1] Anslutningsmodul MC R
[2] Inneenhetens kretskort
[3] Inneenhetens display
[4] Utgångssignal för alarm, belysning osv.
[5] Rumsgivare
[6] Ingångssignal för kontaktbrytare (t.ex. hotellkort, fönster- eller dörrkontakt)

Kabel till rumskontrollen	Kopplingsplint
Brun	X
Gul	Y
Svart eller vit	E
Röd	12V
Grön-gul (jordretur)	Ingen avslutning är tillgänglig

Tab. 121 Uttagsbeläggning rumskontroll

3 Installation

FARA

Livsfara på grund av elektrisk ström!

Kontakt med elektriska, strömförande delar kan ge elektriska stötar.

- Före installation av denna produkt: Skilj inneenheten från nätspänningen.
- Före drifttagning: Sätt på alla skydd på elektroniken.

VARNING

Livsfara på grund av strömstötar/sakskador på grund av felaktig anslutning!

Anslutningsmodulen garanterar inte separerad klenspänning vid ingångs- och utgångssignalerna. Komponenterna kan skadas, eftersom de inte tål nätspänning.

- Skydda komponenterna som anslutits till ingångs- och utgångssignalerna från nätspänning.
- Anslut ingen spänning till ingångs- och utgångssignalerna.
- Skydda de strömledande delarna från beröring.
- Använd en komponent som lämpar sig för att ersätta en potentialfri omkopplingssignal (t.ex. icke mätande relä) vid ingångs- och utgångssignalerna (såsom → bild 17 på sida 4).

Teckenförklaring till bild 17 (Exempel på anslutning till en extern kapacitiv brytare):

[1] Extern kapacitiv brytare (ingångs- och utgångssignal)
[2] Icke mätande relä
[3] Anslutningsmodul

- Koppla från strömförsörjning till inneenheten.
- Öppna inneenheten och förbered kabeln (→ bilderna 3 till 6).
- Anslut displayen till den nya kabeln (→ bilderna 7 till 9)

VARNING

Livsfara på grund av elektrisk strömstöt!

Anslutningsmodulen garanterar inte separerad klenspänning. När en rumskontroll ansluts:

- Rekommenderar vi att rumskontrollen installeras och ansluts som infälld.
- Vid installation på väggen ska säkerhetsanvisningarna i den teknisk dokumentationen följas.

- När en rumskontroll är försedd med en kontakt, ska kabeln beredas på motsvarande sätt:
  - Avlägsna kontakten och bered kabeln för anslutning till kabeln.
  - Korta av och isolera den befintliga jordkabeln.
  - Anslut kablarna i korrekt ordningsföljd till anslutningsplinten (→ kap. 2.2, sida 124).
- Anslut kabeln till anslutningsmodulen med säkra den buntband.
- Montera anslutningsmodulen i inneenheten. Säkra kabeln till skyddet.
- Stäng skyddet och återställ strömförsörjningen.

4 Inställningar för DIP-brytare

DIP-brytare		DIP-brytarens betydelse
ENC3		Nätverksadress
F1		Utvidgar antalet möjliga nätverksadresser.
F2		Anslutningsplintarnas funktion (ingångs-/utgångssignal).

Tab. 122 DIP-brytarens betydelse

Nätverksadresser (F1+ENC3)

Nätverksadressen måste ställas in på anläggningen, där många inneenheter ska kommunicera med varandra.

F1	ENC3	Nätverksadress
	0 – F	0–15 (Leveransläge)
	0 – F	16 – 31
	0 – F	32 – 47
	0 – F	48 – 63

Tab. 123 DIP-brytare F1

Anslutningsplintarnas funktion (F2)

F2	Funktion när den kapacitiva brytaren är stängd	Funktion när den kapacitiva brytaren är öppen
	(Leveransläge) • Användning via en app/fjärrkontroll är möjlig. • Inneenheten startar. • Utgångssignalen är på/av, beroende på om användningen sker via app/fjärrkontroll. – Av: när inneenheten är påslagen. – På: när inneenheten är avstäng.	(Leveransläge) • Användning via en app/fjärrkontroll är inte möjlig. Inneenhetens display visar **CP**. • Inneenheten stängs av. • Utgångssignalen är påslagen.
	• Användning via en app/fjärrkontroll är möjlig. • Inneenheten startar. • Utgångssignalen är avstängd.	• Användning via en app/fjärrkontroll är möjlig. • Inneenheten stängs av. • Utgångssignalen är påslagen

Tab. 124 DIP-brytare F2

”Fjärrkontroll” står för infraröd fjärrkontroll eller rumskontroll.

5 Felsökning

Fel	Möjlig orsak	Avhjälpning
Rumskontrollen fungerar inte som avsedd efter anslutning av anslutningsmodulen.	Anslutningen har inte genomförts på rätt sätt eller systemkomponenterna är inte kompatibla.	▶ Kontrollera anslutningen. ▶ Kontrollera att rumskontrollen är kompatibel. ▶ Kontrollera att inneenheten är kompatibel. ▶ Kontrollera om rumskontrollen är skadad.
Ingångs- eller utgångssignalen fungerar inte som avsedd.	Anslutningen har inte genomförts på rätt sätt eller systemkomponenterna är inte kompatibla.	▶ Kontrollera anslutningen. ▶ Kontrollera att inneenheten är kompatibel. ▶ Kontrollera DIP-brytarens F2 inställning.
Anslutningsmodulen kan inte fästas.	Anslutningsmodulen är på fel plats eller inneenheten är inte kompatibel.	▶ Kontrollera att inneenheten är kompatibel. ▶ Kontrollera locket med avseende på skruvhål och passande krokar.

Tab. 125

6 Miljöskydd och avfallshantering

Miljöskydd är en grundpelare för Bosch-koncernen. Produktkvalitet, lönsamhet och miljöskydd är tre mål som alla är lika viktiga för oss. Regler och föreskrifter som gäller miljöskydd följs strikt.
För att skydda vår natur använder vi, med hänsyn till lönsamhet, bästa möjliga teknik och material.

Förpackning
När det gäller förpackning är vi delaktiga i de landsspecifika sorteringssystem som garanterar optimal återvinning.
Alla förpackningsmaterial som används är miljövänliga och kan återvinnas.

Avfall som utgörs av eller innehåller elektrisk och elektronisk utrustning



Denna symbol betyder att produkten inte får avfallshanteras med annat avfall utan måste föras till avfallsinsamlingsställen för behandling, insamling, återvinning och avfallshantering.

Symbolen gäller för länder med föreskrifter om elektronikavfall, t.ex. "EU-direktiv 2012/19/EG om avfall som utgörs av eller innehåller elektrisk och elektronisk utrustning (WEEE)". Dessa föreskrifter fastställer ramvillkoren som gäller för retur och återvinning av uttjänt elektronikutrustning i de enskilda länderna.

Eftersom elektriska apparater kan innehålla farliga ämnen måste de återvinnas medvetet för att minimera möjliga miljöskador och risker för människans hälsa. Därutöver bidrar återvinning av elektroniskskrot till att spara på naturresurserna.

För ytterligare information om en miljövänlig avfallshantering av avfall som utgörs av eller innehåller elektrisk och elektronisk utrustning, vänd dig till ansvariga myndigheter på plats, ditt avfallshanteringsföretag eller till den återförsäljare du har köpt produkten av.

Ytterligare information hittar du här:
www.bosch-homecomfortgroup.com/en/company/legal-topics/weee/

7 Dataskyddsanvisning

Det krävs en internetanslutning för att fjärrövervaka och fjärrstyra ett husvärme-/ventilationssystem med denna produkt. När internetanslutningen har upprättats ansluter produkten automatiskt till en server. IP-adress och andra anslutningsuppgifter överförs automatiskt och behandlas av Bosch Thermotechnik GmbH. Behandlingen kan justeras genom att återställa produkten till fabriksinställningarna. Mer information om databehandling hittar du i sekretesspolicyn nedan och på internet.

Vi, **Bosch Thermoteknik AB, Hjälmarydsvägen 8, 573 38 Tranås, Sverige**, behandlar produktinformation och monteringsanvisningar, tekniska data och anslutningsdata, kommunikationsdata, produktregistrering och historisk kunddata för att tillhandahålla produktfunktionalitet (art. 6 (1) paragraf 1 (b) GDPR), för att uppfylla vår plikt angående produktövervakning och för produktsäkerhet och säkerhetsskäl (art. 6 (1) paragraf 1 (f) GDPR) för att säkerställa våra rättigheter i anslutning till garanti- och produktregistreringsfrågor (art. 6 (1) paragraf 1 (f) GDPR) och analysera distributionen av våra produkter och för att tillhandahålla individanpassad information och erbjudanden relaterade till produkten (art. 6 (1) paragraf 1 (f) GDPR). För att tillhandahålla tjänster som sälj- och marknadsföringstjänster, kontraktshantering, hantering av betalningar, programmering, allmän datahantering samt hotline/support-tjänster kan vi hantera och överföra data till externa tjänsteleverantörer och/eller Bosch-anknutna företag. I vissa fall, men bara om tillräckligt dataskydd kan garanteras, kan persondata överföras till mottagare belägna utanför det Europeiska ekonomiska samarbetsområdet. Mer information kan erhållas på begäran. Du kan kontakta vår dataskyddsanvariga här: Data Protection Officer, Information Security and Privacy (C/ISP), Robert Bosch GmbH, Postfach 30 02 20, 70442 Stuttgart, TYSKLAND.

Du har rätt att invända mot hanteringen av dina personuppgifter baserat på art. 6 (1) paragraf 1 (f) GDPR på grunder som är relaterade till din specifika situation eller för direkta marknadsföringsändamål när som helst. För att utnyttja dina rättigheter kan du kontakta oss på **privacy.ttse@bosch.com**. För mer information kan du använda QR-koden.

İçindekiler

1 Emniyetle İlgili Genel Bilgiler 128

2 Ürün İle İlgili Bilgiler 128

2.1 Teslimat kapsamı 128

2.2 Bağlantı şeması 129

3 Montaj 129

4 DIP şalter ayarları 130

5 Arızanın giderilmesi 131

6 Çevre koruması ve imha 131

1 Emniyetle İlgili Genel Bilgiler

⚠ Emniyetle ilgili bilgiler

Kurulum/montaj, bu çalismalari yapmasina müsaade edilen uzman kisiler tarafindan geçerli yönetmelikler dikkate alinarak yapilmalidir. Öngörülen bilgilerin dikkate alinmamasi, maddi hasarlara ve/veya yaralanmalara ve ölüm tehlikesine yol açabilir.

- ▶ Teslimat kapsaminin eksiksiz ve sorunsuz oldugunu kontrol edin. Sadece kusursuz durumdaki parçalari monte edin.
- ▶ Tesisat bilesenlerine, aksesuarlara ve yedek parçalara ait kilavuzlari dikkate alin.
- ▶ Tüm çalismalardan önce: Gerilim beslemesinin tüm kutuplarini ayirarak tesisatin gerilim beslemesini kesin.
- ▶ Ürün, nemli ve ıslak ortamlara monte edilmemelidir.
- ▶ Montaj yeri, deniz seviyesinden 2000 m'den yüksek bir yerde olmamalıdır.
- ▶ Iç ünitelerin teknik dokümanlarinda bulunan emniyetle ilgili diger bilgileri dikkate alin.

⚠ Talimatlara uygun kullanım

Ürün, sadece aşağıda belirtilen iç ünitelerin kontrolü için kullanılabilir:

- Climate 3000i/Climate 3200i/Line Cool/Logacool AC166i.2/Logacool AC166.3
- Climate 4000i
- Climate 5000i/Easy Cool
- Climate 7000i/Logacool AC186.3
- Climate 7100i
- Aero 700
- CRC R-1
- MC R

Oda kumanda panelinin tipi CRC R-1 olmalıdır.

Farklı amaçlı her türlü kullanım, talimatlara aykırı kullanım olarak kabul edilir. Talimatlara uygun olmayan kullanım nedeniyle meydana gelen hasarlar için üretici firma herhangi bir sorumluluk üstlenmez.

⚠ Orijinal yedek parçalar

Üretici, orijinal yedek parçalardan farklı parçalar kullanılması sonucu ortaya çıkan hasarlar için hiçbir sorumluluk üstlenmez.

- ▶ Sadece üreticiye ait orijinal yedek parçalar ve aksesuarlar kullanılmalıdır.

2 Ürün İle İlgili Bilgiler

MC R bağlantı modülü, iç ünitelerin bağlanması için aşağıda belirtilen bağlantı seçeneklerini mümkün kılmaktadır:

- Oda kumandasının bağlanması
- Kuru kontak (örneğin otel kartı, pencere/kapı) için giriş sinyalleri bağlantısı
- kuru kontak (örneğin alarm sistemi, aydınlatma) için çıkış sinyalleri bağlantısı

Şekillerdeki görünümler, iç ünite modeline bağlı olarak farklılık gösterebilir.

2.1 Teslimat kapsamı

Şekil 1:

[1] MC R bağlantı modülü gövdesi
[2] Ürün dokümantasyonu için yazı seti
[3] Ekran için 2 adet bağlantı kablosu
[4] İç ünitenin devre kartı için 2 adet bağlantı kablosu
[5] Gövdenin sabitlenmesi için vida
[6] Çekme yükünü azaltmak için kablo bağı

Bağlantı kablolarının her birinde iki farklı uzunluk seçeneği vardır.

- ▶ 7 kW gücüne sahip cihazlar için daha uzun olan kablo kullanılmalıdır.

2.2 Bağlantı şeması

Şekil 2:

[1] MC R bağlantı modülü
[2] İç ünite için devre kartı
[3] İç ünite ekranı
[4] Alarm, aydınlatma vb. için çıkış sinyali
[5] Oda kumanda paneli
[6] kuru kontak (örneğin otel kartı, pencere/kapı kontağı) için giriş sinyali

Oda kumanda panelinin kablo damarı	Bağlantı terminali
Kahverengi	X
Sarı	Y
Siyah veya beyaz	E
Kırmızı	12 V
Sarı-yeşil (toprak)	Bağlantı yok

Tab. 126 Oda kumanda paneli terminal düzeni

3 Montaj

TEHLİKE

Elektrik akımı nedeniyle hayati tehlike!

Gerilim altında olan elektrikli parçalara temas elektrik çarpmasına yol açabilir.

- ▶ Bu ürün monte edilmeden önce: İç üniteyi şebeke geriliminden ayırın.
- ▶ Devreye almadan önce: Elektronik sistemin kapaklarını takın.

İKAZ

Hatalı bağlantı nedeniyle elektrik çarpmasından kaynaklanan hayati tehlike/maddi hasar!

Bağlantı modülü, giriş ve çıkış sinyali bağlantı yerinde çok düşük gerilim garanti etmemektedir. Şebeke gerilimine karşı hassas olan yapı parçaları zarar görebilir.

- ▶ Giriş ve çıkış sinyali bağlantısına bağlanmış yapı parçalarını şebeke gerilimine karşı koruyun.
- ▶ Giriş ve çıkış sinyali bağlantısında gerilim oluşturmayın.
- ▶ Akım ileten tüm parçalar ile olası teması uygun tedbirler ile önleyin.
- ▶ Giriş ve çıkış sinyali bağlantı yerinde potansiyelsiz anahtarlama sinyalinin oluşturulması için uygun bir bileşen (örneğin anahtarlama rölesi) kullanın (Örnek: → Şekil 17, Sayfa 4).

Şekil 17 içeriği (harici kontak şalteri bağlantısı örneği):

[1] Harici kontak (giriş/çıkış sinyali)
[2] Anahtarlama rölesi
[3] Bağlantı modülü

- ▶ İç ünitenin akım beslemesini kesin.
- ▶ İç ünitenin gövdesini açın ve kabloyu hazırlayın (→ Şekiller 3 - 6).
- ▶ Ekranı yeni kabloya bağlayın (→ Şekiller 7 - 9)

İKAZ

Elektrik çarpması nedeniyle hayati tehlike!

Bağlantı modülü çok düşük gerilim garanti etmemektedir. Bir oda kumanda panelinin bağlanması gerektiği zaman:

- ▶ Oda kumanda panelinin sıva altına monte edilmesini ve bağlantılarının sıva altında yapılmasını öneriyoruz.
- ▶ Sıva üstü montaj şeklinde, oda kumanda panelinin teknik dokümantasyonundaki güvenlik uyarılarını dikkate alın.

- ▶ Soket donanımlı bir oda kumanda paneli mevcut olduğunda, kabloyu uygun şekilde hazırlayın:
  - Soketi kesin ve kabloyu kablo damarları bağlantısı için hazırlayın.
  - Mevcut topraklama kablosunu kısaltın ve izole edin.
  - Kablo damarlarını, doğru sırada bağlantı terminaline bağlayın (→ Bölüm 2.2, Sayfa 129).
- ▶ Kabloyu bağlantı modülüne bağlayın ve kablo bağı ile sabitleyin.
- ▶ Bağlantı modülünü iç üniteye monte edin. Bu sırada kabloyu muhafaza kapağına sabitleyin.
- ▶ Muhafaza kapaklarını kapatın ve akım beslemesini tekrar oluşturun.

4 DIP şalter ayarları

DIP şalter		DIP şalterin anlamı
ENC3		Ağ adresi
F1		Mümkün ağ adresi sayısını yükseltir.
F2		Bağlantı terminalinin çalışma şekli (giriş/çıkış sinyali).

Tab. 127 DIP şalterin anlamı

Ağ adresleri (F1+ENC3)

Ağ adresi, çok sayıda iç ünitenin birbirleriyle iletişim kurması gereken tesisatlarda ayarlanmalıdır.

F1	ENC3	Ağ adresi
	0 – F	0–15 (varsayılan fabrika ayarı)
	0 – F	16 – 31
	0 – F	32 – 47
	0 – F	48 – 63

Tab. 128 DIP şalter F1

Bağlantı terminalinin (F2) çalışma şekli

F2	Kontak şalteri kapalı olduğunda çalışma şekli	Kontak şalteri açık olduğunda çalışma şekli
	(varsayılan fabrika ayarı) • Uygulama/uzaktan kumanda üzerinden kullanım mümkündür. • İç ünite devreye girer. • Çıkış sinyali, uygulama/uzaktan kumanda üzerinden kullanıma bağlı olarak açıktır/kapalıdır. – Kapalı: İç ünite açık olduğu zaman. – Kapalı: İç ünite kapalı olduğu zaman.	(varsayılan fabrika ayarı) • Uygulama/uzaktan kumanda üzerinden kullanım mümkün değildir. İç ünitenin ekranında **CP** gösterilir. • İç ünite devre dışı kalır. • Çıkış sinyali açıktır.
	• Uygulama/uzaktan kumanda üzerinden kullanım mümkündür. • İç ünite devreye girer. • Çıkış sinyali kapalıdır.	• Uygulama/uzaktan kumanda üzerinden kullanım mümkündür. • İç ünite devre dışı kalır. • Çıkış sinyali açıktır.

Tab. 129 DIP şalter F2

"Uzaktan kumanda", kızılötesi uzaktan kumandayı veya oda kumanda panelini ifade etmektedir.

5 Arızanın giderilmesi

Arıza	Muhtemel nedeni	Giderilmesi
Oda kumanda paneli, bağlantı modülüne bağlandıktan sonra öngörüldüğü gibi çalışmıyor.	Bağlantılar doğru yapılmamıştır veya sistem bileşenleri uyumsuzdur.	▶ Bağlantıyı kontrol edin. ▶ Oda kumanda panelinin uyumlu olup olmadığını kontrol edin. ▶ İç ünitenin uyumlu olup olmadığını kontrol edin. ▶ Oda kumanda panelinin arızalı olup olmadığını kontrol edin.
Giriş veya çıkış sinyali öngörüldüğü gibi çalışmıyor.	Bağlantılar doğru yapılmamıştır veya sistem bileşenleri uyumsuzdur.	▶ Bağlantıyı kontrol edin. ▶ İç ünitenin uyumlu olup olmadığını kontrol edin. ▶ F2 DIP şalterdeki ayarı kontrol edin.
Bağlantı modülü tespitlenemiyor.	Bağlantı modülünün pozisyonu yanlıştır veya iç ünite uyumlu değildir.	▶ İç ünitenin uyumlu olup olmadığını kontrol edin. ▶ Muhafaza kapağında vida deliğini ve uygun kancayı bulun.

Tab. 130

6 Çevre koruması ve imha

Çevre koruması, Bosch Grubu'nun temel bir şirket prensibidir. Ürünlerin kalitesi, ekonomiklilik ve çevre koruması, bizler için aynı önem seviyesindedir. Çevre korumasına ilişkin yasalara ve talimatlara çok sıkı bir şekilde uyulmaktadır.
Çevrenin korunması için bizler, ekonomikliği dikkate alarak, mümkün olan en iyi teknolojiyi ve malzemeyi kullanmaya özen gösteririz.

Ambalaj

Ürünlerin ambalajında, optimum bir geri kazanıma (Recycling) imkan sağlayan, ülkeye özel geri kazandırma sistemleri kullanılmaktadır.
Kullandığımız tüm paketleme malzemeleri çevreye zarar vermeyen, geri dönüşümlü malzemelerdir.

Eski Elektrikli ve Elektronik Cihazlar



Bu sembol, ürünün diğer evsel atıklar ile imha edilemeyeceği, aksine işlenmesi, toplanması, geri dönüştürülmesi ve imha edilmesi için atık toplama yerlerine götürülmesi gerektiği anlamına gelmektedir.

Sembol, örneğin 2012/19/AB sayılı Atık Elektrikli ve Elektronik Eşya Direktifi yönetmeliği gibi elektronik hurda yönetmeliğine sahip ülkelerde geçerlidir. Bu yönetmelikler, atık elektrikli ve elektronik eşyaların iade edilmesi ve geri dönüştürülmesi ile ilgili yönetmeliklerin geçerli olduğu ülkelerde çerçeve koşullarını belirler.

Elektrikli ve elektronik cihazlar tehlikeli maddeler içerebileceğinden dolayı, olası çevre zararlarının ve insan sağlığı risklerinin en aza indirgenmesi için bunlar sorumluluk bilinci ile geri dönüştürülmelidir. Ayrıca elektronik hurdaların geri dönüştürülmesi, doğal kaynakların korunmasına da katkı sağlar.

Atık elektrikli ve elektronik cihazların çevreye uygun bir şekilde imha edilmesi ile ilgili daha fazla bilgi edinmek amacıyla, bulunduğunuz yerdeki yetkili kuruma, atık imha kuruluşuna veya ürünü satın aldığınız yetkili satıcıya başvurun.

Bu konuya ilişkin daha fazla bilgi için bkz:
www.bosch-homecomfortgroup.com/en/company/legal-topics/weee/

Garanti Belgesi

Bu garanti belgesi, 6502 sayılı Tüketicinin Korunması Hakkında Kanun ve bu Kanuna dayanılarak yürürlüğe konulan Garanti Belgesi Uygulama Esaslarına Dair Yönetmelik uyarınca düzenlenmiştir.

Bu garanti belgesinin geçerli olabilmesi için aşağıdaki alanların satıcı firma ve devreye almayı gerçekleştiren servis yetkilisi tarafından doldurularak imzalanmış ve kaşelenmiş olması gerekmektedir.

İmalatçı veya İthalatçı Firmanın

Ünvanı	:	Bosch Termoteknik Isıtma ve Klima Sanayi Ticaret Anonim Şirketi
Merkez Adresi	:	Organize Sanayi Bölgesi - 45030 Manisa
İrtibat Adresi	:	Aydınevler Mahallesi İnönü Caddesi No:20 Küçükyalı Ofis Park A Blok 34854 Maltepe/İstanbul
Telefonu	:	(0216) 432 08 00
Telefaksı	:	(0216) 432 09 86
Müşteri İletişim Merkezi	:	444 2 474
Web Sitesi	:	http://www.bosch-thermotechnology.com/tr

Malın

Cinsi	:	
Markası	:	
Modeli	:	
Bandrol ve Seri No	:	
Teslim Tarihi ve Yeri	:	
Garanti Süresi	:	2 Yıl
Azami Tamir Süresi	:	20 İş Günü
Fatura Tarihi ve Sayısı	:	

Yetkili İmzası ve Kaşesi

Satıcı Firmanın

Ünvanı	:	
Merkez Adresi	:	
Telefonu	:	
Telefaksı	:	

Yetkili İmzası ve Kaşesi

Yetkili Servis Firmasının

Ünvanı	:	
Merkez Adresi	:	
Telefonu	:	
Telefaksı	:	

Yetkili İmzası ve Kaşesi

BOSCH Müşteri İletişim Merkezi 444 2 474

BOSCH Yaşam için teknoloji

6721866718 (2023/04) TR

Garanti Şartları:

1. Garanti süresi malın teslim tarihinden başlar ve 1. sayfada belirtilen süre kadardır.
2. Malın bütün parçaları dahil olmak üzere tamamı firmamızın garanti kapsamındadır.
3. Malın kullanım özellikleri; kullanım kılavuzu'nda açıkça belirtilmiştir. Malın kullanma kılavuzunda yer alan hususlara aykırı kullanılmasından kaynaklanan arızalar garanti kapsamı dışındadır.
4. Arızalarda kullanım hatasının bulunup bulunmadığının, yetkili servis istasyonları, yetkili servis istasyonunun mevcut olmaması halinde sırasıyla; malın satıcısı, ithalatçısı veya üreticisinden birisi tarafından mala ilişkin azami tamir süresi içerisinde düzenlenen raporla belirlenmesi ve bu raporun bir nüshasının tüketiciye verilmesi zorunludur.
5. Tüketiciler şikayet ve itirazları konusundaki başvurularını tüketici mahkemelerine ve tüketici hakem heyetlerine yapabilirler.
6. Malın, garanti süresi içerisinde gerek malzeme ve işçilik gerekse montaj hatalarından dolayı arızalanması halinde işçilik masrafı, değiştirilen parça bedeli ya da başka herhangi bir ad altında hiçbir ücret talep etmeksizin tamiri yapılacaktır.
7. Malın garanti süresi içerisinde arızalanması durumunda, tamirde geçen süre garanti süresine eklenir. Malın tamir süresi en fazla 20 iş günüdür. Bu süre, mala ilişkin arızanın servis istasyonuna, servis istasyonunun olmaması durumunda, malın satıcısı, bayii acentesi, temsilciliği, ithalatçısı veya imalatçısı-üreticiden birisine bildirim tarihinden başlar.
8. Malın ayıplı olduğunun anlaşılması durumunda tüketici;

a) Satılanı geri vermeye hazır olduğunu bildirerek sözleşmeden dönme,
b) Satılanı alıkoyup ayıp oranında satış bedelinden indirim isteme,
c) Aşırı bir masraf gerektirmediği takdirde, bütün masrafları satıcıya ait olmak üzere satılanın ücretsiz onarılmasını isteme,
d) İmkân varsa, satılanın ayıpsız bir misli ile değiştirilmesini isteme, seçimlik haklarından birini kullanabilir.

9. Tüketicinin, ücretsiz onarım hakkını kullanması halinde malın;

a) Garanti süresi içinde tekrar arızalanması,
b) Tamiri için gereken azami sürenin aşılması,
c) Tamirinin mümkün olmadığının, yetkili servis istasyonu, satıcı, üretici veya ithalatçı tarafından bir raporla belirlenmesi durumlarında; tüketici malın bedel iadesini, ayıp oranında bedel indirimini veya imkan varsa malın ayıpsız misli ile değiştirilmesini satıcıdan talep edebilir.

10. Malın ayıplı olması durumunda; tüketicinin sözleşmeden dönme veya ayıp oranında bedelden indirim hakkını seçtiği durumlarda, satıcı, malın bedelinin tümünü veya bedelden yapılan indirim tutarını derhal tüketiciye iade etmek zorundadır.
11. Tüketicinin, malın ayıpsız misli ile değiştirilmesi hakkını seçmesi durumunda satıcı, üretici veya ithalatçının, malın ayıpsız misli ile değiştirilmesi talebinin kendilerine bildirilmesinden itibaren azami otuz iş günü içerisinde, bu talebi yerine getirmesi zorunludur.
12. Garanti uygulaması sırasında değiştirilen malın garanti süresi, satın alınan malın kalan garanti süresi ile sınırlıdır.
13. Garanti kapsamı içindeki malın arızasının 10 (on) iş günü içerisinde giderilememesi halinde; malın tamiri tamamlanıncaya kadar tüketiciye, benzer özelliklere sahip başka bir mal verilir.

Garanti İle İlgili Müşterinin Dikkat Etmesi Gereken Konular:

Lütfen aşağıda belirtilen önlemleri alınız:

1. Cihazınızı montaj ve kullanma kılavuzuna göre monte edip kullanınız.
2. Arıza söz konusu olduğunda yetkili servisimizi arayınız.
3. Garanti belgesi ile beraber cihazınızın ilk çalıştırıldığı zaman servis tarafından verilen teknik servis belgesini ve cihazın faturasının bir kopyasını saklayınız.

Garanti Kapsamı Dışındaki Haller:

1. Tüketiciye tesliminden sonra nakliyeden doğan hasarlar, harici darbeler (çarpma, kırma, çizme ve kimyasal etkenlerden oluşan hasar ve arızalar)
2. Satış sonrası müşteriler tarafından yapılan yanlış depolama ve ortam koşulları
3. Yüksek ya da alçak gerilimden kaynaklanan veya elektrik tesisatından dolayı meydana gelen hasarlar (cihazın enerji beslemesi için cihazın montaj kılavuzuna bakınız)
4. Yetkili servis firması dışındakilerin yapmış olduğu servis, bakım ve onarımlar.
5. Yanlış kapasite ve model seçimi, hatalı montaj.
6. Elektrik tesisatında sigorta kullanılmaması, cihazlarda öngörülen koruma röleleri ve termik kullanılmaması ya da eksik veya yanlış bağlantı yapılması, topraklama olmamasından kaynaklanan problemler.
7. Cihaz dışı etkenlerden kaynaklanan problemler. (Doğal afetler, yangın, su baskını vb. felaketler)
8. Cihaz kullanırken ortam koşullarının uygun olmamasından doğan problemler. (toz, su, pislik, nem)
9. Türkçe kullanma kılavuzunda belirtilen montaj, devreye alma ve çalıştırma şartlarının yerine getirilmemesi.

6721866718 (2023/04) TR

Зміст

1 Загальні вказівки щодо техніки безпеки 134

2 Дані про виріб 134

2.1 Комплект поставки 134

2.2 Схема підключення 135

3 Монтаж 135

4 Налаштування DIP-перемикача 136

5 Усунення несправностей 137

6 Захист довкілля та утилізація 137

1 Загальні вказівки щодо техніки безпеки

⚠ Вказівки з техніки безпеки

Монтаж має виконувати компетентний фахівець відповідно до чинних приписів. Недотримання цих норм може призвести до пошкодження майна та/або тілесних ушкоджень, які становлять небезпеку для життя.

- ▶ Перевірте комплект поставки на цілісність. Установлюйте тільки деталі, що не мають дефектів.
- ▶ Дотримуйтеся супроводжувальних інструкцій до компонентів системи, додаткових комплектуючих та запасних частин.
- ▶ Перед початком будь-яких робіт вимкніть напругу на всіх полюсах системи.
- ▶ Не дозволяється встановлювати виріб у приміщеннях із підвищеним рівнем вологості.
- ▶ Місце монтажу має знаходитися на висоті не більше 2000 м над рівнем моря.
- ▶ Дотримуйтесь інших вказівок з техніки безпеки, наведених у Технічній документації до внутрішніх блоків.

⚠ Використання за призначенням

Виріб дозволяється використовувати виключно для керування наведеними нижче внутрішніми блоками:

- Climate 3000i/Climate 3200i/Line Cool/Logacool AC166i.2/Logacool AC166.3
- Climate 4000i
- Climate 5000i/Easy Cool
- Climate 7000i/Logacool AC186.3
- Climate 7100i
- Aero 700
- CRC R-1
- MC R

Тип кімнатного термостата має відповідати CRC R-1.

Будь-яке застосування з іншою метою вважається використанням не за призначенням. Гарантійні зобов'язання не поширюються на пошкодження, які виникли в результаті такого використання.

⚠ Оригінальні запчастини

Виробник не несе відповідальності за пошкодження, що виникли внаслідок використання неоригінальних запчастин.

- ▶ Використовуйте тільки оригінальні запчастини та додаткові комплектуючі виробника.

2 Дані про виріб

Модуль підключення MC R дозволяє розширити можливості підключення внутрішніх блоків, як наведено нижче:

- Підключення кімнатного термостата
- Підключення вхідних сигналів для контактного вимикача (наприклад, контактний вимикач, готельна картка, контакт блокування вікна/дверей)
- Підключення вихідних сигналів для контактного вимикача (наприклад, система аварійної сигналізації, світло)

Відображення на малюнках може різнитися залежно від внутрішнього блока.

2.1 Комплект поставки

Мал. 1:

[1] Модуль підключення MC R з корпусом
[2] Комплект інструкцій
[3] 2 кабелі з'єднання з дисплеєм
[4] 2 кабелі з'єднання з друкованою платою внутрішнього блока
[5] Гвинт для фіксації корпуса
[6] Кабельна стяжка для фіксатора проводу

Кабелі з'єднання мають відповідно дві різні довжини.

- ▶ Для приладів 7 кВт використовуйте кабель більшої довжини.

2.2 Схема підключення

Мал. 2:

[1] Модуль підключення MC R
[2] Друкована плата внутрішнього блока
[3] Дисплей внутрішнього блока
[4] Вихідний сигнал для аварійної сигналізації, світла тощо
[5] Система керування по кімнатній температурі
[6] Вхідний сигнал для контактного вимикача (наприклад, готельна картка, контакт блокування дверей/вікон)

Жила кімнатного термостата	Клема
Коричневий	X
Жовтий	Y
Чорний або білий	E
Червоний	12 В
Жовто-зелений (маса)	Підключення відсутнє

Таб. 131 Призначення клем кімнатного термостата

3 Монтаж

НЕБЕЗПЕКА

Небезпека для життя через ураження електричним струмом!

Доторкання до деталей, які перебувають під напругою, може призвести до ураження електричним струмом.

- Перед установкою цього виробу: від'єднайте внутрішній блок від мережевої напруги.
- Перед введенням в експлуатацію: встановіть кожухи електронних приладів.

ПОПЕРЕДЖЕННЯ

Небезпека для життя через удар струмом/ пошкодження майна через неправильне підключення!

Модуль підключення не забезпечує безпечної наднизької напруги на вхідному та вихідному сигналах. Існує ризик пошкодження компонентів, що не витримують мережеву напругу.

- Забезпечте захист компонентів, підключених до вхідного та вихідного сигналів, від мережевої напруги.
- Не подавайте напругу на вхідний та вихідний сигнали.
- Забезпечте захист усіх струмопровідних деталей від контакту.

- Використайте відповідний компонент для створення безпотенційного сигналу перемикання (наприклад, реле перемикання) на вхідному та вихідному сигналах (приклад → мал. 17 на сторінці 4).

Пояснення до малюнку 17 (приклад підключення зовнішнього контактного вимикача):

[1] Зовнішній контактний вимикач (вхідний/вихідний сигнал)
[2] Комутаційне реле
[3] Модуль підключення

- Припиніть живлення внутрішнього блока.
- Відкрийте внутрішній блок та підготуйте кабель (→ мал. 3– 6).
- Підключіть дисплей до нового кабелю (→ мал. 7– 9)

ПОПЕРЕДЖЕННЯ

Небезпека для життя через удар електричним струмом!

Модуль підключення не гарантує безпечної наднизької напруги. За потреби підключення кімнатного термостата:

- Рекомендується встановлювати та підключати кімнатний термостат у стіну (прихований монтаж).
- Під час монтажу на стіні дотримуйтеся правил техніки безпеки, наведених у технічній документації кімнатного термостата.

- За наявності кімнатного термостата зі штекером, підготуйте кабель відповідним чином:
  - Відріжте штекер та підготуйте кабель для підключення жил.
  - Зменште довжину наявного кабелю заземлення та ізолюйте його.
  - Підключіть жили відповідною послідовністю до клеми (→ розд. 2.2, сторінка 135).
- Підключіть кабель до модуля підключення та зафіксуйте за допомогою кабельної стяжки.

- ▶ Встановіть модуль підключення у внутрішній блок. При цьому зафіксуйте кабелі на корпусі.
- ▶ Закрийте корпуси та відновіть живлення.

4 Налаштування DIP-перемикача

DIP-перемикач		Значення DIP-перемикача
ENC3		Адреса мережі
F1		Збільшує кількість можливих адрес мережі.
F2		Співвідношення клем (вхідний/ вихідний сигнал).

Таб. 132 Значення DIP-перемикача

Адреси мережі (F1+ENC3)

Адресу мережі слід налаштовувати у системах, у яких велика кількість внутрішній блоків повинні здійснювати обмін даними між собою.

F1	ENC3	Адреса мережі
	0–F	0–15 (стан постачання)
	0–F	16–31
	0–F	32–47
	0–F	48–63

Таб. 133 DIP-перемикач F1

Логіка роботи клем (F2)

F2	Логіка роботи при замкненому контактному вимикачі	Логіка роботи при розімкненому контактному вимикачі
	(Стан постачання) • Експлуатація можлива через програму/пульт дистанційного керування. • Внутрішній блок вмикається. • Вихідний сигнал увімкнено/вимкнено, залежно від експлуатації через програму/пульт дистанційного керування. – Вимкнено: якщо увімкнено внутрішній блок. – Ввімкнено: якщо вимкнено внутрішній блок.	(Стан постачання) • Експлуатація через програму/пульт дистанційного керування неможлива. На дисплеї внутрішнього блока відображається **CP**. • Внутрішній блок вимикається. • Вихідний сигнал увімкнено.
	• Експлуатація можлива через програму/пульт дистанційного керування. • Внутрішній блок вмикається. • Вихідний сигнал вимкнено.	• Експлуатація можлива через програму/пульт дистанційного керування. • Внутрішній блок вимикається. • Вихідний сигнал увімкнено.

Таб. 134 DIP-перемикач F2

«Пульт дистанційного керування» призначено для інфрачервоного пульта дистанційного керування або кімнатного термостата.

5 Усунення несправностей

Несправність	Можлива причина	Усунення
Кімнатний термостат працює після підключення до модуля підключення не так, як передбачалося.	Підключення виконані неналежним чином або системні компоненти несумісні.	▶ Перевірте підключення. ▶ Перевірте сумісність кімнатного термостата. ▶ Перевірте сумісність внутрішнього блока. ▶ Перевірте, чи кімнатний термостат не пошкоджено.
Вхідний або вихідний сигнали функціонують не так, як передбачалося.	Підключення виконані неналежним чином або системні компоненти несумісні.	▶ Перевірте підключення. ▶ Перевірте сумісність внутрішнього блока. ▶ Перевірте налаштування на DIP-перемикачі F2.
Неможливо закріпити модуль підключення.	Неправильне положення модуля підключення або несумісний внутрішній блок.	▶ Перевірте сумісність внутрішнього блока. ▶ Огляньте корпус на предмет наявності отвору та відповідних гачків.

Таб. 135

6 Захист довкілля та утилізація

Захист довкілля є основоположним принципом діяльності групи компаній Bosch.
Якість продукції, економічність і екологічність є для нас пріоритетними цілями. Необхідно суворо дотримуватися законів та приписів щодо захисту довкілля.
Для захисту довкілля ми використовуємо найкращі з точки зору промисловості матеріали та технології.

Упаковка

Що стосується упаковки, ми беремо участь у програмах оптимальної утилізації відходів.
Усі пакувальні матеріали, які використовуються, екологічно безпечні та придатні для подальшого використання.

Електричні та електронні старі прилади



Цей символ означає, що виріб забороняється утилізувати разом із іншими відходами. Його необхідно передати для обробки, збирання, переробки та утилізації до пункту прийому сміття.

Цей символ є чинним для країн, у яких передбачено положення про переробку електронних відходів, наприклад "Директива 2012/19/ЄС про відходи електричного та електронного обладнання". Ці положення передбачають рамкові умови, що діють для здачі та утилізації старих електронних приладів у окремих країнах.

Оскільки електронні прилади можуть містити небезпечні речовини, їх необхідно утилізувати з усією відповідальністю, щоб звести до мінімуму можливу шкоду довкіллю та небезпеку для здоров'я людей. Крім того, утилізація електронного обладнання сприяє збереженню природних ресурсів.

Більш детальну інформацію щодо безпечної для довкілля утилізації старих електронних та електричних приладів можна отримати у компетентних установах за місцезнаходженням, у підприємстві з утилізації відходів або у дилера, у якого було куплено виріб.

Додаткову інформацію наведено на:
www.bosch-homecomfortgroup.com/en/company/legal-topics/weee/





Original Quality by
Bosch Thermotechnik GmbH
Sophienstrasse 30-32
35576 Wetzlar, Germany

